avgust
crop protection

Каталог 2019

Россия

avgust crop protection

Содержание

Компания «Август» 4

Комплексные системы защиты сельскохозяйственных культур 8

Указатель культур и используемых на них препаратов 10
Зерновые 14
Кукуруза 16
Сахарная свекла 17
Соя 18
Рапс 19
Картофель 20
Подсолнечник 21
Горох 22
Лен 23
Капуста 24
Морковь 25
Лук 26
Томаты 27
Огурцы 28
Сады 29
Виноград 30
Инновационные препараты в системах защиты культур 31

Протравители 32

Бункер 34
Виал ТрасТ 36
Виал Трио 38
Витарос 40
Оплот 42
Оплот Трио 44
Синклер 46
Табу 48
Табу Нео 50
Табу супер 52
Терция 54
Тирада* 56
ТМТД ВСК 58

Гербициды и десиканты 60

Спектр гербицидной активности 62
Алсион* 66
Балерина 68
Балерина Микс 70
Балерина супер 72
Балерина супер Микс 74
Биолан супер 76
Бицепс 22 78
Бицепс 300* 80

Содержание

Бицепс гарант ... 82
Бомба ... 84
Гайтан ... 86
Галион ... 88
Гамбит ... 90
Гаур ... 92
Гербитокс ... 94
Гербитокс-Л ... 96
Горгон ... 98
Граминион ... 100
Грейдер ... 102
Деймос ... 104
Деметра ... 106
Дублон ... 108
Дублон + Эгида ... 110
Дублон голд ... 112
Дублон супер ... 114
Зерномакс Микс ... 116
Камелот ... 118
Квикстеп ... 120
Корсар ... 122
Корсар супер ... 124
Крейцер ... 126
Лазурит ... 128
Лазурит супер ... 130
Лазурит ультра* ... 132
Ластик Топ ... 134
Ластик экстра ... 136
Магнум ... 138
Магнум супер ... 140
Миура ... 142
Морион ... 144
Мортира ... 146
Парадокс ... 148
Парадокс + Грейдер ... 150
Пилот ... 152
Плуггер ... 154
Симба ... 156
Суховей ... 158
Торнадо 500 ... 160
Торнадо 540 ... 162
Транш супер ... 166
Трицепс ... 168
Фабиан ... 170
Хакер ... 172
Эверест ... 174
Эгида ... 176
Эскудо ... 178
Эсток ... 180
Эурон ... 182

Адъюванты и чистящие средства ... 184

Адью ... 186
Аллюр ... 188

Галоп ... 190
Полифем ... 192
Фуга ... 194

Фунгициды ... 196

Бенорад ... 198
Колосаль ... 200
Колосаль Про ... 202
Кредо ... 204
Кумир ... 206
Метаксил ... 208
Ордан ... 210
Ордан МЦ ... 212
Раёк ... 214
Ракурс ... 216
Спирит ... 218
Талант ... 220
Тирада* ... 222

Инсектициды ... 224

Алиот ... 226
Аспид ... 228
Борей ... 230
Борей Нео ... 232
Брейк ... 234
Герольд ... 236
Сирокко ... 238
Сэмпай ... 240
Тайра ... 242
Танрек ... 244
Шарпей ... 246
Энлиль ... 248

Регуляторы роста ... 250

Рэгги ... 252
Трафик ... 254

Дополнительные материалы ... 256

Агроконсалтинг ... 258
Приготовление баковых смесей пестицидов ... 262
Проведение биотестирования ... 263
Определитель типа форсунок ... 264
Упаковка препаратов компании «Август» ... 266
Безопасное применение ХСЗР ... 268

Компания «Август» в России и странах СНГ ... 270

avgust
crop protection

С нами расти легче

Уважаемые партнеры, дорогие друзья!

Компания «Август» представляет вам очередной каталог продукции. В нем вы найдете еще больше необходимых для защиты полей препаратов. Ассортимент продукции фирмы непрерывно развивается в связи с растущими потребностями сельхозпредприятий, появлением новых вредных организмов и внедрением в севообороты новых, экономически выгодных культур.

Более 28 лет «Август» помогает земледельцам России и других стран полнее реализовать их возможности, используя средства защиты растений. Он является крупнейшей российской компанией по разработке, производству и информационно-технологическому сопровождению применения ХСЗР. В рейтинге РБК 500 крупнейших компаний России по выручке по итогам 2017 года «Август» занимает 416-е место (23 млрд руб.).

В течение многих лет «Август» удерживает первенство в защите полевых культур в России и Белоруссии. Он занимает сильные позиции на рынках ХСЗР Украины, Казахстана, Молдовы, Армении, Монголии и активно развивает свою деятельность в странах дальнего зарубежья.

В 2019 году начнет выпуск продукции новый суперсовременный завод компании «Август» в Татарстане, в ОЭЗ «Алабуга». Предприятие «Август-Алабуга» станет самой большой по объемам выпускаемой продукции производственной площадкой «Августа». Его мощность превысит проектные мощности двух существующих заводов – в Чувашской Республике и в Республике Беларусь, вместе взятых.

В последние два года «Август» развивает Агропроект, в рамках которого в составе компании создаются и действуют новые сельхозпредприятия. Общая площадь пашни в четырех хозяйствах, находящихся в Чувашии, на Кубани, в Татарстане и Казахстане, составляет 50,8 тыс. га. На их базе «Август» отрабатывает самые современные агротехнологии, комплексные системы защиты растений, испытывает новые препараты, чтобы предлагать своим партнерам лучшие профессиональные решения.

www.avgust.com

Завод компании «Август» в Чувашской Республике

Завод «Август-Бел» в Республике Беларусь

avgust
crop protection

Комплексные системы защиты сельскохозяйственных культур

Указатель культур и используемых на них препаратов 10
Зерновые 14
Кукуруза 16
Сахарная свекла 17
Соя 18
Рапс 19
Картофель 20
Подсолнечник 21
Горох 22
Лен 23
Капуста 24
Морковь 25
Лук 26
Томаты 27
Огурцы 28
Сады 29
Виноград 30
Инновационные препараты в системах защиты культур 31

Культура - препарат

Культура		Используемые препараты
Пшеница озимая	П	Бенорад, Бункер, Виал ТрасТ, Виал Трио, Витарос, Кредо, Оплот, Оплот Трио, Синклер, Табу, Табу Нео, Табу супер, Терция, Тирада*, ТМТД ВСК
	Г	Алсион*, Балерина, Балерина Микс, Балерина супер, Балерина супер Микс, Биолан супер, Бомба, Гербитокс, Горгон, Деймос, Зерномакс, Зерномакс Микс, Корсар, Ластик Топ, Ластик экстра, Лонтрел-300, Магнум, Магнум супер, Магнум супер Микс, Морион, Мортира, Плуггер, Плуггер Микс, Торнадо 500, Торнадо 540, Хакер, Эверест
	Ф	Бенорад, Колосаль, Колосаль Про, Кредо, Ракурс, Спирит, Талант
	Р	Рэгги
	И	Алиот, Борей, Борей Нео, Брейк, Сирокко, Тайра, Танрек, Шарпей, Энлиль
	Д	Суховей***, Торнадо 540
Пшеница яровая	П	Бенорад, Бункер, Виал ТрасТ, Виал Трио, Витарос, Кредо, Оплот, Оплот Трио, Синклер, Табу, Табу Нео, Табу супер, Терция, Тирада*, ТМТД ВСК
	Г	Алсион*, Балерина, Балерина Микс, Балерина супер, Балерина супер Микс, Биолан супер, Бомба, Гербитокс, Горгон, Деймос, Зерномакс, Зерномакс Микс, Корсар, Ластик Топ, Ластик экстра, Лонтрел-300, Магнум, Магнум супер, Магнум супер Микс, Мортира, Плуггер, Плуггер Микс, Суховей, Торнадо 500, Торнадо 540, Хакер, Эверест
	Ф	Бенорад, Колосаль, Колосаль Про, Кредо, Ракурс, Спирит, Талант
	Р	Рэгги
	И	Алиот, Борей, Борей Нео, Брейк, Сирокко, Тайра, Танрек, Шарпей
	Д	Суховей***, Торнадо 540
Ячмень озимый	П	Бункер, Виал ТрасТ, Виал Трио, Витарос, Кредо, Оплот, Оплот Трио, Табу, Табу Нео, Табу супер, Терция, Тирада*
	Г	Балерина супер, Балерина супер Микс, Биолан супер, Бомба, Гербитокс, Горгон, Деймос, Корсар, Лонтрел-300, Магнум, Магнум супер, Мортира, Плуггер, Плуггер Микс, Торнадо 500, Торнадо 540, Хакер
	Ф	Колосаль, Колосаль Про, Кредо, Ракурс, Спирит, Талант
	И	Борей, Борей Нео, Брейк, Сирокко, Тайра, Шарпей
	Д	Суховей***, Торнадо 540
Ячмень яровой	П	Бенорад, Бункер, Виал ТрасТ, Виал Трио, Витарос, Кредо, Оплот, Оплот Трио, Табу, Табу Нео, Табу супер, Терция, Тирада*
	Г	Алсион*, Балерина, Балерина Микс, Балерина супер, Балерина супер Микс, Биолан супер, Бомба, Гербитокс, Горгон, Деймос, Зерномакс, Зерномакс Микс, Корсар, Ластик экстра, Лонтрел-300, Магнум, Магнум супер, Магнум супер Микс, Мортира, Плуггер, Плуггер Микс, Суховей, Торнадо 500, Торнадо 540, Хакер
	Ф	Колосаль, Колосаль Про, Кредо, Ракурс, Спирит, Талант
	Р	Рэгги
	И	Борей, Борей Нео, Брейк, Сирокко, Тайра, Шарпей
	Д	Суховей***, Торнадо 540

Культура		Используемые препараты
Овес	П	Бункер, Виал ТрасТ, Оплот
	Г	Балерина, Балерина Микс, Балерина супер, Балерина супер Микс, Биолан супер, Гербитокс, Деймос, Корсар, Магнум, Магнум супер, Мортира, Суховей, Торнадо 500, Торнадо 540, Хакер
	Ф	Колосаль Про**
	Д	Суховей***, Торнадо 540
Рожь озимая	П	Бенорад, Бункер, Виал ТрасТ, Кредо, Оплот, Оплот Трио, Синклер, Терция, Тирада*, ТМТД ВСК
	Г	Балерина супер, Биолан супер, Гербитокс, Деймос, Корсар, Магнум, Морион, Торнадо 500, Торнадо 540
	Ф	Бенорад, Колосаль, Кредо, Ракурс, Спирит
	Р	Рэгги
	Д	Суховей***, Торнадо 540
Кукуруза	П	Табу, Табу Нео, Табу супер, Тирада*, ТМТД ВСК
	Г	Балерина, Балерина супер, Биолан супер, Гамбит, Горгон, Деймос, Деймос + Эскудо, Дублон, Дублон + Эгида, Дублон голд, Дублон супер, Камелот, Крейцер, Лазурит, Лазурит ультра*, Симба, Суховей, Торнадо 500, Торнадо 540, Эгида, Эскудо, Эскудо Микс
	Ф	Бенорад**, Спирит**
	И	Брейк, Шарпей
Сахарная свекла	П	Табу, ТМТД ВСК
	Г	Бицепс 22, Бицепс 300*, Бицепс гарант, Граминион, Квикстеп, Лонтрел-300, Миура, Пилот, Симба, Торнадо 500, Торнадо 540, Трицепс, Хакер
	Ф	Бенорад, Колосаль Про, Кредо, Раёк, Тирада*
	И	Борей, Борей Нео, Брейк, Сирокко, Тайра, Шарпей, Энлиль
Соя	П	Кредо**, Оплот, Синклер, Табу, Табу Нео, Табу супер, Тирада*, ТМТД ВСК
	Г	Алсион*, Гамбит, Граминион, Квикстеп, Корсар, Корсар супер, Лазурит, Лазурит ультра*, Миура, Парадокс, Симба, Суховей, Торнадо 500, Торнадо 540, Фабиан
	Ф	Бенорад**, Колосаль Про, Ракурс, Спирит
	И	Шарпей
	Д	Торнадо 540
Рапс	П	Табу, Табу Нео
	Г	Галион, Граминион, Грейдер, Квикстеп, Лонтрел-300, Миура, Парадокс, Парадокс + Грейдер, Симба, Торнадо 500, Торнадо 540, Транш супер, Хакер, Эсток
	Ф	Колосаль, Колосаль Про
	Р	Рэгги
	И	Аспид, Борей, Борей Нео**, Брейк, Шарпей
	Д	Суховей***, Торнадо 540
Подсолнечник	П	Виал ТрасТ, Синклер, Табу, Табу Нео, Табу супер, Тирада*, ТМТД ВСК
	Г	Гайтан, Гамбит, Гаур, Граминион, Грейдер, Камелот, Квикстеп, Миура, Парадокс, Парадокс + Грейдер, Симба, Суховей, Торнадо 500, Торнадо 540
	Ф	Бенорад**, Колосаль Про**, Спирит**
	И	Шарпей
	Д	Суховей, Торнадо 540

Культура - препарат

Культура		Используемые препараты
Картофель	П	Бенорад, Синклер, Табу, Табу супер, ТМТД ВСК
	Г	Гамбит, Граминион, Квикстеп, Лазурит, Лазурит супер, Лазурит ультра*, Миура, Торнадо 500, Торнадо 540, Эскудо
	Ф	Кумир, Метаксил, Ордан, Ордан МЦ, Раёк, Талант, Тирада*
	Р	Трафик
	И	Борей, Борей Нео, Сирокко, Танрек, Шарпей
	Д	Суховей
Горох	П	Синклер, Тирада*, ТМТД ВСК
	Г	Гамбит, Гербитокс, Квикстеп, Корсар, Корсар супер, Миура, Парадокс, Торнадо 500, Торнадо 540
	Ф	Бенорад**, Колосаль Про
	И	Борей, Брейк, Борей Нео**, Сирокко, Шарпей
	Д	Суховей***, Торнадо 540
Нут	П	Синклер, ТМТД ВСК
	Г	Гамбит**, Квикстеп, Лазурит, Торнадо 500, Торнадо 540
	Ф	Колосаль Про**
	Д	Суховей***
Лен	П	Бункер, Табу, ТМТД ВСК
	Г	Алсион*, Гербитокс, Гербитокс-Л, Квикстеп, Корсар, Лонтрел-300, Магнум, Миура, Торнадо 500, Торнадо 540, Хакер
	Ф	Бенорад**
	И	Брейк, Сэмпай, Шарпей
	Д	Суховей***, Торнадо 540
Капуста	Г	Галион, Квикстеп, Миура, Симба, Торнадо 500, Торнадо 540, Хакер
	И	Алиот, Борей, Борей Нео**, Брейк, Герольд, Сэмпай, Шарпей
Столовая свекла	П	ТМТД ВСК
	Г	Бицепс 22, Бицепс гарант, Квикстеп, Миура, Пилот, Торнадо 500, Торнадо 540
Морковь	Г	Гайтан, Гамбит, Граминион, Квикстеп, Миура, Торнадо 500, Торнадо 540
	Ф	Тирада*
	И	Борей
Лук	Г	Гайтан, Гаур, Граминион, Деметра, Квикстеп, Миура, Торнадо 500, Торнадо 540
	Ф	Метаксил, Ордан, Ордан МЦ, Спирит**, Талант
	Р	Трафик
	И	Борей, Брейк, Сирокко
Томаты	Г	Лазурит, Лазурит супер, Торнадо 500, Торнадо 540, Эскудо
	Ф	Кумир, Лазурит ультра*, Метаксил, Ордан, Ордан МЦ, Раёк, Талант
	И	Алиот, Борей, Борей Нео**, Брейк, Сирокко, Танрек

Культура		Используемые препараты
Огурцы	Г	Торнадо 500, Торнадо 540
	Ф	Метаксил, Ордан, Ордан МЦ
	И	Танрек
Сады	Г	Торнадо
	Ф	Кумир, Раёк, Тирада*
	И	Алиот, Борей, Брейк, Герольд, Сирокко, Сэмпай
Виноград	Г	Торнадо
	Ф	Колосаль, Колосаль Про, Кумир, Метаксил, Ордан, Ордан МЦ, Тирада*
	И	Алиот, Борей, Борей Нео**, Брейк, Сирокко, Шарпей
Рис	Г	Гербитокс, Корсар
	Ф	Бенорад**, Колосаль
Пастбища и кормовые травы	П	ТМТД ВСК
	Г	Гербитокс, Деймос, Корсар, Лазурит, Торнадо 500, Торнадо 540
	Ф	Колосаль Про**
	И	Борей, Борей Нео**, Брейк, Герольд, Танрек, Шарпей
	Д	Суховей***
Лекарственные и эфиромасличные культуры	Г	Гамбит**, Корсар, Лазурит, Пилот, Торнадо 500, Торнадо 540
	И	Шарпей
Индустриальные объекты	Г	Горгон, Грейдер, Деймос, Лонтрел-300, Магнум, Торнадо 500, Торнадо 540, Эурон

** - завершается регистрация препарата*
*** - завершается регистрация препарата для применения на данной культуре*
**** – завершается регистрация препарата для применения данным способом на данной культуре*

П	Протравители
Г	Гербициды
Ф	Фунгициды
Р	Регуляторы роста
И	Инсектициды
Д	Десиканты

Комплексная система защиты* зерновых культур от сорных растений
препаратами компании «Август»

Схема защиты зерновых культур от сорных растений		01 - 06	12 - 13	21	25	29	30	31	32	37	51 - 86	91
Вредный объект, назначение	До посева	До всходов	2, 3 листа	Начало кущения	Середина кущения	Конец кущения	Выход в трубку	1-е междоузлие	2-е междоузлие	Флаговый лист	Колошение - восковая спелость	Полная спелость
Все двудольные и злаковые сорняки,	Торнадо® 500; Торнадо® 540											
в т. ч. молочай лозный	Торнадо® 540 + + Зерномакс®											
в т. ч. вьюнок	Торнадо® 540 + + Деметра®											
в т. ч. молокан, латук, бодяк, виды осота	Торнадо® 540 + + Деймос®											
Злаковые и некоторые однолетние двудольные сорняки		Эверест										
Злаковые и однолетние двудольные сорняки		Морион®										
Однолетние и некоторые многолетние двудольные сорняки, в т. ч. устойчивые к 2,4-Д			Алсион®*									
Злаковые сорняки				Ластик® Топ; Ластик® экстра (независимо от фазы развития культуры)								
Однолетние и многолетние двудольные сорняки				Гербитокс®; Зерномакс®; Деймос®								
Однолетние и некоторые многолетние двудольные сорняки, в т. ч. устойчивые к 2,4-Д и МЦПА				Биолан® супер; Мортира®; Плуггер®; Магнум®; Магнум® супер								
Однолетние и многолетние двудольные сорняки, в т. ч. устойчивые к 2,4-Д и МЦПА,				Балерина® Микс; Плуггер® Микс								
в т. ч. молочай лозный				Зерномакс® Микс; Зерномакс® Супер								
в т. ч. ромашка, подмаренник, василек, виды осота				Балерина®; Балерина® супер; Балерина® супер Микс; Бомба®								
Вьюнок, гречишка вьюнковая, подмаренник				Деметра® (вплоть до колошения культуры)								
Однолетние двудольные (виды ромашки, горца) и некоторые многолетние (осот, бодяк) сорняки				Хакер®								
Десикация												Суховей®***; Торнадо® 540

* – *здесь и далее указаны оптимальные сроки применения препаратов, установленные на практике их использования*

** – *завершается регистрация препарата*

*** – *завершается регистрация препарата для применения данным способом на данной культуре*

Комплексная система защиты зерновых культур от болезней и вредителей
препаратами компании «Август»

Схема защиты зерновых культур от болезней и вредителей		12 - 13	21	25 - 29	30	31 - 47	49 - 59	61 - 69	71 - 86	91
Вредный объект, назначение	До посева	2, 3 листа	Начало кущения	Середина - конец кущения	Выход в трубку	Трубкование - флаговый лист	Колошение	Цветение	Молочная - восковая спелость	Полная спелость
Плесневение семян, твердая головня, корневые гнили	ТМТД ВСК; Витарос®									
Головневые заболевания, корневые гнили, плесневение семян, септориоз, снежная плесень, сетчатая пятнистость	Тирада®*									
Головневые заболевания, корневые гнили, церкоспореллез, плесневение семян, бурая ржавчина, септориоз и мучнистая роса (на ранних стадиях), тифулезная и снежная плесень	Виал® Трио; Терция®									
Головневые заболевания, корневые гнили, плесневение семян, снежная плесень	Синклер®									
Головневые заболевания, корневые гнили, церкоспореллез, плесневение семян, бурая ржавчина, септориоз (на ранних стадиях) и др.	Бункер®; Виал® ТрасТ; Оплот®; Оплот® Трио									
Головневые заболевания, церкоспореллезная гниль корневой шейки, фузариозная корневая гниль	Бенорад®; Кредо®									
Злаковые мухи (личинки), блошки, хлебная жужелица и др.	Табу®; Табу® Нео; Табу® супер									
Предотвращение полегания, повышение урожайности, улучшение качества продукции				Рэгги®						
Корневые и прикорневые гнили, предотвращение полегания, септориоз, бурая ржавчина, фузариоз колоса, мучнистая роса, гельминтоспориоз, ринхоспориоз, снежная плесень			Бенорад®; Кредо®							
Ржавчинные заболевания, септориоз, пиренофороз, ринхоспориоз, церкоспореллез, пятнистости, мучнистая роса				Колосаль® Про; Колосаль®; Ракурс®; Спирит®; Талант®						
Септориоз, фузариоз и альтернариоз колоса								Ракурс®; Спирит®; Талант®		
Хлебная жужелица		Энлиль®								
Клоп вредная черепашка (личинки и имаго)			Танрек®; Борей®; Борей® Нео; Тайра®				Сирокко®; Борей® Нео; Тайра®			
Тли, пьявица, трипсы, блошки, цикадки, мухи, пилильщики, хлебные жуки и др.			Шарпей®; Брейк®; Алиот®; Борей®; Борей® Нео; Тайра®							
Вредители запасов	Алиот® (обработка незагруженных складских помещений)									

** – завершается регистрация препарата*

avgust crop protection

Комплексная система защиты кукурузы
препаратами компании «Август»

Схема защиты кукурузы		00	09 - 11	12	13	15	17/32 - 34	53	63	69	79-89
Вредный объект	До посева	До всходов	Всходы	2-й лист	3 - 5-й листья	6 - 8-й лист	9-й лист трубкование	Трубкование до 9-го узла	Выбрасывание метелки	Цветение	Налив - полная спелость
Проволочники	Табу® Нео; Табу® супер										
Пузырчатая головня, корневые и стеблевые гнили, фузариоз, бактериоз, плесневение семян	Тирада®*; ТМТД ВСК										
Все виды двудольных и злаковых сорняков	Торнадо® 500; Торнадо® 540; Суховей®										
Однолетние двудольные и злаковые сорняки	Гамбит®; Симба®										
	Камелот®										
		Лазурит®; Лазурит® ультра*		Лазурит®							
Весь спектр злаковых и двудольных сорняков				Дублон® + Эгида®; Дублон® супер + Горгон®							
Однолетние и многолетние злаковые, однолетние и многолетние двудольные сорняки				Дублон® супер; Дублон® голд + Балерина®; Крейцер®							
Однолетние и многолетние злаковые, некоторые однолетние и многолетние двудольные сорняки				Дублон® голд							
Однолетние и многолетние злаковые, некоторые однолетние двудольные сорняки				Дублон®; Эскудо®							
Однолетние двудольные, в т. ч. устойчивые к 2,4-Д и МЦПА, и некоторые многолетние двудольные сорняки, включая виды осота (бодяк и др.)				Деймос®; Балерина®; Балерина® супер; Биолан® супер; Горгон®							
Однолетние и некоторые многолетние двудольные сорняки					Эгида®						
Прикорневые и стеблевые гнили, фузариоз			Бенорад®**								
Прикорневые и стеблевые гнили, гельминтоспориоз, пузырчатая головня, фузариоз початков, плесневение початков			Спирит®**								
Кукурузный и луговой мотылек, хлопковая совка			Брейк®; Шарпей®								

* – *завершается регистрация препарата*
** – *завершается регистрация препарата для применения на данной культуре*

Комплексная система защиты сахарной свеклы
препаратами компании «Август»

Схема защиты сахарной свеклы		00	09	10	12	14	16	18	35	49
Вредный объект	До посева	Посев	Всходы	Семядоли	2 настоящих листа	4 настоящих листа	6 настоящих листьев	8 настоящих листьев	50 % смыкания рядков	Начало уборки
Долгоносики, свекловичные блошки, проволочники, тли, подгрызающие совки и др.	Табу®									
Корнеед всходов, фомоз, пероноспороз, церкоспороз, плесневение семян	ТМТД ВСК									
Все виды двудольных и злаковых сорняков	Торнадо® 500; Торнадо® 540									
Однолетние злаковые и некоторые двудольные сорняки	Симба®									
Однолетние двудольные сорняки	Пилот®		Пилот®							
				Трицепс® (1 - 2 обработки в смеси с Адью®)						
				Бицепс® гарант; Бицепс® 22; Бицепс® 300*						
Однолетние и многолетние двудольные сорняки, в т. ч. виды осота, бодяка, ромашки, горца, латука, гречишка вьюнковая					Хакер®; Лонтрел-300					
					Хакер® в смеси с Бицепсом® гарант (двукратная обработка)					
Однолетние и многолетние злаковые сорняки			Граминион®; Миура®; Квикстеп®							
Свекловичные блошки, долгоносики, тли, мертвоеды			Брейк®; Борей®; Борей® Нео; Энлиль®							
Свекловичные долгоносики, луговой мотылек, свекловичные блошки, листовая тля			Борей® Нео; Тайра®							
Луговой мотылек			Брейк®; Борей®; Борей® Нео; Шарпей®							
Клопы, листовая тля, минирующая муха, минирующая моль, клещи, цикадки, долгоносики			Борей® Нео; Сирокко®							
Мучнистая роса, церкоспороз, фомоз					Бенорад®; Колосаль® Про					
Церкоспороз, мучнистая роса					Кредо®					
Мучнистая роса, церкоспороз, альтернариоз					Тирада®*; Раёк®					

** – завершается регистрация препарата*

avgust crop protection

Комплексная система защиты сои
препаратами компании «Август»

Схема защиты сои		00	08	10	12	51 - 79				89
Вредный объект, назначение	До посева	Посев	Набухание семян	Всходы	1 - 3 настоящих листа	Ветвление	Цветение	Образование бобов	Налив семян	Созревание
Комплекс вредителей всходов и проростков (в т. ч. проволочники, долгоносики)	Табу®; Табу® Нео; Табу® супер									
Фузариозная и питиозная корневые гнили, фузариозное увядание, аскохитоз, церкоспороз, плесневение семян	Оплот®; Кредо**; Синклер®									
Плесневение семян, аскохитоз, фузариоз, бактериоз	Тирада®*; ТМТД ВСК									
Все виды двудольных и злаковых сорняков	Торнадо® 500; Торнадо® 540; Суховей®									
Однолетние злаковые и некоторые двудольные сорняки	Симба®									
Однолетние двудольные и злаковые сорняки	Гамбит®									
Однолетние злаковые и двудольные сорняки	Лазурит®; Лазурит® ультра*				Парадокс®					
Однолетние и некоторые многолетние двудольные сорняки					Алсион®*					
Однолетние двудольные и злаковые сорняки					Корсар® супер					
Однолетние и некоторые многолетние двудольные и однолетние злаковые сорняки	Фабиан®; Фабиан® + Адью®									
Однолетние двудольные сорняки, в т. ч. дурнишник обыкновенный					Корсар®					
Однолетние и многолетние злаковые сорняки				Граминион®; Миура®; Квикстеп®						
Антракноз, аскохитоз, мучнистая роса, септориоз, церкоспороз, бактериоз				Бенорад®**						
Альтернариоз, аскохитоз, антракноз, септориоз, церкоспороз				Колосаль® Про						
Антракноз, альтернариоз, аскохитоз, септориоз, фузариоз, церкоспороз, ржавчина, фомоз, пероноспороз				Ракурс®; Спирит®						
Луговой мотылек, соевая плодожорка, бобовая огневка, многоядный листоед				Шарпей®						
Десикация										Суховей®***; Торнадо® 540

* – *завершается регистрация препарата*
** – *завершается регистрация препарата для применения на данной культуре*
*** – *завершается регистрация препарата для применения данным способом на данной культуре*

Комплексная система защиты рапса
препаратами компании «Август»

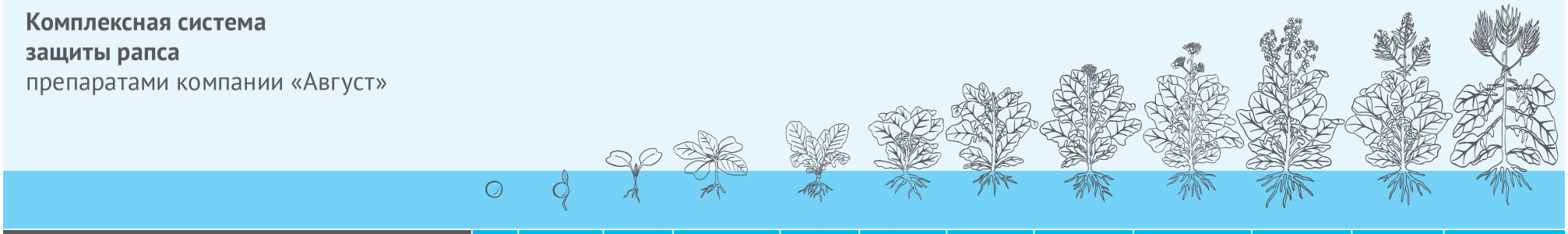

Схема защиты рапса		00	07	10	13	18	39	40 - 50	50 - 57	60 - 63	65	71 - 79	89
Вредный объект, назначение	До посева	Посев	Прорастание	Семядоли	3 - 4 настоящих листа	Розетка	Более 9 настоящих листьев	Рост стебля	Бутонизация	Начало цветения	Цветение	Образование стручков	Полное созревание
Крестоцветные блошки	Табу®; Табу® Нео												
Все виды двудольных и злаковых сорняков	Торнадо® 500; Торнадо® 540												
Однолетние злаковые и некоторые двудольные сорняки	Симба®												
Однолетние злаковые и двудольные сорняки, в т. ч. подмаренник цепкий			Транш® супер										
Однолетние злаковые и двудольные сорняки (для сортов и гибридов, устойчивых к имидазолинонам)					Парадокс® + Грейдер® + ПАВ Адью®								
Однолетние (в т. ч. крестоцветные) и некоторые многолетние двудольные сорняки				Эсток®									
Виды осота, ромашки, горца					Хакер®; Лонтрел-300								
Однолетние и многолетние двудольные сорняки, в т. ч. подмаренник цепкий, виды осота, горца и др.					Галион®								
Однолетние и многолетние злаковые сорняки				Граминион®; Миура®; Квикстеп®									
Повышение устойчивости к полеганию, увеличение количества ветвей, стручков и семян на растении, повышение урожайности (рапс яровой и озимый); улучшение перезимовки культуры (рапс озимый)						Рэгги® (осенняя обработка рапса озимого)		Рэгги® (весенняя обработка рапса озимого и ярового)					
Рапсовый цветоед, крестоцветные блошки					Брейк®; Шарпей®								
Рапсовый пилильщик, рапсовый цветоед, рапсовый семенной скрытнохоботник, блошки					Аспид®; Борей®; Борей® Нео*								
Альтернариоз, фомоз, мучнистая роса (на озимом рапсе – двукратная обработка)					Колосаль®; Колосаль® Про				Колосаль®; Колосаль® Про				
Десикация													Суховей®**; Торнадо® 540

* – завершается регистрация препарата для применения на данной культуре
** – завершается регистрация препарата для применения данным способом на данной культуре

avgust crop protection

Комплексная система защиты картофеля
препаратами компании «Август»

Схема защиты картофеля		00	03 - 05	11	15	19	51	55 - 59	59 - 65	69 - 89	91 - 93
Вредный объект, назначение	До посадки	Посадка	Прорастание	Всходы	Высота ботвы 5 см	Высота ботвы 15 см	Развитие листьев	Бутонизация	Цветение	Созревание	Увядание
Проволочники, колорадский жук	Табу®										
Ризоктониоз	Бенорад®										
Фитофтороз, парша, гнили, ризоктониоз	ТМТД ВСК										
Ризоктониоз, фузариоз (обработка до и во время посадки)	Синклер®										
Проволочники, колорадский жук, тли		Табу®; Табу® супер									
Все двудольные и злаковые сорняки	Торнадо® 500; Торнадо® 540										
Однолетние двудольные и злаковые сорняки	Гамбит®										
Однолетние двудольные и злаковые сорняки	Лазурит®; Лазурит® ультра* (однократно)				Лазурит®; Лазурит® супер (однократно)						
	Лазурит®; Лазурит® супер; Лазурит® ультра* (первая обработка)				Лазурит®; Лазурит® супер; Лазурит® ультра* (повторно)						
Многолетние (пырей) и однолетние злаковые и некоторые двудольные сорняки					Эскудо® до высоты ботвы 20 см; Лазурит® Дуо						
					Эскудо® (первая обработка)	Эскудо® до высоты ботвы 20 см (повторно)					
Однолетние и многолетние (пырей) злаковые сорняки					Граминион®; Миура®; Квикстеп®						
Фитофтороз, альтернариоз							Метаксил®; Ордан®; Ордан® МЦ; Раёк® (альтернариоз); Кумир®; Талант®; Тирада®*				
Колорадский жук, картофельная моль, коровка, тли						Борей®; Борей® Нео; Танрек®; Сирокко®; Шарпей®					
Десикация											Суховей®
Подавление прорастания, повышение устойчивости к болезням при хранении											Трафик®
Гнили при хранении (обработка клубней перед закладкой на хранение)											Синклер®

* – *завершается регистрация препарата*

Комплексная система защиты подсолнечника
препаратами компании «Август»

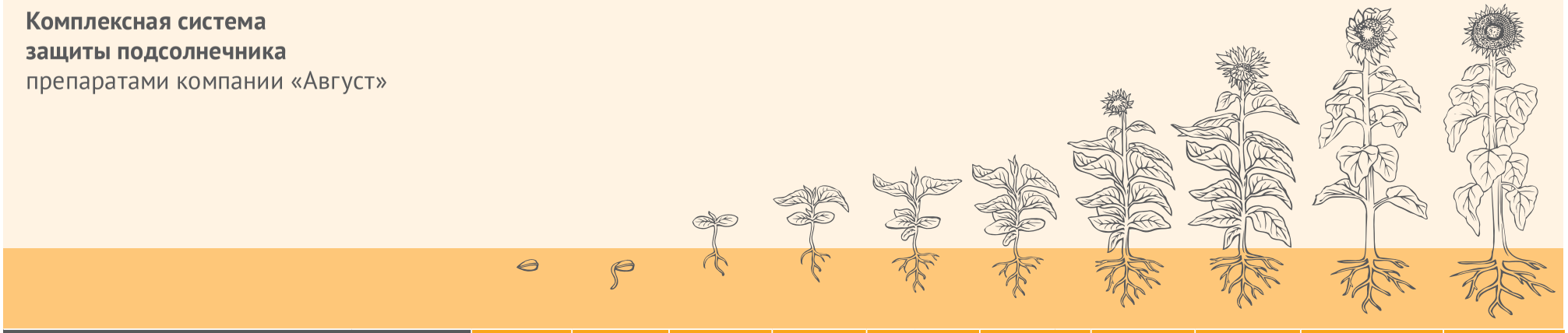

Схема защиты подсолнечника		00	05	10	12	14	18 - 53	57	59 - 61	89	92
Вредный объект, назначение	До посева	Посев	Прорастание	Семядоли	1 пара настоящих листьев	2 - 3 пары настоящих листьев	5 - 7 пар настоящих листьев	Бутонизация	Начало цветения	Начало побурения корзинки	Полное созревание
Проволочники	Табу®; Табу® Нео; Табу® супер										
Белая и серая гнили, плесневение семян, пероноспороз, бактериоз	Тирада®*										
Фомопсис, ложная мучнистая роса, серая, белая, сухая, сухая ризопусная, фузариозная гнили, альтернариоз	Синклер®										
Фомопсис, белая и серая гнили, плесневение семян, пероноспороз	Виал® ТрасТ; ТМТД ВСК										
Однолетние злаковые и двудольные сорняки		Камелот®									
Однолетние злаковые и некоторые двудольные сорняки	Симба®										
Однолетние двудольные сорняки	Гаур®										
Однолетние двудольные и злаковые сорняки	Гайтан®; Гамбит®										
Все виды двудольных и злаковых сорняков	Торнадо® 500; Торнадо® 540										
Однолетние и многолетние злаковые сорняки				Граминион®; Миура®; Квикстеп®							
Однолетние злаковые и двудольные сорняки (для сортов и гибридов, устойчивых к имидазолинонам)						Парадокс® + + Грейдер®+ + ПАВ Адью®					
Луговой мотылек, хлопковая совка				Шарпей®							
Мучнистая роса, ржавчина, альтернариоз, фомоз, белая и серая гниль					Колосаль® Про**						
Фомопсис, серая гниль, белая гниль, фомоз					Бенорад®**						
Фомопсис, фомоз, серая и белая гнили, альтернариоз, ржавчина					Спирит®**						
Десикация										Торнадо® 540; Суховей®	

* – завершается регистрация препарата
** – завершается регистрация препарата для применения на данной культуре

avgust crop protection

Комплексная система защиты гороха
препаратами компании «Август»

Схема защиты гороха		0	3	7	11		16				51	64	71	79	89
Вредный объект, назначение	До посева	Посев	Набухание семян	Всходы	Стеблевание		Ветвление стебля				8 настоящих листьев	Цветение	Образование бобов	Созревание	Полная спелость
					1	2	3	4	5	6					
					настоящий лист										
Аскохитоз, фузариоз, серая гниль, антракноз, бактериоз, плесневение семян	Тирада®*; ТМТД ВСК														
Фузариозная, афаномицетная, питиозная корневые гнили, фузариозное увядание, аскохитоз, серая гниль, плесневение семян	Синклер®														
Все виды двудольных и злаковых сорняков	Торнадо® 500; Торнадо® 540														
Однолетние двудольные и злаковые сорняки	Гамбит®														
Однолетние злаковые и двудольные сорняки					Парадокс®; Корсар® супер										
Однолетние двудольные сорняки (при высоте культуры 10 - 15 см)							Гербитокс®								
Однолетние двудольные сорняки, в т. ч. устойчивые к МЦПА									Корсар®						
Однолетние злаковые сорняки					Миура®										
Однолетние и многолетние (в т. ч. пырей ползучий) злаковые сорняки					Квикстеп®										
Клубеньковые долгоносики			Брейк®												
Гороховая зерновка, гороховая плодожорка, гороховая тля						Борей®; Борей® Нео**; Сирокко®; Шарпей®									
Гороховая плодожорка, гороховая зерновка, гороховый комарик, тли, трипсы						Брейк®									
Аскохитоз, мучнистая роса, антракноз, ржавчина					Колосаль® Про										
Антракноз, аскохитоз, мучнистая роса, бактериоз					Бенорад®**										
Десикация (при влажности семян 25 - 35 %)															Суховей®***; Торнадо® 540

* – *завершается регистрация препарата*
** – *завершается регистрация препарата для применения на данной культуре*
*** – *завершается регистрация препарата для применения данным способом на данной культуре*

Комплексная система защиты льна
препаратами компании «Август»

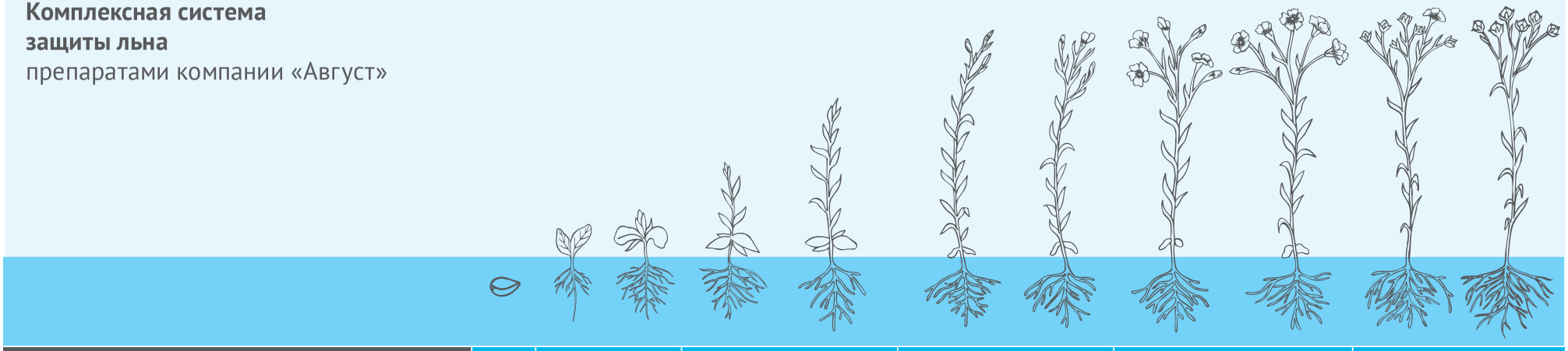

Схема защиты льна							
Вредный объект, назначение	До посева	Посев	Всходы	Фаза «ёлочки»	Бутонизация	Цветение	Созревание
Льняные блошки (лен-долгунец)	Табу®						
Плесневение семян, крапчатость, аскохитоз, фузариоз, полиспороз, антракноз (лен-долгунец)	Бункер®; ТМТД ВСК						
Все виды двудольных и злаковых сорняков	Торнадо® 500; Торнадо® 540						
Однолетние двудольные сорняки				Гербитокс®; Гербитокс®-Л			
Однолетние двудольные, в т. ч. устойчивые к МЦПА, и некоторые многолетние двудольные сорняки				Магнум®			
Однолетние и некоторые многолетние двудольные сорняки (лен-долгунец)				Алсион®*			
Однолетние двудольные сорняки, в т. ч. дурнишник обыкновенный (лен-долгунец)				Корсар®			
Виды осота, бодяка, ромашки, горцев (лен масличный – только на технические цели)				Хакер®; Лонтрел-300			
Однолетние и многолетние злаковые сорняки				Миура®; Квикстеп®			
Льняные блошки (лен-долгунец)			Брейк®; Сэмпай®; Шарпей®				
Пасмо, антракноз, фузариозное побурение (лен на технические цели)				Бенорад®**			
Десикация (лен масличный)							Суховей®***
Десикация (лен-долгунец – товарные посевы)							Торнадо®
Десикация (лен-долгунец, лен масличный – на технические цели)							Торнадо® 540

* – *завершается регистрация препарата*
** – *завершается регистрация препарата для применения на данной культуре*
*** – *завершается регистрация препарата для применения данным способом на данной культуре*

avgust crop protection

Комплексная система защиты капусты
препаратами компании «Август»

Схема защиты капусты		00	10	14 - 15	19	41	42 - 48	49
Вредный объект	До посева (высадки рассады)	Посев	Всходы	Высадка рассады	6 - 8 настоящих листьев	13 - 19 листьев, начало формирования кочана	Формирование кочана	Уборка
Все двудольные и злаковые сорняки	Торнадо® 500; Торнадо® 540							
Однолетние злаковые и некоторые двудольные сорняки		Симба®			Симба®			
Однолетние и многолетние двудольные сорняки, в том числе подмаренник цепкий, виды ромашки, горца, щирицы, мари, бодяка и осота, гречишка вьюнковая и др.			Галион®					
Однолетние и многолетние (пырей ползучий) злаковые сорняки					Миура®; Квикстеп®			
Виды осота, бодяка, ромашки, горца					Хакер®			
Белянки, капустная совка, капустная моль, тли, мухи				Алиот®				
Капустная моль, капустная совка, капустная и репная белянки, капустная тля, крестоцветные блошки				Борей®; Борей® Нео*				
Капустная и репная белянки, капустная совка, капустная моль				Герольд®; Шарпей®; Сэмпай®; Брейк®				

** – завершается регистрация препарата для применения на данной культуре*

Комплексная система защиты моркови
препаратами компании «Август»

Схема защиты моркови		00	09	10	12	13	41	42 - 48	49
Вредный объект	До посева	Посев	«Вилочка»	Семядоли	Два настоящих листа	Три настоящих листа	Формирование корнеплода	Рост корнеплода	Уборка
Все двудольные и злаковые сорняки	Торнадо® 500; Торнадо® 540								
Однолетние двудольные и злаковые сорняки		Гамбит®							
Однолетние злаковые и двудольные сорняки		Гайтан®							
Однолетние и многолетние (пырей ползучий) злаковые сорняки			Граминион®; Миура®; Квикстеп®						
Морковная муха, морковная листоблошка					Борей®				
Альтернариоз, мучнистая роса					Тирада®*				

** – завершается регистрация препарата*

avgust crop protection

Комплексная система защиты лука
препаратами компании «Август»

Схема защиты лука		000	009	011	012	11 - 12	13 - 15	41	43 - 45	47	49
Вредный объект	До посева	Посев	Всходы	Петелька	«Шильце»	Первый - второй настоящие листья	Третий - пятый настоящие листья	Начало формирования луковицы	30 - 50 % диаметра луковицы	10 % листьев полегли	Верхняя лампа сухая, остановка роста
Все виды двудольных и злаковых сорняков	Торнадо® 500; Торнадо® 540										
Однолетние злаковые и двудольные сорняки (кроме лука на перо)		Гайтан®									
Некоторые однолетние и многолетние двудольные сорняки, в том числе подмаренник цепкий, гречишка вьюнковая, вьюнок полевой (кроме лука на перо)						Деметра® (дробное применение)					
Однолетние двудольные сорняки (кроме лука на перо)						Гаур®					
Однолетние и многолетние (в т. ч. пырей ползучий) злаковые сорняки						Граминион®; Миура®; Квикстеп®					
Пероноспороз						Метаксил®; Ордан®; Ордан® МЦ; Талант® (лук на семена)					
Пероноспороз, альтернариоз						Спирит®**; Тирада®*					
Луковая муха, трипсы						Борей®; Брейк®					
Трипсы, клещи, луковая муха (семенные посевы)						Сирокко®					
Подавление прорастания, повышение устойчивости к болезням при хранении										Трафик®	

* – *завершается регистрация препарата*

** – *завершается регистрация препарата для применения на данной культуре*

Комплексная система защиты томатов
препаратами компании «Август»

Схема защиты томатов									
Вредный объект	До посева или высадки рассады	Посев или высадка рассады	Фаза 1 - 2 листьев культуры	Фаза 2 - 4 листьев культуры	Фаза 3 - 5 листьев культуры	Фазы активного роста	Цветение	Завязывание плодов	Созревание
Все виды двудольных и злаковых сорняков	Торнадо® 500; Торнадо® 540								
Томаты рассадные: однолетние двудольные и злаковые сорняки	Лазурит®; Лазурит® ультра* (однократно)	Лазурит®; Лазурит® супер; Лазурит® ультра* (однократно, через 15 - 20 дней после высадки рассады в грунт)							
Томаты посевные: однолетние двудольные и злаковые сорняки			Лазурит®; Лазурит® супер; Лазурит® ультра* (первая обработка)	Лазурит®; Лазурит® супер; Лазурит® ультра* (однократно)	Лазурит®; Лазурит® супер; Лазурит® ультра* (вторая обработка)				
Томаты рассадные и посевные: многолетние и однолетние злаковые и некоторые двудольные сорняки				Эскудо® однократно или Эскудо® (первая обработка)	Эскудо® (вторая обработка при дробном применении)				
Альтернариоз (в открытом грунте)				Раёк®					
Фитофтороз, бурая пятнистость (на семенных участках)				Талант®					
Фитофтороз, альтернариоз				Метаксил®					
						Ордан®; Ордан® МЦ; Кумир®			
Колорадский жук			Борей®; Борей® Нео**; Брейк®						
Тепличная белокрылка				Танрек®					
Тли, цикадки, трипсы, клещи, хлопковая совка (на семенных участках)						Сирокко®; Алиот®			

* – *завершается регистрация препарата*
** – *завершается регистрация препарата для применения на данной культуре*

avgust crop protection

Комплексная система защиты огурцов
препаратами компании «Август»

Схема защиты огурцов		00	10	11	13 - 61	61 - 71	71 - 89
Вредный объект	До посева	Посев	Всходы	Первый настоящий лист	Рост и развитие листьев	Цветение	Формирование урожая
Все виды двудольных и злаковых сорняков	Торнадо® 500; Торнадо® 540						
Пероноспороз (в открытом грунте)				Метаксил® (до трех обработок, первая – профилактическая, последующие – с интервалом 10 - 14 дней)			
Пероноспороз (в открытом и защищенном грунте)					Ордан® или Ордан® МЦ (до трех обработок, первая – профилактическая в фазе 4 - 6 настоящих листьев или не позднее двух суток после инфицирования растений, последующие – с интервалом 7 - 10 дней)		
Тли, тепличная белокрылка (в защищенном грунте)				Танрек®			

Комплексная система защиты семечковых садов
препаратами компании «Август»

Схема защиты семечковых садов										
Вредный объект	Распускание почки («зеленый конус»)	Фаза «мышиное ушко»	Обособление бутонов	Розовый бутон	Полное цветение	Опадение лепестков	Размер плода с лещину	Размер плода с грецкий орех	Формирование и рост плодов	Полное созревание плодов
Все виды двудольных и злаковых сорняков			Торнадо® (при условии защиты культуры)							
Плодожорки, листовертки, клещи	Брейк®					Брейк®				
Яблонная плодожорка, листовертки	Борей®; Сэмпай® (листовертки)					Борей®; Сэмпай® (плодожорка)				
Щитовки, клещи, тли, моли, плодожорки, листовертки, яблонная медяница, яблонный цветоед			Сирокко®				Сирокко®			
Яблонный цветоед, щитовки, тли			Борей® Нео**				Борей® Нео**			
Тли, плодожорки, листовертки, медяница			Алиот®				Алиот®			
Яблонная плодожорка, моль-малютка, кольчатый шелкопряд, златогузка, боярышница			Герольд®				Герольд®			
Американская белая бабочка (в неплодоносящих садах)	Брейк®					Брейк®				
			Герольд®				Герольд®			
Парша, мучнистая роса	Раёк® (2 обработки)					Раёк® (2 обработки с интервалом 10 - 15 дней)				
Парша, монилиоз	Кумир® (первая обработка)					Кумир® (две обработки с интервалом 7 - 10 дней)				
Парша, монилиоз, мучнистая роса, гнили плодов при хранении (монилиозная, пенициллезная, горькая, плесневидная)	Тирада®* (парша, монилиоз, мучнистая роса)					Тирада®* (гнили плодов при хранении)				

* – *завершается регистрация препарата*
** – *завершается регистрация препарата для применения на данной культуре*

avgust crop protection

Комплексная система защиты виноградников
препаратами компании «Август»

Схема защиты винограда	00 - 13	13 - 15	15 - 57	57 - 65	65 - 73	75	83	85
Вредный объект	Распускание почек	2 - 5 листьев	5 - 8 листьев - разрыхление соцветий	Разрыхление соцветий	Распрямление тычинок - конец цветения	Рост ягод	Созревание ягод	Полная спелость
Все виды двудольных и злаковых сорняков		Торнадо® (при условии защиты культуры)						
Милдью		Метаксил® (до трех обработок); Ордан® (до трех обработок); Ордан® МЦ (до трех обработок); Кумир® (до четырех обработок)						
Оидиум, черная пятнистость, краснуха, черная и серая гниль			Тирада®*					
Оидиум			Колосаль® Про (до четырех обработок); Колосаль® (до четырех обработок)					
Листовертки, клещи			Брейк®; Сирокко®; Алиот®					
Листовертки			Борей®; Борей® Нео**; Шарпей®					

* – *завершается регистрация препарата*
** – *завершается регистрация препарата для применения на данной культуре*

Инновационные препараты в системах защиты культур

Инновации в средствах защиты растений – это способ достижения лучшего результата в земледелии, лучших урожаев и роста бизнеса земледельцев.
Многолетняя практика успешного применения ХСЗР и научные исследования дали возможность компании «Август» создать инновационные продукты.
Они объединены в группу под общим названием **«Expectrum»**.
Название «Expectrum» (Экспектрум) составлено из слов «эксперт» и «спектр». Это означает, что в основу идеи группы инновационных продуктов была заложена огромная профессиональная экспертиза компании «Август», широчайший спектр профессиональных решений, принимаемых ее сотрудниками.

Что дает «Expectrum» потребителям?

Уверенность и защищенность: возможность защищать свои посевы препаратами, в которых заложена максимальная эффективность и безопасность.
Возможность развития: применять новые и лучшие на сегодняшний день препараты от лидера российского рынка, развивать прогрессивные технологии защиты.
В группу вошли 4 линии продуктов, имеющие **явно выраженные инновации**.

1. **Линия «Original»** – по наличию патента (включает препараты, обладающие патентной новизной сочетания действующих веществ).
2. **Линия «Form»** – по препаративной форме (включает препараты, имеющие уникальную препаративную форму).
3. **Линия «Defence»** – по сочетанию д. в. (включает препараты, имеющие уникальное сочетание действующих веществ, которое существенно расширяет спектр действия препаратов, повышает надежность их применения в различных условиях).
4. **Линия «Double force»** – по комбинации препаратов (включает продукты «твин-пак». Сочетание нескольких действующих веществ в этих препаратах позволяет значительно расширить спектр гербицидной активности, увеличить гибкость применения по срокам и фазам развития культуры, снизить риск проявления фитотоксичности).

Линия «Original»	
Бомба	трибенурон-метил + флорасулам
Виал Трио	ципроконазол + тиабендазол + прохлораз
Табу супер	имидаклоприд + фипронил
Фабиан	имазетапир + хлоримурон-этил
Линия «Form»	
Квикстеп	клетодим + галоксифоп-Р-метил
Колосаль Про	тебуконазол + пропиконазол
Лазурит супер	метрибузин
Ластик Топ	феноксапроп-П-этил + клодинафоп-пропаргил + антидот
Линия «Defence»	
Балерина супер	сложный 2-этилгексиловый эфир 2,4-Д кислоты + флорасулам
Борей Нео	альфа-циперметрин + имидаклоприд + клотианидин
Квикстеп	клетодим + галоксифоп-Р-метил
Корсар супер	бентазон + имазамокс
Крейцер	никосульфурон + тифенсульфурон-метил + флорасулам
Ластик Топ	феноксапроп-П-этил + клодинафоп-пропаргил + антидот
Оплот	дифеноконазол + тебуконазол
Оплот Трио	тебуконазол + дифеноконазол + азоксистробин
Ракурс	ципроконазол + эпоксиконазол
Спирит	эпоксиконазол + азоксистробин
Табу Нео	имидаклоприд + клотианидин
Терция	тритиконазол + прохлораз + азоксистробин
Тирада*	тирам + дифеноконазол
Линия «Double force»	
Бомба Микс	трибенурон-метил + флорасулам + эфир 2,4-Д

* *– завершается регистрация препарата*

avgusi

Протравители

Бункер 34
Виал ТрасТ 36
Виал Трио 38
Витарос 40
Оплот 42
Оплот Трио 44
Синклер 46
Табу 48
Табу Нео 50
Табу супер 52
Терция 54
Тирада* 56
ТМТД ВСК 58

Бункер®

тебуконазол, 60 г/л

Надежность и экономичность

Преимущества препарата:

- очень широкий спектр действия
- высокая системная активность
- продолжительный защитный эффект
- низкая норма расхода
- высокотехнологичная препаративная форма

Назначение:
системный фунгицид для предпосевной обработки семян зерновых культур и льна-долгунца.

Действующее вещество:
тебуконазол, 60 г/л.

Препаративная форма:
водно-суспензионный концентрат. Это современная сложная рецептура, обеспечивающая равномерное нанесение действующего вещества на семена и создание на их поверхности очень качественной, прокрашенной, достаточно прочной пленки препарата, не осыпающейся после высыхания. Благодаря этому препарат удобен в работе – при приготовлении рабочего раствора он не пылит, после разбавления водой образует стабильную суспензию, в процессе протравливания не образует осадка на дне бака.

Характеристика действующего вещества:
тебуконазол относится к химическому классу триазолов.

Механизм действия:
препарат обладает профилактическим и лечащим системным действием. Угнетает развитие грибов-возбудителей болезней, находящихся на поверхности семян и развивающихся внутри них.
Тебуконазол подавляет биосинтез эргостерина в мембранах клеток фитопатогенов, что приводит к их гибели. Благодаря перемещению в зародыш семени, препарат уничтожает головневую инфекцию и затем передвигается к точкам роста, защищая всходы и корневую систему растений от поражения почвенными патогенами.

Скорость воздействия:
на семенную инфекцию воздействует уже через 2 - 4 ч после высева протравленных семян в почву.

Период защитного действия:
обеспечивает полную защиту от поверхностной и внутренней семенной инфекции.
Препарат достаточно эффективен против корневых (прикорневых) гнилей и листостебельной инфекции на начальных этапах роста и развития растений (до фазы кущения зерновых культур, фазы бутонизации льна-долгунца). Болезни колоса, развивающиеся на более поздних этапах роста растений (пыльная и твердая головня), подавляются при обработке семян.

Рекомендации по применению:
протравливание семян Бункером® проводят заблаговременно или непосредственно перед посевом семян. Свежеубранные семена озимых культур обрабатывают не позднее чем за 2 - 5 дней до посева. Для обработки рекомендуется брать очищенные от пыли и примесей семена, что обеспечивает хорошую прилипаемость и лучшее качество протравливания. Качество обработки контролируется по интенсивности окраски семян красителем, входящим в состав формуляции.

Совместимость:
Бункер® обеспечивает достаточную защиту семян и проростков растений от комплекса патогенов. При этом не требуется усиления фунгицидного действия за счет других препаратов.
Бункер® совместим в баковых смесях с инсектицидными протравителями Табу®, Табу® Нео и Табу® супер.

Расход рабочей жидкости:
для обработки 1 т семян зерновых культур обычно используют 10 л рабочей жидкости, льна-долгунца – 5 л.

Упаковка:
канистры по 5 и 10 л.

® – зарегистрированный товарный знак АО Фирма «Август»

Высококачественный и экономичный протравитель семян зерновых культур и льна против семенной и почвенной инфекции

Культура	Заболевание	Норма расхода препарата, л/т
Пшеница яровая	Пыльная и твердая головня, гельминтоспориозная и фузариозная корневые гнили, септориоз, плесневение семян	0,4 - 0,5
Пшеница озимая	Твердая и пыльная головня, гельминтоспориозная и фузариозная корневые гнили	0,4
	Плесневение семян, септориоз	0,4 - 0,5
	Фузариозная снежная плесень	0,5
Ячмень яровой и озимый	Каменная головня	0,4
	Пыльная и пыльная ложная головня	0,5
	Гельминтоспориозная и фузариозная корневые гнили, плесневение семян	0,4 - 0,5
Рожь озимая	Гельминтоспориозная и фузариозная корневые гнили	0,4
	Фузариозная снежная плесень	0,5
Овес	Пыльная и покрытая головня	0,4
	Красно-бурая пятнистость	0,5
Лен-долгунец	Антракноз, крапчатость	0,4 - 0,5

Виал® ТрасТ

тиабендазол, 80 г/л + тебуконазол, 60 г/л +
+ антистрессовые компоненты

Забота о здоровье каждого зернышка

Преимущества препарата:

- исключительно высокая эффективность против широкого спектра болезней благодаря тщательно подобранной комбинации двух разных по спектру биологической активности действующих веществ
- наличие в составе протравителя специально введенных антистрессовых компонентов, что исключает проявление ретардантного эффекта даже при заглубленном посеве семян и засушливых условиях
- ростостимулирующее действие, повышение всхожести семян, энергии их прорастания, обеспечение дружных всходов

Назначение:

двухкомпонентный системный фунгицид для предпосевной обработки семян зерновых культур и подсолнечника от комплекса болезней.

Действующие вещества:

тиабендазол, 80 г/л, тебуконазол, 60 г/л и антистрессовые компоненты.

Препаративная форма:

водно-суспензионный концентрат. Эта формуляция обеспечивает отличное и равномерное нанесение действующих веществ на обрабатываемую зерновку и создает на ее поверхности высококачественную, прокрашенную, достаточно прочную пленку препарата, не осыпающуюся после высыхания и не пылящую. При приготовлении рабочего раствора после разбавления водой протравитель образует стабильную суспензию, в процессе протравливания не оседает на дне бака.

Характеристика действующих веществ:

тиабендазол относится к химическому классу бензимидазолов, тебуконазол – к триазолам. Оба активных ингредиента обладают профилактическим и лечащим системным действием.
Тиабендазол нарушает процесс деления ядра клеток фитопатогенов. Он в значительной степени усиливает эффективность тебуконазола против поражающих корневую систему возбудителей корневых и прикорневых гнилей, снежной плесени, основная масса которых находится на корневых и пожнивных остатках в почве.
Тебуконазол подавляет биосинтез эргостерина в мембранах клеток фитопатогенов. Препятствует развитию наружной (твердая головня, септориоз, гельминтоспориоз) и внутренней (пыльная головня) инфекции семян.

Механизм действия:

проникая в зерновки и перемещаясь в зародыши семян зерновых культур, препарат уничтожает головневую инфекцию. Затем он передвигается к точкам роста проростков, защищая всходы и корневую систему молодых растений от поражения почвенными патогенами.
Виал® ТрасТ не только дезинфицирует семена, но и частично обеззараживает почву и растительные остатки вокруг них. Поэтому он незаменим в современных технологиях производства зерна с применением минимальной и «нулевой» обработки почвы, а также в севооборотах с насыщением зерновыми культурами более 50 %, где создается высокий инфекционный фон. Протравитель подавляет также листостебельную инфекцию на начальных этапах роста и развития растений.
Введенные в состав Виала® ТрасТ антистрессовые компоненты в микроколичествах содержат биологически активные растительные модуляторы. Они снижают возможный ретардантный эффект, который иногда при неблагоприятных условиях (например, засуха, заглубленный посев семян) могут вызывать триазольные соединения, в том числе тебуконазол. Отмечено, что Виал® ТрасТ укрепляет иммунитет растений, повышает всхожесть семян, увеличивает энергию их прорастания, обеспечивает дружные всходы и стимулирует рост растений.

Скорость воздействия:

на семенную инфекцию препарат начинает действовать уже через 2 - 4 ч после высева протравленных семян в почву.

Период защитного действия:

обеспечивает полную защиту от семенной инфекции. Препарат достаточно эффективен против корневых (прикорневых) гнилей и листостебельной инфекции на начальных этапах роста и развития растений. Болезни,

Двухкомпонентный системный фунгицид для предпосевной обработки семян зерновых культур и подсолнечника от комплекса болезней

Культура	Заболевание	Норма расхода препарата, л/т
Пшеница яровая и озимая	Твердая головня, гельминтоспориозная и фузариозная корневые гнили, плесневение семян, бурая ржавчина и септориоз (на ранних фазах)	0,3 - 0,4
	Пыльная головня	0,4
Ячмень яровой	Каменная головня, пыльная головня, черная (ложная) головня, гельминтоспориозная и фузариозная корневые гнили, плесневение семян	0,4 - 0,5
Ячмень озимый		0,4
Рожь озимая	Стеблевая головня, гельминтоспориозная и фузариозная корневые гнили, плесневение семян	0,3 - 0,4
	Фузариозная и тифулезная снежная плесень	0,4
Овес	Пыльная головня, покрытая головня, плесневение семян	0,3 - 0,4
Подсолнечник	Фомопсис, белая и серая гнили, плесневение семян	0,4 - 0,5

развивающиеся на более поздних этапах роста растений (пыльная и твердая головня), уничтожаются при обработке семян.

Рекомендации по применению:

обработку семян осуществляют заблаговременно (до 1 года) или непосредственно перед посевом. Заблаговременно можно протравливать только кондиционные семена при надлежащих условиях дальнейшего хранения. Если обработанные семена в хозяйстве хранятся до следующего сезона, необходимо контролировать их всхожесть. Протравливание проводят с увлажнением. Для обработки рекомендуется применять очищенные от пыли и примесей семена, что обеспечивает хорошую прилипаемость и лучшее качество протравливания. Качество обработки контролируется по интенсивности окраски семян.

Совместимость:

Виал® ТрасТ совместим в баковых смесях с инсектицидными протравителями Табу®, Табу® Нео и и Табу® супер.

Расход рабочей жидкости:

для обработки 1 т семян необходимо использовать не менее 10 л рабочей жидкости.

Упаковка:

канистры по 5 и 10 л.

® – зарегистрированный товарный знак АО Фирма «Август»

expectrum
инновационные продукты

Виал® Трио

прохлораз, 120 г/л + тиабендазол, 30 г/л + ципроконазол, 5 г/л

Тройная забота о здоровье каждого зернышка

Преимущества препарата:

- усиленная и длительная защита проростков и молодых растений против корневых и прикорневых гнилей даже при высоком инфекционном фоне благодаря прочному закреплению действующих веществ в почвенно-поглощающем комплексе корневой зоны растений
- высокая эффективность против почвенной, семенной и ранней аэрогенной инфекции
- улучшенная препаративная форма с контролируемым размером частиц и специально подобранными полимерными добавками, образующими микропленку на зерновке
- запатентованная смесь трех действующих веществ, разработанная с учетом спектра наиболее распространенных заболеваний зерновых культур

Назначение:

комбинированный фунгицидный протравитель семян системного действия против комплекса заболеваний зерновых культур, передающихся через семена и почву.

Действующие вещества:

прохлораз, 120 г/л, тиабендазол, 30 г/л и ципроконазол, 5 г/л.

Препаративная форма:

водно-суспензионный концентрат.

Характеристика действующих веществ:

прохлораз относится к имидазолам, проявляет локально-системное, защитное и сильное лечащее действие.
Тиабендазол принадлежит к классу бензимидазолов, характеризуется защитным и лечащим системным действием.
Ципроконазол относится к химическому классу триазолов, является системным фунгицидом с защитным и лечащим действием.

Механизм действия:

прохлораз ингибирует биосинтез клеточных стенок грибов. Проникает в обработанные семена неглубоко, благодаря чему высокоэффективен против возбудителей, находящихся на поверхности и в верхних покровах семян. Прохлораз обеспечивает высокий уровень фунгицидной активности против корневых гнилей и церкоспореллеза. За счет высокой почвенной стабильности защищает озимые от снежной плесени.
Тиабендазол нарушает процесс деления ядра клеток фитопатогенов. Он в значительной степени усиливает эффективность других действующих веществ против поражающих подземную часть растений возбудителей корневых и прикорневых гнилей, снежной плесени, основная масса которых находится на корневых и пожнивных остатках в почве.
Ципроконазол ингибирует биосинтез клеточных стенок грибов. В отличие от других ингибиторов биосинтеза стеринов, имеет более широкий ареал действия в растениях, передвигается в молодые проростки и обеспечивает длительную защиту вегетирующих частей.
Ципроконазол – один из наиболее эффективных триазолов, надежно защищающих от всех видов головни.
Благодаря этой комбинации активных компонентов Виал® Трио идеально подходит для применения в современных технологиях производства зерна с использованием минимальной и «нулевой» обработки почвы, а также в севооборотах с насыщением зерновыми культурами более 50 % и высоким инфекционным фоном.

Скорость воздействия:

на некоторые виды семенной инфекции препарат начинает действовать уже через 2 - 4 часа после обработки, полный спектр действия раскрывается после высева протравленных семян в почву.

Период защитного действия:

обеспечивает полную защиту от почвенной и семенной инфекции. Эффект сохраняется с момента прорастания семян до фазы начала выхода в трубку.

Рекомендации по применению:

протравливание семян проводят заблаговременно (до 1 года) или непосредственно перед посевом. Заблаговременно можно обрабатывать только кондиционные

Трехкомпонентный протравитель семян зерновых культур для защиты от широкого комплекса патогенов

Культура	Заболевание	Норма расхода препарата, л/т
Пшеница яровая, озимая	Твердая головня, пыльная головня, фузариозные и гельминтоспориозные корневые гнили, плесневение семян, снежная плесень, мучнистая роса	0,8 - 1,25
Ячмень яровой, озимый	Каменная головня, пыльная головня, ложная пыльная головня, фузариозные и гельминтоспориозные корневые гнили, плесневение семян, мучнистая роса	

семена при надлежащих условиях дальнейшего хранения. Если обработанные семена в хозяйстве хранятся до следующего сезона, необходимо контролировать их всхожесть. Для протравливания рекомендуется использовать очищенные от пыли и примесей семена, что обеспечивает более качественную обработку.

Возможность возникновения резистентности:

Виал® Трио является смесевым препаратом на основе трех действующих веществ, которые обладают разными механизмами действия, что существенно снижает риск возникновения резистентности.

Особенности препарата:

современная препаративная форма Виала® Трио представляет собой водно-суспензионный концентрат с контролируемым размером частиц. В ее состав также входит специально разработанный для протравителей краситель в форме суспензии с размером частиц менее 1 микрона. Кроме того, для улучшения нанесения компонентов протравителя на зерновку, уменьшения их осыпания при механическом воздействии в состав Виала® Трио введены специально подобранные полимерные добавки, образующие микропленку на зерновке. Она обеспечивает дополнительную защиту семян в процессе хранения и препятствует их плесневению во влажных условиях.

Совместимость:

Виал® Трио совместим с большинством фунгицидных и инсектицидных протравителей, кроме препаратов, обладающих сильнощелочной или сильнокислой реакцией. Препарат можно использовать в комбинации с инсектицидными протравителями Табу®, Табу® Нео и Табу® супер.

Расход рабочей жидкости:

до 10 л/т.

Упаковка:

канистры по 5 и 10 л.

® – зарегистрированный товарный знак АО Фирма «Август»

Витарос®

карбоксин, 198 г/л + тирам, 198 г/л

100%-ная защита семенных посевов зерновых культур от головни

Преимущества препарата:

- непревзойденная эффективность в борьбе с головневыми болезнями
- лучшая защита для оригинальных и элитных семеноводческих посевов
- эффективное подавление корневых гнилей и плесневения семян
- длительное контактное и системное действие против внешней и внутренней семенной инфекции, подавление почвенной инфекции в зоне корней

Назначение:

двухкомпонентный протравитель контактно-системного действия против комплекса заболеваний зерновых и цветочных культур, передающихся через семена, посадочный материал и почву.
Препарат обладает высочайшей эффективностью против видов головни пшеницы и ячменя, поэтому рекомендуется для защиты семеноводческих посевов, чтобы изначально полностью исключить распространение головневых заболеваний с семенным материалом.

Действующие вещества:

карбоксин, 198 г/л и тирам, 198 г/л.

Препаративная форма:

водно-суспензионный концентрат. Эта формуляция обеспечивает отличное и равномерное нанесение фунгицидов на обрабатываемую зерновку и создает на ее поверхности высококачественную, прокрашенную, достаточно прочную пленку препарата, не осыпающуюся после высыхания и не пылящую. При приготовлении рабочего раствора после разбавления водой протравитель образует стабильную суспензию, в процессе протравливания не оседает на дне бака.

Характеристика действующих веществ:

карбоксин относится к классу анилидов и обладает системным действием, тирам принадлежит к классу дитиокарбаматов и проявляет контактную активность.

Механизм действия:

подавляет развитие вегетативных и генеративных органов грибов-возбудителей болезней, находящихся как на поверхности семян, так и внутри них. Благодаря перемещению к точкам роста препарат защищает всходы и корневую систему растений от поражения почвенными патогенами.

Скорость воздействия:

карбоксин подавляет внутреннюю инфекцию через 7 - 8 дней, наружную и почвенную – в течение суток.
Тирам подавляет наружную и почвенную инфекцию в течение 48 ч.

Период защитного действия:

достаточно эффективен против наружной семенной инфекции, корневых (прикорневых) гнилей и листостебельной инфекции, развивающейся на начальных фазах развития растений (до фазы кущения зерновых). Болезни колоса, развивающиеся на более поздних этапах развития (головневые), уничтожаются при обработке семян.

Рекомендации по применению:

протравливание семян зерновых культур проводят заблаговременно или непосредственно перед посевом.
При заблаговременном протравливании семена необходимо довести до влажности на 1 % ниже кондиционной, чтобы при хранении до высева не произошло их самосогревания из-за повышенного увлажнения в результате обработки.
Свежеубранные семена озимых культур протравливают перед посевом, но не позднее, чем за 2 - 5 дней до посева.
Посадочный материал цветочных культур протравливают перед посадкой.

Совместимость:

препарат можно комбинировать с большинством фунгицидных и инсектицидных протравителей, кроме препаратов, обладающих сильнощелочной или сильнокислой реакцией. Витарос® совместим в баковых смесях с инсектицидными протравителями Табу®, Табу® Нео и Табу® супер.

Возможность возникновения резистентности:

проблема образования резистентных форм возбудителей

Комплексный протравитель семян для высокоэффективной защиты семенных посевов зерновых культур от головневых заболеваний

Культура	Заболевание	Норма расхода препарата, л/т
Пшеница яровая и озимая	Твердая головня, гельминтоспориозная и фузариозная корневые гнили, плесневение семян	2,5 - 3
	Пыльная головня	3
Ячмень яровой и озимый	Каменная головня, гельминтоспориозная и фузариозная корневые гнили, плесневение семян	2,5 - 3
	Пыльная головня, ложная (черная) пыльная головня	3
Цветочные культуры (посадочный материал)	Гельминтоспориоз	2

к тираму отсутствует, так как этот компонент препарата обладает неспецифическим действием и ингибирует многие биохимические процессы грибной клетки.
Риск возникновения резистентности к карбоксину существует. Для предотвращения этого рекомендуется чередовать применение Витароса® с фунгицидами других химических классов.

Расход рабочей жидкости:

протравливание проводят с увлажнением. Рекомендуется приготовление маточного раствора. Для этого требуемое количество препарата смешать с водой в отдельной емкости (добавляя препарат в воду в соотношении 1:1).
Для обработки 1 т семян ячменя и пшеницы обычно используют 10 л рабочей жидкости (3 л препарата и 7 л воды). При осеннем протравливании семян озимых культур с повышенной влажностью расход воды необходимо снизить до 5 л на 1 т семян. Протравливание посадочного материала цветочных культур проводят путем его погружения в 0,2%-й рабочий раствор препарата с экспозицией 2 ч.

Упаковка:

канистры по 10 л.

® – зарегистрированный товарный знак АО Фирма «Август»

expectrum
инновационные продукты

Оплот®

дифеноконазол, 90 г/л + тебуконазол, 45 г/л

Добиваться успеха, реализуя потенциал!

Преимущества препарата:

- надежная защита яровых зерновых культур и озимых поздних сроков сева от головневых заболеваний (включая карликовую головню), фузариозной и гельминтоспориозной корневых гнилей, плесневения семян (в том числе альтернариозной семенной инфекции), ранних листовых инфекций; сои – от комплекса болезней
- отсутствие ретардантного действия на всходы культуры, что особенно важно при недостаточном увлажнении и поздних сроках сева
- надежное двойное действие – искореняющее и защитное
- два взаимно дополняющих друг друга по спектру фунгицидной активности действующих вещества с различной динамикой передвижения в растении
- лучшее сочетание цены на препарат и спектра подавляемых патогенов

Назначение:

комбинированный фунгицид системного действия для протравливания семян зерновых культур и сои против комплекса семенной и почвенной инфекции.

Действующие вещества:

дифеноконазол, 90 г/л и тебуконазол, 45 г/л.

Препаративная форма:

водно-суспензионный концентрат.

Характеристика действующих веществ:

тебуконазол относится к химическому классу триазолов, отличается высокой подвижностью, обладает профилактическим и лечащим системным действием. Дифеноконазол также принадлежит к классу триазолов, но менее подвижен, что дает ему дополнительные преимущества по контролю ряда патогенов, в частности, гельминтоспориозной и альтернариозной инфекций.

Механизм действия:

тебуконазол подавляет биосинтез эргостерина в мембранах клеток фитопатогенов, что приводит к их гибели. Он препятствует развитию наружной (твердая головня, септориоз, гельминтоспориоз) и внутренней (пыльная головня) инфекции семян. Дифеноконазол обладает системными свойствами. Он также ингибирует синтез эргостерина, но менее растворим в воде, чем тебуконазол. Поглощение дифеноконазола семенами и проростками происходит постепенно, обеспечивая продолжительную защиту колеоптиле от инфицирования твердой головней. Это действующее вещество накапливается преимущественно в корневой системе и прикорневой части стебля и поэтому в течение длительного времени защищает растения от возбудителей корневых гнилей. Благодаря высокому содержанию дифеноконазола в препарате Оплот®, он обеспечивает также эффективный контроль твердой, пыльной и карликовой головни. Два действующих вещества Оплота® идеально дополняют друг друга – протравитель проникает в растения постепенно и действует дольше как на внутреннюю, так и на внешнюю инфекцию.

Скорость воздействия:

на семенную инфекцию препарат воздействует уже через 2 - 4 ч после обработки семян.
После высева протравленных семян в почву, в момент набухания зерновки и нарастания в ней осмотического давления, то есть когда складываются условия, наиболее благоприятные для развития патогенов, протравитель начинает активно действовать и не дает им развиваться.

Период защитного действия:

обеспечивает полную защиту от поверхностной и внутренней семенной, а также почвенной инфекции. Эффективность препарата против корневых (прикорневых) гнилей и листостебельной инфекции сохраняется на начальных этапах роста и развития растений (с момента прорастания семян до фазы начала выхода в трубку). Болезни колоса, развивающиеся на более поздних этапах роста растений (головневые), подавляются при обработке семян.

Рекомендации по применению:

протравливание семян можно проводить заблаговременно (до 1 года) или непосредственно перед посевом. Заблаговременно можно обрабатывать только кондиционные

Двухкомпонентный системный протравитель системного действия для защиты зерновых культур и сои от комплекса семенной и почвенной инфекции

Культура	Заболевание	Норма расхода препарата, л/т
Пшеница яровая, озимая	Твердая головня, фузариозная и гельминтоспориозная корневые гнили, плесневение семян, септориоз, мучнистая роса (на ранних фазах развития)	0,4 - 0,6
	Пыльная головня	0,5 - 0,6
Ячмень яровой и озимый	Твердая (каменная) и пыльная головня, ложная (черная) пыльная головня, фузариозная и гельминтоспориозная корневые гнили, плесневение семян, сетчатая пятнистость	0,5 - 0,6
Рожь озимая	Стеблевая головня, фузариозная корневая гниль, плесневение семян	0,4 - 0,6
	Снежная плесень	0,5 - 0,6
Овес	Твердая (покрытая) и пыльная головня, фузариозная и гельминтоспориозная корневые гнили, плесневение семян, красно-бурая пятнистость	0,4 - 0,6
Соя	Фузариозная корневая гниль, фузариозное увядание, аскохитоз, церкоспороз, плесневение семян	0,5 - 0,6

семена при надлежащих условиях дальнейшего хранения. Для обработки рекомендуется использовать очищенные от пыли и примесей семена, что обеспечивает хорошую прилипаемость и лучшее качество протравливания. Качество обработки контролируется по интенсивности окраски семян. Протравливание следует проводить с увлажнением. Рекомендуется приготовление маточного раствора препарата. Для этого требуемое количество препарата смешать с водой в отдельной емкости (добавляя препарат в воду в соотношении 1:1).

Возможность возникновения резистентности:

Оплот® является смесевым препаратом на основе тебуконазола и дифеноконазола, которые обладают разными механизмами действия, что существенно снижает риск возникновения резистентности у патогенов при условии соблюдения рекомендаций по применению.

Особенности препарата:

преимущество препаративной формы протравителя состоит в том, что она обеспечивает отличное и равномерное нанесение фунгицидов на обрабатываемую зерновку и создает на ее поверхности очень качественную, прокрашенную, достаточно прочную пленку препарата, не осыпающуюся после высыхания и не пылящую. После разбавления водой протравитель образует стабильную суспензию, в процессе протравливания не оседает на дне бака.

Совместимость:

препарат совместим с большинством фунгицидных и инсектицидных протравителей, кроме препаратов, обладающих сильнощелочной или сильнокислой реакцией. Оплот® можно использовать в комбинации с инсектицидными протравителями Табу®, Табу® Нео и Табу® супер.

Расход рабочей жидкости:

на зерновых культурах – до 10 л/т, на сое – 8 л/т.

Упаковка:

канистры по 5 и 10 л.

® – зарегистрированный товарный знак АО Фирма «Август»

expectrum
инновационные продукты

Оплот® Трио

дифеноконазол, 90 г/л + тебуконазол, 45 г/л + азоксистробин, 40 г/л

Снимет стресс у культуры и агронома!

Преимущества препарата:

- стимулирование прорастания семян, получение дружных и здоровых всходов, формирование мощной и здоровой корневой системы, отсутствие ретардантного действия
- реализация сортового потенциала культуры – увеличение количества закладываемых продуктивных стеблей, не поврежденных болезнями
- длительная защита растений от широкого спектра семенной, почвенной и ранней аэрогенной инфекции, контроль основного комплекса возбудителей болезней зерновых культур, включая ризоктониоз
- активация индуцированного иммунитета растений благодаря усилению синтеза естественных соединений, при повышенной концентрации которых в тканях создаются условия, неблагоприятные для развития возбудителей болезней
- снижение риска возникновения резистентности у патогенов за счет комбинации д. в. с разными механизмами действия
- высокоэффективная комбинация трех действующих веществ

Назначение:

трехкомпонентный стробилуринсодержащий системный протравитель с ростостимулирующим эффектом для обработки семян зерновых культур. Обеспечивает превосходную защиту от комплекса патогенов и иммунизацию растений.

Действующие вещества:

дифеноконазол, 90 г/л, тебуконазол, 45 г/л и азоксистробин, 40 г/л.

Препаративная форма:

водно-суспензионный концентрат. Эта формуляция обеспечивает равномерное нанесение фунгицидов на обрабатываемую зерновку и создает на ее поверхности высококачественную, прокрашенную, прочную пленку препарата, не осыпающуюся после высыхания и не пылящую. При приготовлении рабочего раствора после разбавления водой протравитель образует стабильную суспензию, в процессе протравливания не оседает на дне бака протравливателя.

Характеристика действующих веществ:

дифеноконазол принадлежит к классу триазолов, менее подвижен в растении, чем тебуконазол, что дает ему дополнительные преимущества по контролю ряда патогенов, локализующихся в почве и на пожнивных остатках (в частности, гельминтоспориозной, фузариозной и альтернариозной инфекций). Обладает лечащим и профилактическим системным действием.
Тебуконазол также относится к химическому классу триазолов, отличается высокой подвижностью, обладает искореняющим и лечащим действием. Сдерживает внутреннюю семенную инфекцию и контролирует раннюю аэрогенную инфекцию.
Азоксистробин – действующее вещество из класса стробилуринов. Характеризуется длительным защитным эффектом. Оказывает положительное физиологическое действие на молодые растения, улучшает усвоение азота за счет замедления инактивации нитратредуктазы, снижает потребление воды, регулируя процесс закрытия устьиц и усиливая ассимиляцию углекислого газа, что особенно важно в период засухи.

Механизм действия:

дифеноконазол ингибирует биосинтез эргостерина, но менее растворим в воде, чем тебуконазол. Благодаря этому поглощение дифеноконазола семенами и проростками происходит постепенно, обеспечивая продолжительную защиту колеоптиля от инфицирования. В отличие от тебуконазола, это действующее вещество накапливается преимущественно в корневой системе и прикорневой части стебля, защищая растения от возбудителей корневых гнилей в течение длительного времени. Благодаря высокому содержанию дифеноконазола Оплот® Трио обеспечивает также эффективный контроль пыльной и карликовой головни.
Тебуконазол также подавляет биосинтез эргостерина в мембранах клеток фитопатогенов, что приводит к их гибели. Он препятствует развитию наружной и внутренней инфекции семян.

Трехкомпонентный стробилуринсодержащий системный протравитель с ростостимулирующим эффектом для обработки семян зерновых культур

Культура	Заболевание	Норма расхода препарата, л/т
Пшеница яровая, озимая	Твердая головня, гельминтоспориозная и фузариозная корневые гнили, плесневение семян (в том числе альтернариозная семенная инфекция), мучнистая роса (на ранних стадиях развития)	0,4 - 0,6
	Пыльная головня, снежная плесень (при слабом развитии болезни)	0,5 - 0,6
Ячмень яровой и озимый	Твердая (каменная) и пыльная головня, ложная (черная) пыльная головня, гельминтоспориозная и фузариозная корневые гнили, сетчатая пятнистость, плесневение семян (в том числе альтернариозная семенная инфекция)	0,5 - 0,6
Рожь озимая	Стеблевая головня	0,4 - 0,5
	Фузариозная корневая гниль, плесневение семян, снежная плесень	0,5 - 0,6

Азоксистробин действует на дыхательную систему грибов-возбудителей болезней, нарушает работу митохондрий, ингибирует образование спор и рост мицелия грибов. Данная комбинация, помимо защиты от болезней, оказывает положительное действие на культуру, способна позитивно влиять на метаболизм растений, стимулировать их рост и увеличивать продуктивность. При этом препарат не обладает фитотоксичностью и не накапливается в продукции.

Скорость воздействия:

на семенную инфекцию Оплот® Трио начинает действовать через 2 - 4 ч после обработки семян. В процессе набухания и прорастания зерновки препарат проникает в растение и затем распределяется по нему по мере его роста.

Период защитного действия:

обеспечивает полную защиту от поверхностной и внутренней семенной, а также почвенной инфекции. Эффективность препарата против корневых (прикорневых) гнилей и листостебельной инфекции сохраняется на начальных этапах роста и развития растений (с момента прорастания семян до фазы начала выхода в трубку). Болезни колоса, развивающиеся на более поздних этапах роста растений (головневые), подавляются при обработке семян.

Рекомендации по применению:

протравливание семян проводят заблаговременно (до 1 года) или непосредственно перед посевом. Заблаговременно можно обрабатывать только кондиционные семена при надлежащих условиях дальнейшего хранения.
Для протравливания рекомендуется использовать очищенные от пыли и примесей семена, что обеспечивает более качественное протравливание. Перед использованием необходимо тщательно перемешать препарат, встряхивая его в заводской упаковке. Рекомендуется приготовление маточного раствора препарата. Для этого требуемое количество протравителя нужно смешать с водой в отдельной емкости, добавляя препарат в воду в соотношении 1:1.

Возможность возникновения резистентности:

препарат содержит три действующих вещества из двух химических классов, которые обладают разными механизмами действия, что позволяет снизить до минимума риск возникновения резистентности у патогенов.

Совместимость:

Оплот® Трио совместим с большинством фунгицидных и инсектицидных протравителей, кроме препаратов, обладающих сильнощелочной или сильнокислой реакцией. Он совместим в баковой смеси с инсектицидными протравителями Табу®, Табу® Нео и Табу® супер.

Расход рабочей жидкости:

10 л/т.

Упаковка:

канистры по 5 и 10 л.

® – зарегистрированный товарный знак АО Фирма «Август»

Синклер®

флудиоксонил, 75 г/л

Эталон защиты всходов от корневых гнилей и плесневения семян

Преимущества препарата:

- высокая эффективность против корневых гнилей и снежной плесени зерновых культур, а также против комплекса других заболеваний растений, вызываемых грибами из классов Аскомицеты, Базидиомицеты и низшими грибами
- продолжительный период защиты от почвенных патогенов
- иммуномодулирующее действие, обеспечивающее устойчивость проростков к заражению патогенами и тем самым способствующее высокой энергии прорастания и хорошей всхожести
- концентрированная препаративная форма
- совместимость в баковых смесях с другими препаратами

Назначение:
концентрированный и технологичный фунгицидный протравитель семян различных культур и клубней картофеля для борьбы с широким спектром болезней, передающихся с семенами и через почву.

Действующее вещество:
флудиоксонил, 75 г/л.

Препаративная форма:
суспензионный концентрат.

Характеристика действующего вещества:
флудиоксонил относится к классу фенилпирролов, обладает неспецифическим механизмом действия, проявляет контактную и трансламинарную активность.

Механизм действия:
флудиоксонил является аналогом природных антимикотических веществ, обладает широким спектром действия, ингибирует рост мицелия грибов, угнетая функции клеточных мембран путем неспецифического нарушения контроля осмотического давления в клетке патогена. Препарат обладает длительным защитным и слабым системным действием.

Скорость воздействия:
на семенную инфекцию Синклер® начинает действовать с момента обработки семян.

Период защитного действия:
препарат обеспечивает защиту посевов и посадок культур в течение периода до 12 недель.

Рекомендации по применению:
протравливание семян сельхозкультур проводят заблаговременно (до 1 года) или непосредственно перед посевом, клубней картофеля – перед закладкой на хранение (семенной картофель) или до и во время посадки. Заблаговременно можно обрабатывать только кондиционные семена при надлежащих условиях дальнейшего хранения. Для протравливания рекомендуется использовать очищенные от пыли и примесей семена и клубни, что обеспечивает более качественную обработку.
Рекомендуется приготовление маточного раствора препарата. Для этого препарат следует перемешать в заводской упаковке, а затем требуемое количество протравителя смешать с водой в отдельной емкости (добавляя препарат в воду в соотношении 1:1).

Фитотоксичность:
при соблюдении регламентов применения препарат не фитотоксичен.

Возможность возникновения резистентности:
благодаря неспецифическому механизму действия, Синклер® не вызывает резистентности у патогенов.

Совместимость:
Синклер® совместим с большинством фунгицидных и инсектицидных протравителей, кроме препаратов, обладающих сильнощелочной или сильнокислой реакцией. Например, он совместим в баковой смеси с инсектицидными протравителями Табу®, Табу® Нео и Табу® супер.
В каждом конкретном случае необходимо проверить смешиваемые компоненты на совместимость и фитотоксичность по отношению к обрабатываемым семенам.

Концентрированный фунгицидный протравитель семян различных культур и клубней картофеля для борьбы с широким спектром болезней, передающихся с семенами и через почву

Культура	Заболевание	Норма расхода препарата, л/т
Пшеница яровая и озимая	Твердая головня, фузариозные и гельминтоспориозные корневые гнили	0,4 - 0,6
	Плесневение семян, снежная плесень	0,6
Рожь озимая	Стеблевая головня, фузариозная корневая гниль, плесневение семян, снежная плесень	0,6
Соя	Фузариозная корневая гниль, аскохитоз, фузариоз, плесневение семян	0,6
Горох на зерно	Фузариозная корневая гниль, плесневение семян	0,4 - 0,6
	Фузариозное увядание, аскохитоз	0,6
Нут на зерно	Фузариозная корневая гниль, фузариозное увядание, аскохитоз, плесневение семян	0,6
Подсолнечник	Фомопсис, серая, белая, сухая ризопусная, сухая фузариозная гнили, альтернариоз	1,6
Картофель	Гнили при хранении: фузариозная, фомозная, альтернариозая, мокрая бактериальная гниль (обработка перед закладкой на хранение); ризоктониоз, фузариоз (обработка до и во время посадки)	0,2 - 0,3

Расход рабочей жидкости:
на зерновых культурах и картофеле – 10 л/т, на горохе, нуте и сое – до 8 л/т, на подсолнечнике – до 15 л/т.

Упаковка:
канистры по 5 л.

® – зарегистрированный товарный знак АО Фирма «Август»

Табу®

имидаклоприд, 500 г/л

Вредители всходов под запретом!

Преимущества препарата:

- защита растений на самой уязвимой стадии проростков и всходов
- контроль комплекса вредителей, повреждающих всходы, надземную часть растений и их корневую систему
- эффективность вне зависимости от условий внешней среды
- продолжительный период защитного действия (до 45 дней)
- экономия средств за счет отмены нескольких инсектицидных опрыскиваний по вегетации
- уничтожение популяций вредителей, выработавших устойчивость к препаратам на основе пиретроидов и ФОС
- совместимость с фунгицидными протравителями

Назначение:

инсектицидный протравитель семян и клубней сельскохозяйственных культур против комплекса вредителей, повреждающих всходы, а также обитающих в почве.

Действующее вещество:

имидаклоприд, 500 г/л.

Препаративная форма:

водно-суспензионный концентрат. Это современная сложная рецептура, которая обеспечивает равномерное нанесение действующего вещества на семена и клубни и создание на их поверхности высококачественной, прокрашенной, достаточно прочной пленки препарата, не осыпающейся после высыхания.
При приготовлении рабочего раствора после разбавления водой протравитель образует стабильную суспензию, в процессе протравливания не оседает на дне бака.

Характеристика действующего вещества:

имидаклоприд относится к химическому классу неоникотиноидов.

Механизм действия:

имидаклоприд характеризуется острым контактно-кишечным действием на вредителей.
Табу® обладает выраженной системной активностью, проникает в проростки и молодые растения через корни, защищая их в наиболее уязвимый период.
Он активно воздействует на нервную систему вредных насекомых, блокируя никотинэргические рецепторы постсинаптического нерва.

Скорость воздействия:

препарат быстро подавляет передачу сигналов через центральную нервную систему насекомых, от чего они первоначально теряют двигательную активность, прекращают питаться, а затем погибают в течение суток.

Период защитного действия:

при соблюдении рекомендаций по применению препарат обеспечивает полную защиту всходов культурных растений до фазы 2 - 3 пар настоящих листьев.

Рекомендации по применению:

протравливание семян пшеницы, ячменя, кукурузы, подсолнечника, рапса, льна-долгунца, сои, клубней картофеля проводят с увлажнением.
Обработку семян сахарной свеклы осуществляют на семенных заводах согласно их методикам.
Опрыскивание дна борозды раствором препарата проводят во время посадки картофеля.

Важно!

При высокой численности в посевах зерновых хлебной жужелицы и внутристеблевых мух (шведская, гессенская, черная пшеничная) наиболее эффективно использование максимально разрешенных норм расхода Табу® (0,6 - 0,8 л/т).

Совместимость:

препарат можно применять совместно с фунгицидными протравителями, например, Виалом® ТрасТ, Виалом® Трио, Синклером®, Оплотом®, Оплотом® Трио, Бункером®, Витаросом®, Терцией®, ТМТД ВСК и др.
В остальных случаях перед использованием необходимо проверить смесь на совместимость.

Инсектицидный системный протравитель семян и клубней сельскохозяйственных культур от вредителей всходов и почвообитающих вредителей

Культура	Вредитель	Норма расхода препарата, л/т
Пшеница, ячмень	Хлебные блошки, внутристеблевые мухи	0,4 - 0,5
Пшеница	Хлебная жужелица	0,6 - 0,8
Картофель	Проволочники, колорадский жук (обработка клубней)	0,08 - 0,1
	Проволочники, колорадский жук (опрыскивание дна борозды при посадке)	0,3 - 0,4 л/га
Кукуруза	Проволочники	5 - 6
Подсолнечник	Проволочники	6 - 7
Рапс	Крестоцветные блошки	6 - 8
Лен-долгунец	Блошки	0,8 - 1
Свекла сахарная	Комплекс вредителей всходов	10 - 13 (для фракции 4,5 - 5,5 мм)
		12 - 15 (для фракции 3,5 - 4,5 мм)
Соя	Комплекс вредителей всходов	0,8 - 1

Особенности препарата:

Табу® малотоксичен или практически нетоксичен для млекопитающих и птиц. Высокотоксичен для дождевых червей, однако в рекомендованных нормах расхода опасность отрицательного воздействия на дождевых червей отсутствует. Поскольку препарат используется в качестве протравителя семян, отрицательного воздействия на пчел он не оказывает. Протравитель уничтожает популяции вредителей, выработавшие устойчивость к препаратам из классов фосфорорганических соединений, пиретроидов и карбаматов. Препарат также защищает культуры от тлей-переносчиков вирусных заболеваний.

Расход рабочей жидкости:

при обработке семян зерновых культур и клубней картофеля – до 10 л/т, семян подсолнечника – 10 - 17, кукурузы – 10 - 16, льна – 5 - 8, сои – 11, рапса – до 18 л/т. При обработке дна борозды перед посадкой картофеля необходимо использовать 100 - 200 л/га рабочего раствора.

Упаковка:

канистры по 5 л.

® – зарегистрированный товарный знак АО Фирма «Август»

expectrum
инновационные продукты

Табу® Нео

имидаклоприд, 400 г/л + клотианидин, 100 г/л

Быстрота и стойкость в борьбе с вредителями всходов

Преимущества препарата:

- надежная защита культур от комплекса почвообитающих и наземных вредителей на самом уязвимом этапе – проростков и всходов
- уникальная комбинация двух действующих веществ, различных по степени растворимости и подвижности в растении, обеспечивающая более равномерную активность против сосущих и грызущих вредителей и более длительное действие по сравнению с конкурирующими препаратами
- синергизм действия активных ингредиентов, обеспечивающий высокую скорость и продолжительность действия
- сохранение высокой и стабильной эффективности в широком диапазоне температур и при различных погодных условиях
- экономия средств за счет отмены нескольких инсектицидных опрыскиваний по вегетации

Назначение:

системный инсектицид для протравливания семян различных сельскохозяйственных культур с целью защиты от комплекса вредителей всходов.

Действующие вещества:

имидаклоприд, 400 г/л и клотианидин, 100 г/л.

Препаративная форма:

суспензионный концентрат.

Характеристика действующих веществ:

оба действующих вещества препарата относятся к химическому классу неоникотиноидов, обладают контактным и кишечным действием и системной активностью, но различаются по степени растворимости и подвижности. Клотианидин менее растворим и менее подвижен по сравнению с имидаклопридом, поэтому лучше закрепляется в околосеменном пространстве и обеспечивает надежную защиту семени и отрастающей корневой системы. Имидаклоприд, имеющий растворимость выше, чем у клотианидина, быстрее поглощается корневой системой и перемещается по тканям, лишая насекомых возможности нанести растению существенные повреждения.

Механизм действия:

клотианидин и имидаклоприд являются инсектицидами кишечного и контактного действия, обладают выраженной системной активностью. Они блокируют никотинэргические рецепторы постсинаптического нерва. В результате нарушается нормальная проводимость нервного импульса, что приводит к полной блокаде его прохождения и, как следствие, – к гибели вредителя от нервного перевозбуждения. Благодаря системной активности оба действующих вещества проникают в семена, затем в корневую систему растения и распределяются по его вегетирующим органам по мере роста. За счет постепенного перераспределения препарата в системе «почва - растение» поддерживается постоянная эффективная концентрация действующих веществ в таких уязвимых частях растения, как узел кущения и листья.

Скорость воздействия:

при проникновении препарата в организм вредителей они первоначально теряют двигательную активность, прекращают питаться, а затем погибают в течение суток.

Период защитного действия:

зависит от нормы расхода препарата и условий вегетации культуры. Для зерновых защитный период длится до фазы начало кущения - выход в трубку; для рапса – до 2 - 4 пар настоящих листьев; для кукурузы, подсолнечника, сои – до 4 - 5 листьев.
При раннем севе рекомендуется применять максимальные нормы расхода Табу® Нео.

Рекомендации по применению:

протравливание семян проводят заблаговременно (до 1 года) или непосредственно перед посевом. Заблаговременно можно обрабатывать только кондиционные семена при надлежащих условиях дальнейшего хранения. При обработке рекомендуется использовать очищенные от пыли и примесей семена, что обеспечивает хорошую

Уникальный двухкомпонентный инсектицидный протравитель семян для защиты от почвообитающих и наземных вредителей

Культура	Вредитель	Норма расхода препарата, л/т
Пшеница, ячмень	Злаковые мухи, хлебные блошки	0,5 - 1
Пшеница озимая	Хлебная жужелица	0,5 - 1
Соя	Проволочники, долгоносики	0,8 - 1,2
Кукуруза, подсолнечник	Проволочники	6 - 8
Рапс	Крестоцветные блошки	6 - 8

прилипаемость и лучшее качество протравливания. Качество обработки контролируют по интенсивности окраски семян. Протравливание следует проводить с увлажнением.

Возможность возникновения резистентности:

при чередовании с инсектицидами из других химических групп возникновение устойчивости маловероятно.

Особенности препарата:

применение протравителя Табу® Нео более выгодно и надежно в сравнении с обработкой инсектицидами по вегетации.
Увеличенный по сравнению с другими подобными инсектицидными протравителями расход действующих веществ Табу® Нео на тонну семян позволяет продлить защитный период препарата. Кроме того, активные ингредиенты препарата обладают росторегулирующими свойствами, усиливающими положительный эффект от его применения. Семена, обработанные Табу® Нео, не только защищены от вредителей, но и формируют более мощные растения, которые более устойчивы к неблагоприятным условиям окружающей среды и способны формировать больший урожай.

Совместимость:

Табу® Нео можно применять совместно с фунгицидными протравителями, в частности, он хорошо смешивается с препаратами Бункер®, Виал® ТрасТ, Виал® Трио, Витарос®, Синклер®, Оплот®, Оплот® Трио, Терция®, ТМТД ВСК и водой, образуя однородную суспензию красного цвета без осадка и расслоения.
В остальных случаях перед применением необходимо проверить смешиваемые компоненты на совместимость.

Расход рабочей жидкости:

для протравливания семян пшеницы, ячменя и сои – до 11 л/т, кукурузы, подсолнечника и рапса – до 18 л/т.

Упаковка:

канистры по 5 л.

® – зарегистрированный товарный знак АО Фирма «Август»

expectrum
инновационные продукты

Табу® супер

имидаклоприд, 400 г/л + фипронил, 100 г/л

Инсектицидный протравитель нового поколения

Преимущества препарата:

- надежный контроль почвообитающих и наземных вредителей различных культур
- сочетание двух действующих веществ из разных химических классов
- длительный период защитного действия
- моментальное летальное действие на личинок щелкунов (проволочников) всех возрастов
- долговременная и полная защита от проволочника культур в севооборотах, в которых для посева используют протравленные Табу® супер семена
- снижение риска развития резистентности у вредителей и обеспечение эффективного контроля популяций, устойчивых к неоникотиноидам и пиретроидам
- оптимизация технологии защиты культуры и снижение затрат на нее за счет отмены опрыскиваний инсектицидами на раннем этапе развития растений

Назначение:

двухкомпонентный инсектицидный протравитель семян и клубней для длительной защиты зерновых, подсолнечника, кукурузы, сои и картофеля от наземных и почвообитающих вредителей.

Действующие вещества:

имидаклоприд, 400 г/л и фипронил, 100 г/л.

Препаративная форма:

суспензионный концентрат.

Характеристика действующих веществ:

имидаклоприд относится к химическому классу неоникотиноидов, обладает контактным, кишечным действием и системной активностью.
Фипронил принадлежит к классу фенилпиразолов, характеризуется контактным и кишечным действием с умеренными системными свойствами.

Механизм действия:

имидаклоприд характеризуется острым контактно-кишечным действием на вредителей, а также обладает выраженной системной активностью. Проникает в проростки и молодые растения через корни, защищая их в наиболее уязвимый период. Затем перемещается в надземные органы растения акропетально, обеспечивая защиту нового прироста.
Он активно воздействует на нервную систему вредных насекомых, блокируя никотинэргические рецепторы постсинаптического нерва.
Фипронил воздействует на нервную систему насекомых, блокируя рецепторы гамма-аминомасляной кислоты.
Это действующее вещество отличается высокой и длительной инсектицидной токсичностью. Может поглощаться растениями из почвы и семенных клубней. Обеспечивает надежный контроль имаго почвообитающих вредителей и их личинок всех возрастов.
Табу® супер уничтожает насекомых, а не отпугивает их, что свойственно пиретроидным инсектицидам, которые оказывают на почвенных вредителей репеллентное действие, тем самым часто позволяя им избежать гибели.

Скорость воздействия:

препарат быстро подавляет передачу сигналов, идущих через центральную нервную систему насекомых, от чего они первоначально теряют двигательную активность, прекращают питаться, а затем погибают в течение суток.

Период защитного действия:

до 50 дней.

Рекомендации по применению:

семена зерновых и других культур протравливают перед посевом. Клубни картофеля обрабатывают во время посадки. Протравливание следует проводить с увлажнением.

Совместимость:

Табу® супер можно применять совместно с фунгицидными протравителями, в частности, он хорошо смешивается с препаратами Бункер®, Виал® ТрасТ, Виал® Трио, Витарос®, Оплот®, Оплот® Трио, Синклер®, Терция® или ТМТД ВСК и водой, образуя однородную суспензию красного цвета без осадка и расслоения.

Инсектицидный протравитель нового поколения для защиты семян, клубней и всходов зерновых, кукурузы, картофеля и др. культур, не имеющий аналогов по эффективности и рентабельности применения

Культура	Вредитель	Норма расхода препарата, л/т	Способ и сроки обработки
Пшеница, ячмень	Хлебные блошки, злаковые мухи, тли	1 - 1,5	Обработка семян
Пшеница озимая	Хлебная жужелица		
Подсолнечник	Подгрызающие совки, проволочники	8	
Кукуруза	Проволочники		
Соя	Проволочники, подгрызающие совки	1,5 - 2	
Картофель	Проволочники, колорадский жук, тли	0,4 - 0,6	Обработка клубней и дна борозды при посадке

В остальных случаях перед применением необходимо проверить смешиваемые компоненты на совместимость.

Расход рабочей жидкости:
для обработки семян зерновых – 11 л/т, подсолнечника, кукурузы – 18 л/т, сои – 12 л/т, для обработки клубней и дна борозды при посадке картофеля – 80 - 120 л/га.

Упаковка:
канистры по 5 л.

® – зарегистрированный товарный знак АО Фирма «Август»

expectrum
инновационные продукты

Терция®

прохлораз, 60 г/л + тритиконазол, 20 г/л + азоксистробин, 10 г/л

Новый уровень защиты зерновых от снежной плесени

Преимущества препарата:

- превосходная эффективность против снежной плесени благодаря комплексному фунгицидному и физиологическому действию
- отличное подавление комплекса возбудителей болезней зерновых, в том числе корневых гнилей, головни и спорыньи
- уникальная комбинация трех лучших в своих классах действующих веществ
- тройное действие, обеспечивающее локальную дезинфекцию почвы, обеззараживание семян и длительную защиту растений от почвенной и аэрогенной инфекции, стимулирование прорастания семян и формирование мощной и здоровой корневой системы
- удачное сочетание фунгицидной активности и физиологического эффекта, способствующее получению дружных здоровых всходов, отличной перезимовке, закладке большего количества продуктивных стеблей и получению высоких урожаев

Назначение:

трехкомпонентный стробилуринсодержащий протравитель системного действия с ростостимулирующим эффектом для обработки семян зерновых культур. Обеспечивает превосходную защиту от комплекса патогенов и оказывает ярко выраженный физиологический эффект на растения.

Действующие вещества:

прохлораз, 60 г/л, тритиконазол, 20 г/л и азоксистробин, 10 г/л.

Препаративная форма:

суспензионный концентрат.

Характеристика действующих веществ:

прохлораз относится к имидазолам, проявляет локально-системное, защитное и сильное лечащее действие в отношении патогенов, находящихся на поверхности семени и внедрившихся в его алейроновый слой, а также вызывает их гибель в почве вокруг семени.

Тритиконазол относится к химическому классу триазолов, обладает длительным системным действием, эффективно подавляет развитие возбудителей, находящихся как на поверхности семени, так и глубоко внутри него.

Азоксистробин – действующее вещество из класса стробилуринов. Характеризуется длительным защитным эффектом. Оказывает положительное физиологическое действие на молодые растения, увеличивает усвоение азота за счет замедления инактивации нитратредуктазы, снижает потребление воды, регулируя процесс закрытия устьиц и усиливая ассимиляцию углекислого газа, что особенно важно в период засухи.

Механизм действия:

благодаря комбинации трех действующих веществ, относящихся к различным химическим классам, Терция® обладает многосторонним механизмом действия. Это обеспечивает высокую эффективность борьбы с патогенами и препятствует возникновению у них резистентности к препарату. Прохлораз ингибирует биосинтез клеточных стенок грибов. Высокоэффективен против возбудителей, находящихся на поверхности и в верхних покровах семян, за счет высокой почвенной стабильности защищает озимые от снежной плесени. Тритиконазол угнетает процесс деметилирования биосинтеза стеролов и приводит к нарушению избирательности проницаемости клеточных мембран патогена. Обладая системным действием, он с высокой эффективностью подавляет все виды головни. Азоксистробин – внешний ингибитор хинона. Действует на дыхательную систему грибов-возбудителей болезней, нарушает работу митохондрий. Контролирует штаммы патогенов, резистентные к ингибиторам С-14-деметилазы, фениламидам, дикарбоксимидам и бензимидазолам. Ингибирует образование спор и рост мицелия грибов.

Скорость воздействия:

против комплекса заболеваний препарат начинает действовать через 2 - 4 часа после обработки семян.

Период защитного действия:

обеспечивает полную защиту растений от почвенной и семенной инфекции. Эффект сохраняется с момента прорастания семян до фазы начала выхода в трубку.

Уникальный трехкомпонентный протравитель системного действия против комплекса заболеваний зерновых культур

Культура	Заболевание	Норма расхода препарата, л/т
Пшеница яровая и озимая	Твердая головня, пыльная головня, фузариозная корневая гниль, гельминтоспориозная корневая гниль, плесневение семян, спорынья	2 - 2,5
Пшеница озимая	Снежная плесень в условиях умеренного развития	2 - 2,5
	Снежная плесень в условиях эпифитотийного развития	2,5
Ячмень яровой и озимый	Твердая (каменная) головня, пыльная головня, ложная пыльная головня, гельминтоспориозная корневая гниль, фузариозная корневая гниль, плесневение семян, сетчатая пятнистость	2 - 2,5
Ячмень озимый	Снежная плесень в условиях умеренного развития	2 - 2,5
	Снежная плесень в условиях эпифитотийного развития	2,5
Рожь озимая	Снежная плесень в условиях умеренного развития, фузариозная корневая гниль, плесневение семян, спорынья	2 - 2,5
	Снежная плесень в условиях эпифитотийного развития	2,5

Рекомендации по применению:

протравливание семян проводят заблаговременно (до 1 года) или непосредственно перед посевом. Заблаговременно можно обрабатывать только кондиционные семена при надлежащих условиях дальнейшего хранения. Для протравливания рекомендуется использовать очищенные от пыли и примесей семена, что обеспечивает более качественное протравливание.

Совместимость:

препарат совместим с большинством фунгицидных и инсектицидных протравителей, кроме препаратов, обладающих сильнощелочной или сильнокислой реакцией. Возможно применение препарата в смеси с Табу®, Табу® Нео и Табу® супер.

В каждом конкретном случае необходимо проверить смешиваемые компоненты на совместимость и фитотоксичность по отношению к обрабатываемым семенам.

Расход рабочей жидкости:

10 л/т.

Упаковка:

канистры по 10 л.

® – зарегистрированный товарный знак АО Фирма «Август»

expectrum
инновационные продукты

Тирада®*

тирам, 400 г/л + дифеноконазол, 30 г/л

Защита растения снаружи и изнутри!

Преимущества препарата:

- контроль основных грибных болезней сои, гороха и подсолнечника, а также защита семян от бактериозов
- высокая эффективность против широкого спектра болезней благодаря двум действующим веществам системного и контактного действия
- двойное действие – защита от внешней (почвенной) инфекции и подавление развития внутрисеменной инфекции
- возможность применения на многих культурах
- отсутствие риска возникновения резистентности у патогенов
- безопасность для семян при их хранении в обработанном виде

Назначение:
контактно-системный фунгицид профилактического и лечащего действия для защиты семян сельскохозяйственных культур от комплекса болезней.

Действующие вещества:
тирам, 400 г/л + дифеноконазол, 30 г/л.

Препаративная форма:
суспензионный концентрат.

Характеристика действующих веществ:
тирам относится к производным дитиокарбаминовых кислот, обладает контактным действием.
Дифеноконазол принадлежит к классу триазолов, характеризуется лечащим и профилактическим системным действием.

Механизм действия:
тирам нарушает развитие вегетативных и генеративных органов грибов – возбудителей болезней, находящихся на поверхности семян. Дифеноконазол ингибирует биосинтез стеринов в организме возбудителей заболеваний.

Скорость воздействия:
на семенную инфекцию начинает действовать через 2 - 4 часа после обработки семян.

Период защитного действия:
при протравливании семян зерновых культур эффективность препарата против корневых (прикорневых) гнилей и ранней листостебельной инфекции сохраняется на начальных этапах роста и развития растений (с момента прорастания семян до фазы начала выхода в трубку). Болезни колоса, развивающиеся на более поздних этапах роста растений (головневые), подавляются при обработке семян.

Рекомендации по применению:
семена зерновых культур, сои, гороха, кукурузы и подсолнечника протравливают заблаговременно или непосредственно перед посевом. Заблаговременно можно обрабатывать только кондиционные семена при надлежащих условиях дальнейшего хранения. Для протравливания следует использовать очищенные от пыли и примесей семена, что обеспечивает более качественное протравливание.
Рекомендуется приготовление маточного раствора препарата.

Совместимость:
Тирада®* совместима с большинством пестицидов, кроме препаратов, обладающих сильнокислой или сильнощелочной реакцией. Однако в каждом конкретном случае смешиваемые препараты следует проверить на совместимость.

Расход рабочей жидкости:
для протравливания семян пшеницы, ржи и кукурузы – 10 л/т, ячменя и подсолнечника – 10 - 12, сои и гороха – 8 - 10 л/т.

Упаковка:
канистры по 10 л.

® – зарегистрированный товарный знак АО Фирма «Август»
* – завершается регистрация препарата

Контактно-системный фунгицид профилактического и лечащего действия для защиты семян от комплекса болезней

Культура	Заболевание	Норма расхода препарата, л/т
Пшеница яровая и озимая	Твердая головня, пыльная головня, фузариозная и гельминтоспориозная корневые гнили, плесневение семян, септориоз	1,5 - 2
Рожь озимая	Стеблевая головня, фузариозная и гельминтоспориозная корневые гнили, плесневение семян, снежная плесень	
Ячмень яровой и озимый	Твердая (каменная) и пыльная головня, ложная (черная) пыльная головня, фузариозная и гельминтоспориозная корневые гнили, плесневение семян, сетчатая пятнистость	
Соя	Фузариозная корневая гниль, фузариозное увядание, аскохитоз, плесневение семян, бактериоз	
Горох	Аскохитоз, фузариоз, серая гниль, антракноз, плесневение семян, фузариозная корневая гниль, бактериоз	
Кукуруза на зерно	Пузырчатая и пыльная головня, корневые и стеблевые гнили, гельминтоспориоз, плесневение семян, бактериоз	1,5 - 2,5
Подсолнечник	Белая и серая гнили, плесневение семян, пероноспороз, бактериоз	2 - 3

ТМТД ВСК

тирам, 400 г/л

Контактный фунгицидный протравитель семян многих сельскохозяйственных культур и клубней картофеля

Преимущества препарата:

- уничтожение возбудителей болезней на поверхности семян и в почве
- высокая эффективность против плесневения семян и различных видов гнилей
- выраженное бактерицидное действие, не отмеченное ни для одного другого протравителя
- высокотехнологичная препаративная форма

Назначение:
контактный фунгицид для обработки семян различных сельскохозяйственных культур против комплекса болезней, включая бактериозы.

Действующее вещество:
тирам, 400 г/л.

Препаративная форма:
водно-суспензионный концентрат. Это современная сложная рецептура, обеспечивающая равномерное нанесение действующего вещества на семена и создание на их поверхности очень качественной, прокрашенной, достаточно прочной пленки препарата, не осыпающейся после высыхания.
Благодаря этому препарат удобен в работе – при приготовлении рабочего раствора он не пылит, после разбавления водой образует стабильную суспензию, в процессе протравливания не образует осадка на дне бака.

Характеристика действующего вещества:
тирам относится к классу производных дитиокарбаминовых кислот, обладает контактным действием.

Механизм действия:
ТМТД ВСК нарушает развитие вегетативных и генеративных органов грибов-возбудителей болезней, находящихся на поверхности семян.

Скорость воздействия:
наружную семенную и почвенную инфекцию (твердая головня, плесневение семян, фузариозы, гельминтоспориозы, ризоктониозы) подавляет в течение 1 - 2 суток после обработки или высева протравленных семян.

Период защитного действия:
препарат достаточно эффективен против наружной семенной инфекции и корневых (прикорневых) гнилей, развивающихся на начальных фазах развития растений. Болезни репродуктивных органов, развивающиеся на более поздних этапах развития растений, уничтожаются при обработке семян.

Рекомендации по применению:
ТМТД ВСК используют для протравливания семян и посадочного материала заблаговременно или непосредственно перед посевом. Качество протравливания контролируют по интенсивности окраски семян красителем, входящим в состав препарата. Для протравливания рекомендуется использовать очищенные от пыли и примесей семена, что обеспечивает хорошую прилипаемость и, следовательно, лучшее качество протравливания.

Совместимость:
препарат совместим с большинством фунгицидных и инсектицидных протравителей, кроме препаратов, обладающих сильнощелочной или сильнокислой реакцией. Совместим с инсектицидными протравителями Табу, Табу Нео и Табу супер.

Упаковка:
канистры по 10 л.

Контактный фунгицидный протравитель семян многих сельскохозяйственных культур и клубней картофеля

Культура	Заболевание	Норма расхода, л/т	
		препарата	воды
Свекла сахарная, столовая, кормовая	Корнеед всходов, фомоз, пероноспороз, церкоспороз, плесневение семян	8 - 12	15
Картофель	Фитофтороз, ризоктониоз, парша обыкновенная, мокрая бактериальная гниль, сухая фузариозная гниль	4 - 5	до 20
Кукуруза	Плесневение семян, фузариоз, бактериоз, пузырчатая головня, корневые и стеблевые гнили	4	8 - 10
Подсолнечник	Белая, серая гнили, плесневение семян, пероноспороз	4 - 5	8 - 10
Лен-долгунец	Антракноз, фузариоз, полиспороз, аскохитоз, плесневение семян	3 - 5	6 - 8
Горох, люцерна	Аскохитоз, фузариоз, серая гниль, антракноз, бактериоз, плесневение семян	6 - 8	5 - 10
Соя, люпин, нут	Плесневение семян, аскохитоз, фузариоз, бактериоз	6 - 8	5 - 10
Пшеница яровая и озимая	Плесневение семян, твердая головня, гельминтоспориозные и фузариозные корневые гнили	3 - 4	8 - 10
Рожь озимая	Стеблевая головня, плесневение семян, гельминтоспориозная и фузариозная корневые гнили	3 - 4	10

avgust
crop protection

Гербициды и десиканты

Спектр гербицидной активности 62
Алсион* 66
Балерина 68
Балерина Микс 70
Балерина супер 72
Балерина супер Микс 74
Биолан супер 76
Бицепс 22 78
Бицепс 300* 80
Бицепс гарант 82
Бомба 84
Гайтан 86
Галион 88
Гамбит 90
Гаур 92
Гербитокс 94
Гербитокс-Л 96
Горгон 98
Граминион 100
Грейдер 102
Деймос 104
Деметра 106
Дублон 108
Дублон + Эгида 110
Дублон голд 112
Дублон супер 114
Зерномакс Микс 116
Камелот 118
Квикстеп 120
Корсар 122
Корсар супер 124
Крейцер 126
Лазурит 128
Лазурит супер 130
Лазурит ультра* 132
Ластик Топ 134
Ластик экстра 136
Магнум 138
Магнум супер 140
Миура 142
Морион 144
Мортира 146
Парадокс 148
Парадокс + Грейдер 150
Пилот 152
Плуггер 154
Симба 156
Суховей 158
Торнадо 500 160
Торнадо 540 162
Транш супер 166
Трицепс 168
Фабиан 170
Хакер 172
Эверест 174
Эгида 176
Эскудо 178
Эсток 180
Эурон 182

Спектр гербицидной активности препаратов компании «Август»

Основные виды сорных растений	Алсион*	Балерина	Балерина Микс	Балерина супер	Биолан супер	Бицепс 22, Бицепс 300*	Бицепс гарант	Бомба	Бомба Микс	Гайтан	Галион
Акалифа южная	–	3	2	3	3	–	–	1	2	–	1
Амброзия полыннолистная	2	3	3	3	3	3	3	3	3	1	3
Бодяк полевой	2	2	2	3	3	1	1	3	3	–	3
Василек синий	2	3	3	3	3	2	2	3	3	–	3
Вероника (виды)	2	2	2	2	2	2	3	3	3	3	1
Вьюнок полевой	1	1	1	2	2	1	1	1	2	–	1
Горчица полевая	3	3	3	3	3	3	3	3	3	3	–
Горец (виды)	2	3	2	3	3	2	1	3	3	3	2
Гулявник (виды)	3	2	3	3	2	3	3	3	3	3	1
Дескурайния Софии	3	3	3	3	3	2	3	3	3	2	1
Дурнишник обыкновенный	2	3	3	3	2	2	2	3	3	–	3
Дымянка лекарственная	2	2	1	2	3	3	3	2	2	2	3
Звездчатка средняя	3	3	3	3	3	3	3	3	3	2	2
Канатник Теофраста	3	2	2	3	3	1	1	2	3	3	1
Конопля сорная	–	2	2	3	2	2	2	2	3	–	2
Крестовник обыкновенный	3	3	2	3	3	3	3	2	3	–	3
Лебеда (виды)	2	2	2	3	2	3	3	2	3	3	1
Мак-самосейка	3	3	3	3	3	2	3	3	3	3	2
Марь (виды)	2	2	2	2	3	2	2	2	3	3	2
Метлица обыкновенная	–	–	–	–	–	–	2	–	–	2	–
Молочай-солнцегляд	2	2	1	2	2	1	2	1	3	1	2
Мятлик однолетний	–	–	–	–	–	–	–	–	–	3	–
Овсюг пустой	–	–	–	–	–	–	1	–	–	1	–
Одуванчик (виды)	3	3	3	3	2	2	1	2	3	–	2
Осот полевой	2	3	3	3	3	2	2	3	3	–	3
Паслен (виды)	–	2	1	3	3	2	3	2	3	2	3
Пастушья сумка	3	3	3	3	3	3	3	3	3	3	–
Пикульник (виды)	3	1	2	2	3	2	2	3	3	3	2
Подмаренник цепкий	1	2	2	2	2	2	2	3	3	2	2
Полынь обыкновенная	2	2	1	2	2	2	2	1	2	–	2
Просвирник приземистый	2	1	1	2	3	1	1	1	3	–	2
Просо куриное	–	–	–	–	–	–	2	–	–	2	–
Пырей ползучий	–	–	–	–	–	–	–	–	–	–	–
Редька дикая	2	3	3	3	3	3	3	3	3	3	–
Ромашка непахучая	3	2	2	3	2	1	2	3	3	2	3
Росичка (виды)	–	–	–	–	–	–	2	–	–	2	–
Свинорой пальчатый	–	–	–	–	–	–	1	–	–	–	–
Скерда кровельная	–	1	2	2	1	3	3	3	2	–	–
Смолевка обыкновенная	2	3	2	3	1	2	2	2	2	–	2
Сорго алеппское (гумай)	–	–	–	–	–	–	–	–	–	–	–
Сурепка обыкновенная	3	3	3	3	2	3	3	3	3	2	–
Торица полевая	2	3	3	3	2	3	3	3	3	2	2
Фиалка полевая	2	3	2	3	2	2	3	3	3	3	1
Хвощ полевой	–	–	–	1	–	–	–	–	–	–	–
Чистец (виды)	2	1	2	1	1	1	1	2	3	–	2
Щавель конский и др.	2	1	1	2	2	–	–	2	2	–	–
Щетинник (виды)	–	–	–	–	–	1	2	–	–	2	–
Щирица (виды)	3	3	3	3	1	3	3	3	3	3	1
Ярутка полевая	3	3	3	3	2	3	3	3	3	3	–
Яснотка (виды)	2	2	3	2	3	2	2	3	3	3	2

Примечание: чувствительные сорняки (биологическая эффективность более 90 %) — 3, среднечувствительные (70 – 90 %) — 2, слабочувствительные (менее 70 %) — 1, устойчивые (нет данных) — «–». Биологическая эффективность указана для уязвимых фаз развития сорняков для данного гербицида. При перерастании сорняков она может снижаться.

* – *завершается регистрация препарата*

Основные виды сорных растений	Гамбит	Гаур	Гербитокс, Гербитокс-Л	Миура	Деймос	Деметра	Дублон	Дублон голд	Дублон супер	Зерномакс Микс	Камелот
Акалифа южная	–	2	2	–	2	1	1	1	2	3	3
Амброзия полыннолистная	2	3	1	–	2	1	1	2	2	3	2
Бодяк полевой	1	–	1	–	3	2	1	2	3	2	1
Василек синий	2	–	3	–	3	2	1	2	3	3	3
Вероника (виды)	2	1	2	–	2	2	2	3	3	2	3
Вьюнок полевой	1	1	1	–	1	3	1	1	2	1	1
Горчица полевая	3	3	3	–	3	1	3	3	3	3	3
Горец (виды)	2	2	1	–	2	3	2	2	3	3	2
Гулявник (виды)	3	3	3	–	2	1	1	1	2	3	1
Дескурайния Софии	3	3	3	–	2	1	3	3	3	3	1
Дурнишник обыкновенный	2	3	3	–	2	2	3	3	3	3	1
Дымянка лекарственная	3	2	1	–	3	2	1	2	2	2	2
Звездчатка средняя	3	1	2	–	3	3	3	3	3	3	3
Канатник Теофраста	1	2	–	–	2	1	3	3	3	2	2
Конопля сорная	–	–	1	–	2	3	1	2	3	2	2
Крестовник обыкновенный	1	2	1	–	3	1	2	2	3	2	2
Лебеда (виды)	3	2	3	–	2	1	1	2	3	2	3
Мак-самосейка	3	–	3	–	3	1	2	3	3	3	3
Марь (виды)	3	3	3	–	3	2	1	2	3	3	3
Метлица обыкновенная	3	–	–	3	–	–	3	3	3	–	3
Молочай-солнцегляд	2	2	1	–	2	1	1	2	2	2	2
Мятлик однолетний	1	3	–	3	–	–	2	2	2	–	3
Овсюг пустой	1	2	–	3	–	–	3	3	2	–	2
Одуванчик (виды)	1	–	3	–	2	3	1	1	3	3	2
Осот полевой	1	2	1	–	2	2	1	2	2	3	1
Паслен (виды)	1	3	1	–	3	3	2	2	3	3	2
Пастушья сумка	3	2	3	–	3	1	3	3	3	3	3
Пикульник (виды)	3	–	2	–	3	2	3	3	3	2	3
Подмаренник цепкий	1	3	1	–	1	3	0	1	3	2	3
Полынь обыкновенная	1	2	1	–	2	1	1	1	2	2	–
Просвирник приземистый	–	2	2	–	2	1	2	2	3	2	–
Просо куриное	2	2	–	3	–	–	3	2	2	–	2
Пырей ползучий	–	–	–	3	–	–	2	2	2	–	–
Редька дикая	2	2	3	–	3	2	3	3	3	3	3
Ромашка непахучая	1	1	–	–	1	1	2	3	3	2	3
Росичка (виды)	3	2	–	3	–	–	2	2	2	–	2
Свинорой пальчатый	–	–	–	3	–	–	1	1	2	–	1
Скерда кровельная	–	–	2	–	2	1	1	1	2	2	2
Смолевка обыкновенная	–	–	1	–	2	1	1	1	2	3	1
Сорго алеппское (гумай)	–	–	–	3	–	–	2	2	2	–	2
Сурепка обыкновенная	2	2	2	–	3	2	3	3	3	3	3
Торица полевая	1	–	–	–	3	2	2	2	3	3	3
Фиалка полевая	3	2	3	–	3	2	2	2	3	3	2
Хвощ полевой	–	–	3	–	1	–	–	–	2	–	–
Чистец (виды)	3	2	2	–	1	1	2	2	2	2	1
Щавель конский и др.	1	2	–	–	2	2	1	2	2	2	3
Щетинник (виды)	1	1	–	3	–	–	3	3	3	–	3
Щирица (виды)	1	3	2	–	2	1	3	3	3	3	3
Ярутка полевая	2	2	3	–	2	2	3	3	3	3	3
Яснотка (виды)	1	2	3	–	3	2	2	2	3	2	3

Примечание: чувствительные сорняки (биологическая эффективность более 90 %) — 3, среднечувствительные (70 – 90 %) — 2, слабочувствительные (менее 70 %) — 1, устойчивые (нет данных) — «–». Биологическая эффективность указана для уязвимых фаз развития сорняков для данного гербицида. При перерастании сорняков она может снижаться.

Спектр гербицидной активности препаратов компании «Август»

Основные виды сорных растений	Квикстеп	Корсар	Корсар супер	Крейцер	Лазурит, Лазурит ультра*	Ластик Топ, Ластик экстра	Магнум	Магнум супер	Морион	Мортира	Парадокс	Пилот
Акалифа южная	–	2	1	1	2	–	–	–	–	–	1	–
Амброзия полыннолистная	–	2	3	2	3	–	3	3	–	2	3	2
Бодяк полевой	–	1	1	3	2	–	3	3	–	3	1	1
Василек синий	–	3	2	3	3	–	2	2	2	1	2	2
Вероника (виды)	–	1	1	3	3	–	2	2	3	1	2	3
Вьюнок полевой	–	1	1	1	1	–	1	1	–	1	1	1
Горчица полевая	–	3	3	3	3	–	3	3	3	3	3	3
Горец (виды)	–	1	2	2	3	–	2	2	2	1	2	3
Гулявник (виды)	–	1	2	3	2	–	2	3	2	3	2	1
Дескурайния Софии	–	2	3	3	3	–	3	3	3	3	3	3
Дурнишник обыкновенный	–	3	3	3	3	–	3	3	2	3	3	1
Дымянка лекарственная	–	2	3	2	3	–	2	2	3	1	3	3
Звездчатка средняя	–	3	3	3	3	–	3	3	3	2	3	3
Канатник Теофраста	–	3	3	3	3	–	3	3	2	2	3	1
Конопля сорная	–	1	2	2	2	–	2	2	2	2	2	2
Крестовник обыкновенный	–	2	3	3	3	–	3	3	2	2	3	3
Лебеда (виды)	–	3	3	2	3	–	2	2	2	2	3	3
Мак-самосейка	–	1	3	3	3	–	3	3	3	3	3	2
Марь (виды)	–	2	2	2	3	–	2	2	2	2	3	3
Метлица обыкновенная	3	–	3	3	2	1	–	–	3	–	–	–
Молочай-солнцегляд	–	1	1	2	2	–	2	2	1	1	1	1
Мятлик однолетний	3	–	2	2	2	3	–	–	3	–	3	–
Овсюг пустой	3	–	3	3	2	3	–	–	3	–	3	–
Одуванчик (виды)	–	3	3	2	3	–	3	3	1	2	2	2
Осот полевой	–	2	3	2	2	–	3	3	3	2	3	2
Паслен (виды)	–	3	3	2	3	–	2	2	2	1	2	3
Пастушья сумка	–	3	3	3	3	–	3	3	3	3	3	3
Пикульник (виды)	–	1	3	3	3	–	3	3	3	3	3	3
Подмаренник цепкий	–	3	3	2	2	–	2	2	2	2	2	3
Полынь обыкновенная	–	2	2	1	1	–	2	2	2	1	1	1
Просвирник приземистый	–	2	2	2	2	–	2	2	2	1	2	1
Просо куриное	3	–	2	3	3	3	–	–	3	–	3	3
Пырей ползучий	3	–	1	2	–	–	–	–	–	–	1	–
Редька дикая	–	3	3	3	3	–	3	3	3	3	3	2
Ромашка непахучая	–	2	2	3	3	–	2	2	3	2	2	3
Росичка (виды)	3	–	3	2	1	3	–	–	2	–	3	3
Свинорой пальчатый	3	–	1	1	–	–	–	–	–	–	1	–
Скерда кровельная	–	2	2	1	3	–	3	3	1	3	1	1
Смолевка обыкновенная	–	1	2	1	3	–	3	3	1	2	2	–
Сорго алеппское (гумай)	3	–	2	2	1	–	–	–	2	–	2	–
Сурепка обыкновенная	–	3	3	3	3	–	3	3	3	3	3	3
Торица полевая	–	3	3	2	2	–	3	3	2	3	3	3
Фиалка полевая	–	3	3	2	3	–	2	2	2	2	3	3
Хвощ полевой	–	–	–	–	–	–	1	–	–	–	1	–
Чистец (виды)	–	2	2	2	3	–	2	2	2	2	1	2
Щавель конский и др.	–	–	1	2	–	–	2	2	–	2	1	–
Щетинник (виды)	3	–	3	3	1	3	–	–	3	–	3	1
Щирица (виды)	–	3	3	3	3	–	3	3	3	3	3	3
Ярутка полевая	–	3	3	3	3	–	3	3	3	3	3	3
Яснотка (виды)	–	1	2	2	3	–	2	2	3	2	2	2

Примечание: чувствительные сорняки (биологическая эффективность более 90 %) — 3, среднечувствительные (70 – 90 %) — 2, слабочувствительные (менее 70 %) — 1, устойчивые (нет данных)— «–». Биологическая эффективность указана для уязвимых фаз развития сорняков для данного гербицида. При перерастании сорняков она может снижаться.

* – *завершается регистрация препарата*

Основные виды сорных растений	Плуггер	Симба	Торнадо 500, Торнадо 540	Транш супер	Трицепс	Фабиан	Хакер	Эверест	Эгида	Эскудо	Эсток	Эурон
Акалифа южная	–	–	3	–	1	3	1	–	2	–	–	1
Амброзия полыннолистная	2	–	3	–	2	3	3	–	2	1	1	2
Бодяк полевой	3	–	3	1	1	2	3	–	2	1	–	2
Василек синий	2	–	3	1	1	3	3	–	2	1	1	3
Вероника (виды)	1	–	3	3	3	3	–	–	3	2	1	2
Вьюнок полевой	1	–	3	1	1	1	1	–	1	1	1	1
Горчица полевая	3	2	3	1	3	3	–	3	3	3	3	3
Горец (виды)	2	2	3	1	2	3	2	2	2	2	2	2
Гулявник (виды)	3	1	3	1	2	3	–	2	3	1	3	3
Дескурайния Софии	3	–	3	1	2	3	–	3	3	3	3	2
Дурнишник обыкновенный	3	–	3	–	2	3	3	–	2	3	–	3
Дымянка лекарственная	2	2	3	3	1	2	–	–	2	1	2	3
Звездчатка средняя	2	2	3	3	1	3	–	1	3	2	3	3
Канатник Теофраста	2	–	3	–	3	3	–	–	3	3	2	3
Конопля сорная	2	–	3	–	1	2	1	2	2	1	–	2
Крестовник обыкновенный	2	–	3	2	2	3	–	–	3	2	–	3
Лебеда (виды)	2	–	3	3	1	3	1	1	3	1	2	2
Мак-самосейка	3	–	3	3	2	3	1	–	–	2	1	3
Марь (виды)	2	2	3	1 - 2	1	2	1	2	3	1	2	2
Метлица обыкновенная	–	–	3	3	–	–	–	3	1	3	1	–
Молочай-солнцегляд	1	–	3	2	3	2	3	–	2	1	1	2
Мятлик однолетний	–	3	3	3	–	1	–	2	1	2	–	2
Овсюг пустой	–	2	3	2	–	2	–	3	1	3	–	2
Одуванчик (виды)	2	–	3	1	1	2	3	–	2	1	–	2
Осот полевой	2	–	3	2	2	3	3	–	2	1	1	2
Паслен (виды)	1	3	3	–	3	2	3	2	2	–	2	–
Пастушья сумка	3	2	3	2	3	3	–	3	3	3	2	3
Пикульник (виды)	3	3	3	2	2	2	3	2	2	3	3	2
Подмаренник цепкий	2	3	3	3	2	2	1	2	3	2	2	2
Полынь обыкновенная	1	–	3	1	1	2	3	–	1	1	–	2
Просвирник приземистый	1	–	3	–	2	2	2	–	2	1	1	1
Просо куриное	–	3	3	3	–	2	–	1	1	3	1	3
Пырей ползучий	–	–	3	1	–	1	–	–	–	2	–	1
Редька дикая	3	–	3	1	3	3	1	3	3	3	–	3
Ромашка непахучая	2	1	3	3	3	2	3	1	3	2	3	2
Росичка (виды)	–	2	3	2	–	1	–	2	1	2	–	1
Свинорой пальчатый	–	1	3	–	–	1	–	–	–	1	–	–
Скерда кровельная	3	–	3	–	1	2	–	–	3	1	–	3
Смолевка обыкновенная	2	–	3	–	1	2	–	–	2	1	–	3
Сорго алеппское (гумай)	–	2	3	–	–	1	–	–	–	2	–	1
Сурепка обыкновенная	3	–	3	1	3	3	1	2	3	3	–	3
Торица полевая	3	–	3	2	1	3	–	1	3	2	–	3
Фиалка полевая	2	–	3	1	2	3	3	–	2	2	1	2
Хвощ полевой	–	–	3	–	–	–	–	–	–	–	–	1
Чистец (виды)	2	–	3	1	1	1	1	–	2	2	2	2
Щавель конский и др.	2	–	2	1	–	1	2	–	1	1	–	2
Щетинник (виды)	–	3	3	2	–	3	–	2	2	3	–	3
Щирица (виды)	3	1	3	2	2	2	–	3	3	3	3	3
Ярутка полевая	3	1	3	2	3	3	–	3	3	3	3	3
Яснотка (виды)	2	2	3	3	3	3	–	2	3	2	–	2

Примечание: чувствительные сорняки (биологическая эффективность более 90 %) — 3, среднечувствительные (70 – 90 %) — 2, слабочувствительные (менее 70 %) — 1, устойчивые (нет данных) — «–». Биологическая эффективность указана для уязвимых фаз развития сорняков для данного гербицида. При перерастании сорняков она может снижаться.

Алсион®*

тифенсульфурон-метил, 750 г/кг

Эффективность без последействия

Преимущества препарата:

- эффективный контроль однолетних и некоторых многолетних двудольных сорняков
- высокая селективность по отношению к культурным растениям
- отсутствие последействия в севооборотах с сахарной свеклой, подсолнечником, бобовыми культурами
- широкий спектр защищаемых культур
- прекрасная совместимость в баковых смесях с другими гербицидами
- экономичность в использовании благодаря низкой норме расхода

Назначение:

системный гербицид для уничтожения однолетних и некоторых многолетних двудольных сорняков, в том числе устойчивых к 2,4-Д, в посевах зерновых культур, сои и льна-долгунца.

Действующее вещество:

тифенсульфурон-метил, 750 г/кг.

Препаративная форма:

водно-диспергируемые гранулы.

Характеристика действующего вещества:

тифенсульфурон-метил относится к классу производных сульфонилмочевины.

Спектр действия:

к чувствительным к Алсиону®* видам (биологическая эффективность более 90 %) относятся: амброзия полыннолистная, бодяк (виды), горец (виды), горчица (виды), гулявник (виды), дескурайния Софии, звездчатка средняя, канатник Теофраста, марь белая, осот (виды), пастушья сумка обыкновенная, подсолнечник (падалица), полынь обыкновенная, ромашка (виды), щирица запрокинутая, ярутка полевая, ясколка обыкновенная и др.

Умеренно чувствительные виды (биологическая эффективность менее 85 %): дурнишник обыкновенный, яснотка стеблеобъемлющая, просвирник обыкновенный, латук компасный, редька дикая и др.

Механизм действия:

обладает системным избирательным действием. Действующее вещество проникает в сорняки через листья и корни, легко перемещается по ксилеме и флоэме. Угнетает фермент ацетолактатсинтазу, участвующую в синтезе незаменимых аминокислот, вызывает нарушение процесса деления клеток, остановку роста и последующую гибель сорных растений.

Скорость и симптомы воздействия:

через несколько часов после обработки происходит резкая остановка роста сорняков. Видимые симптомы (покраснение жилок, хлороз листьев, отмирание точек роста, некроз тканей) проявляются через 3 - 7 дней. Гибель сорных растений наступает через 2 - 3 недели после обработки.
Сорняки, находящиеся в более поздней фазе роста и менее чувствительные виды, как правило, не погибают, а прекращают свой рост и больше не конкурируют с культурой.

Период защитного действия:

Алсион®* обеспечивает защиту посевов в течение нескольких недель после применения.

Рекомендации по применению:

опрыскивание посевов озимой пшеницы проводят весной в фазе кущения культуры и ранние фазы роста сорняков. Посевы яровых зерновых культур обрабатывают в фазе 2 - 3 листьев - кущения культуры и ранние фазы роста сорняков. Посевы сои опрыскивают в фазе 1 - 2 настоящих листьев культуры и ранние фазы роста сорняков. Обработку льна-долгунца осуществляют в фазе «ёлочки».
При применении Алсиона®* на посевах зерновых культур (в минимальной дозировке) и сои обязательно добавление в рабочий раствор препарата ПАВ Адью®.
Адью® следует вносить в конце заполнения бака опрыскивателя.

Совместимость:

на зерновых культурах Алсион®* совместим в баковых смесях

Системный гербицид против однолетних и некоторых многолетних двудольных сорняков, в том числе устойчивых к 2,4-Д, в посевах зерновых культур, сои и льна-долгунца

Культура	Норма расхода препарата, г/га	Способ и сроки применения
Пшеница озимая	20 - 25	Опрыскивание посевов весной в фазе кущения культуры и ранние фазы роста сорняков
	15 - 20	Опрыскивание посевов весной в фазе кущения культуры и ранние фазы роста сорняков в смеси с 0,2 л/га ПАВ Адью®
Пшеница и ячмень яровые	15 - 20	Опрыскивание посевов в фазе 2 - 3 листьев - кущение культуры и ранние фазы роста сорняков
	10 - 15	Опрыскивание посевов в фазе 2 - 3 листьев - кущение культуры и ранние фазы роста сорняков в смеси с 0,2 л/га ПАВ Адью®
Соя	6 - 8	Опрыскивание посевов в фазе 1 - 2 настоящих листьев культуры и ранние фазы роста сорняков с добавлением 0,2 л/га ПАВ Адью®
Лен-долгунец	10 - 25	Опрыскивание посевов в фазе «ёлочки»

с препаратами на основе 2-4-Д, дикамбы, МЦПА, клопиралида, пиклорама и другими гербицидами.
На посевах сои можно использовать препарат в комбинации с гербицидами на основе бентазона, хизалофоп-П-этила, клетодима, имазамокса и др. Однако в каждом конкретном случае необходимо проверять смешиваемые препараты на физическую совместимость.
Не рекомендуется применение фосфорорганических инсектицидов в течение 10 дней до или после применения Алсиона®*.
В посевах льна не рекомендуется применение совместно с адъювантами, а также использование Алсиона®* в баковых смесях с граминицидами. Интервал между опрыскиванием препаратом и граминицидами должен составлять 5 - 7 дней.

Расход рабочей жидкости:
50 - 300 л/га.

Упаковка:
флаконы по 100 г и 300 г.

® – зарегистрированный товарный знак АО Фирма «Август»
* – завершается регистрация препарата

Балерина®

сложный 2-этилгексиловый эфир 2,4-Д кислоты, 410 г/л +
+ флорасулам, 7,4 г/л

Борьба с сорняками в виртуозном исполнении

Преимущества препарата:

- высокая эффективность против широкого спектра двудольных сорняков, в т. ч. подмаренника, ромашки, осота и молочая лозного
- высокая скорость действия
- широкое «окно» применения (до фазы второго междоузлия культуры)
- отсутствие последействия и возможность применения во всех типах севооборотов

Назначение:

селективный послевсходовый гербицид системного действия для уничтожения однолетних двудольных, в том числе устойчивых к 2,4-Д и МЦПА, и некоторых многолетних корнеотпрысковых сорняков в посевах зерновых культур, кукурузы, проса и сорго.

Действующие вещества:

сложный 2-этилгексиловый эфир 2,4-Д кислоты, 410 г/л и флорасулам, 7,4 г/л.

Препаративная форма:

суспензионная эмульсия.

Характеристика действующих веществ:

2-этилгексиловый эфир 2,4-Д относится к производным арилоксиалканкарбоновых кислот, флорасулам – к классу триазолопиримидинов.

Спектр действия:

Балерина® уничтожает более 150 видов двудольных сорняков (в том числе устойчивые к 2,4-Д и МЦПА), среди которых подмаренник цепкий, ромашка (виды), бодяк полевой, осот желтый, вьюнок полевой, василек синий, горчица полевая, пастушья сумка, ярутка полевая, редька дикая, марь белая, мак-самосейка, щирица (виды), звездчатка средняя, горец (виды), гречишка вьюнковая, амброзия полыннолистная, дескурайния Софии, латук татарский, одуванчик лекарственный и др.

Механизм действия:

флорасулам является ингибитором образования фермента ацетолактатсинтазы, 2,4-Д вызывает реакцию ауксинового типа. Это двойное действие гербицида снижает возможность возникновения резистентности у сорняков.
Гербицид обладает системной активностью, быстро, в течение 1 ч, проникает через листья и распространяется по всем частям сорных растений, включая корни, блокирует рост клеток в молодых тканях.

Скорость и симптомы воздействия:

рост обработанных препаратом сорняков прекращается через сутки после опрыскивания. Видимые признаки действия (обесцвечивание и скручивание листьев, сокращение междоузлий) проявляются через 3 - 4 дня. В зависимости от вида сорных растений и погодных условий окончательная гибель сорняков происходит через 2 - 3 недели после обработки.

Период защитного действия:

препарат обеспечивает защиту посевов от момента обработки до появления новой «волны» сорняков.

Рекомендации по применению:

наилучшее действие препарата достигается при обработке однолетних двудольных сорняков в фазе 2 - 6 листьев (высота 5 - 10 см), многолетних корнеотпрысковых – в фазе розетки до начала стеблевания.
Максимальная норма расхода используется в случаях: исходной высокой засоренности; преобладания в посевах многолетних корнеотпрысковых сорняков; наличия переросших сорняков. Оптимальная температура для применения – от 8 до 25 °С, когда идет активный рост сорняков и препарат действует быстрее.
Не рекомендуется проводить обработку в те дни, когда прогнозируются ночные заморозки, и после них из-за возможности снижения эффективности препарата.

Ограничения по севообороту:

отсутствуют.
Поскольку Балерина® не обладает последействием, ее можно использовать во всех типах севооборотов.

Системный гербицид против однолетних двудольных, в том числе устойчивых к 2,4-Д и МЦПА, и некоторых многолетних корнеотпрысковых сорняков в посевах зерновых культур, кукурузы, проса и сорго

Культура	Норма расхода препарата, л/га	Способ и сроки обработки
Пшеница яровая и озимая, ячмень яровой	0,3 - 0,5	Опрыскивание посевов в фазе кущения культуры и в ранние фазы роста сорняков. Озимые обрабатывают весной
	0,5	Опрыскивание посевов в фазе выхода в трубку (1 - 2 междоузлия) культуры и в ранние фазы роста сорняков (с учетом чувствительности сортов) в случае преобладания подмаренника цепкого, если погодные условия не позволили провести обработку раньше этого срока. Озимые обрабатывают весной
Кукуруза, в том числе на силос и масло	0,3 - 0,5	Опрыскивание посевов в фазе 3 - 5 листьев культуры и ранние фазы роста сорняков
Просо	0,3 - 0,5	Опрыскивание посевов в фазе кущения культуры и ранние фазы роста сорняков
Сорго	0,3 - 0,5	Опрыскивание посевов в фазе 3 - 6 листьев культуры и ранние фазы роста сорняков
Овес	0,3 - 0,5	Опрыскивание посевов в фазе кущение - выход в трубку (1 - 2 междоузлия) культуры

Совместимость:

Балерину® можно использовать в баковых смесях с препаратами на основе сульфонилмочевин, дикамбы, карфентразон-этила, изопротурона, а также с фунгицидами и инсектицидами.

В каждом конкретном случае необходимо предварительно проверить совместимость смешиваемых препаратов, а также стабильность и фитотоксичность рабочей жидкости.

Высокую эффективность на зерновых культурах показали баковые смеси:

- Балерина®, 0,28 л/га + Мортира®, 15 г/га;
- Балерина®, 0,21 л/га + Мортира®, 11,5 г/га;
- Балерина®, 0,25 л/га + Магнум®, 5 г/га.

В производственных условиях на зерновых культурах проверены следующие комбинации с граминицидами:

- Балерина®, 0,3 - 0,5 л/га + Ластик® экстра, 0,8 - 1 л/га;
- Балерина®, 0,3 - 0,5 л/га + Ластик® Топ, 0,4 - 0,5 л/га.

Расход рабочей жидкости:

50 - 300 л/га.

Упаковка:

канистры по 5 и 10 л.

® – зарегистрированный товарный знак АО Фирма «Август»

Балерина® Микс

сложный 2-этилгексиловый эфир 2,4-Д кислоты, 410 г/л +
+ флорасулам, 7,4 г/л и трибенурон-метил, 750 г/кг

Тотальное расширение спектра гербицидного действия

Преимущества комплекта:

- высокая эффективность против широкого спектра однолетних и многолетних двудольных сорняков, включая подмаренник цепкий, виды пикульника, бодяка, осота, ромашки, молочай лозный
- сдерживающее действие на вьюнок полевой в фазе развития сорняка до 10 см
- предотвращение возникновения резистентности у сорняков благодаря наличию трех действующих веществ с разными механизмами действия
- возможность внесения при температуре от 5 °С
- широкое «окно» применения (до фазы второго междоузлия культуры), гибкое планирование сроков обработки
- отсутствие последействия, использование без ограничений во всех типах севооборотов
- эффективное применение без добавления адъюванта
- удобная упаковка «твин-пак»

Назначение:

комплект послевсходовых системных гербицидов в упаковке «твин-пак» против широкого спектра однолетних и многолетних двудольных сорняков в посевах зерновых культур.

Действующие вещества:

сложный 2-этилгексиловый эфир 2,4-Д кислоты, 410 г/л +
+ флорасулам, 7,4 г/л (Балерина®) и трибенурон-метил, 750 г/кг (Мортира®).

Препаративная форма:

Балерина® – суспензионная эмульсия, Мортира® – водно-диспергируемые гранулы.

Характеристика действующих веществ:

все три действующих вещества относятся к разным химическим классам: флорасулам – к классу триазолопиримидинов, сложный 2-этилгексиловый эфир 2,4-Д кислоты – к производным арилоксиалканкарбоновых кислот, трибенурон-метил – к классу производных сульфонилмочевины.

Спектр действия:

Балерина® Микс уничтожает более 150 видов двудольных сорняков (в том числе устойчивых к 2,4-Д и МЦПА), среди которых подмаренник цепкий, ромашка (виды), бодяк (виды), осот (виды), вьюнок полевой, василек синий, горчица полевая, пастушья сумка, ярутка полевая, редька дикая, марь белая, мак-самосейка, щирица (виды), звездчатка средняя, горец (виды), гречишка вьюнковая, амброзия полыннолистная, дескурайния Софии, латук татарский, одуванчик лекарственный, пикульник (виды), яснотка (виды), вероника (виды), хориспора нежная и др.

Механизм действия:

флорасулам и трибенурон-метил являются ингибиторами образования фермента ацетолактатсинтазы, сложный 2-этилгексиловый эфир 2,4-Д кислоты вызывает реакцию ауксинового типа. Балерина® и Мортира® обладают системной активностью, быстро, в течение 1 ч, проникают через листья и распространяются по всем частям сорных растений, включая корни, блокируют рост клеток в молодых тканях.

Возможность возникновения резистентности:

отсутствует.
Балерина® Микс является оригинальной разработкой компании «Август» в области управления резистентностью сорняков. Как и некоторые другие современные гербициды на посевы зерновых культур, этот комплект обладает не только высокой эффективностью против широкого спектра сорняков, но и гармонично вписывается в систему антирезистентной стратегии. Все три действующих вещества Балерины® Микс относятся к разным химическим классам, обладают разным механизмом действия, что исключает вероятность возникновения устойчивости у сорняков.

Скорость и симптомы воздействия:

рост обработанных Балериной® Микс сорняков угнетается

Комплект гербицидов в упаковке «твин-пак» против широкого спектра однолетних и многолетних двудольных сорняков в посевах зерновых культур

уже через несколько часов после опрыскивания, а через сутки – полностью останавливается. Видимые признаки действия (обесцвечивание и скручивание листьев, сокращение междоузлий, покраснение жилок, хлороз листьев, отмирание точек роста, некроз тканей) проявляются через 3 - 4 дня. В зависимости от вида сорных растений и погодных условий окончательная гибель сорняков происходит через 2 - 3 недели после обработки.

Рекомендации по применению:

комплект применяют на пшенице яровой и озимой, ячмене яровом. Балерина® Микс высокоселективна для культурных растений и позволяет проводить опрыскивание до фазы второго междоузлия. Максимальная норма расхода используется в случаях: исходной высокой засоренности; преобладания в посевах многолетних корнеотпрысковых сорняков; наличия переросших сорняков (подмаренник цепкий при высоте 15 - 20 см, виды ромашки – до 20 см, виды осота и бодяка – до бутонизации). Балерина® Микс сдерживает развитие вьюнка полевого в фазе развития сорняка до 10 см.

Упаковка «твин-пак» в зависимости от ситуации на поле, позволяет применять смесь в нормах расхода:

- одна упаковка на 30 га: Балерина®, 0,3 л/га + Мортира®, 20 г/га (культура – в фазе середины и конца кущения, начала трубкования; подмаренник – до 6 мутовок; сорняки из семейства Крестоцветные – до 8 настоящих листьев; пикульник, марь, ромашка, амброзия полыннолистная – 2 - 4 настоящих листа; осот – розетка - начало стеблевания; василек – до 6 настоящих листьев; вьюнок из семян – до 10 см);

- одна упаковка на 50 га: Балерина®, 0,2 л/га + + Мортира®, 12 г/га (культура – в фазе начала и середины кущения; сорняки – в ранних фазах развития: подмаренник – всходы - 2 мутовки; сорняки из семейства Крестоцветные – до 6 настоящих листьев; пикульник, марь, ромашка, амброзия полыннолистная – всходы - 2 настоящих листа; василек и вьюнок из семян – до 4 настоящих листьев; осот желтый и бодяк из семян – до образования розетки).

Балерина® Микс не требует добавления в рабочий раствор дополнительных поверхностно-активных веществ.

Факторы, влияющие на эффективность комплекта:

оптимальная температура – от 8 до 25 °С, когда идет активный рост сорняков, и препараты действуют быстрее. Не рекомендуется проводить обработку в те дни, когда прогнозируются ночные заморозки, и после них из-за возможности снижения эффективности препаратов.

Ограничения по севообороту:

отсутствуют. Поскольку Балерина® Микс не обладает последействием, ее можно использовать во всех типах севооборотов. Погибшую по каким-либо причинам зерновую культуру, обработанную Балериной® Микс, следует пересевать в текущем году только яровыми зерновыми, нельзя применять препарат на зерновых с подсевом бобовых культур.

Совместимость:

Балерина® Микс совместима в баковых смесях с граминицидами Ластик® Топ и Ластик® экстра, а также с различными фунгицидами, инсектицидами, минеральными удобрениями, микроэлементами и регуляторами роста. Перед применением необходимо проверить смесь на совместимость и фитотоксичность по отношению к обрабатываемой культуре. Не следует применять комплект совместно с фосфорорганическими инсектицидами и чередовать с ними, если между опрыскиваниями проходит менее 14 дней, из-за опасности фитотоксичности.

Расход рабочей жидкости:

200 - 300 л/га.

Упаковка:

упаковка «твин-пак» – картонная коробка, содержащая две канистры по 5 л Балерины® и два флакона по 300 г Мортиры®.

® – зарегистрированный товарный знак АО Фирма «Август»

expectrum
инновационные продукты

Балерина® супер

сложный 2-этилгексиловый эфир 2,4-Д кислоты, 410 г/л + флорасулам, 15 г/л

Виртуоз среди мастеров гербицидного дела!

Преимущества препарата:

- расширенный спектр гербицидной активности, увеличенные скорость и эффективность действия против проблемных сорняков (подмаренник, пикульник, бодяк, осот, ромашка, чистец болотный) за счет двойной дозировки флорасулама
- контроль подмаренника цепкого во всех фазах развития (до 14 мутовок), быстрое подавление развития переросших сорняков
- предотвращение появления резистентности у сорных растений
- возможность использования до фазы второго междоузлия культуры и при температуре от 5 °С
- усиленное подавление сорных растений благодаря синергизму действующих веществ

Назначение:

послевсходовый гербицид системного действия для уничтожения однолетних двудольных, в том числе устойчивых к 2,4-Д и МЦПА, и некоторых многолетних корнеотпрысковых сорняков в посевах зерновых культур, кукурузы, проса и сорго.

Действующие вещества:

сложный 2-этилгексиловый эфир 2,4-Д кислоты, 410 г/л и флорасулам, 15 г/л.

Препаративная форма:

суспензионная эмульсия.

Характеристика действующих веществ:

флорасулам относится к классу триазолопиримидинов, 2-этилгексиловый эфир 2,4-Д кислоты – к производным арилоксиалканкарбоновых кислот.

Спектр действия:

однолетние и многолетние двудольные сорняки, в том числе устойчивые к 2,4-Д и МЦПА.
Чувствительные сорняки: амброзия полыннолистная, василек синий, галинсога мелкоцветная, горчак (виды), горчица (виды), дескурайния Софии, дымянка лекарственная, звездчатка средняя, лебеда (виды, семядоли - 2 настоящих листа), мак (виды), осот (виды), пастушья сумка, подмаренник цепкий (до 14 мутовок), подсолнечник (падалица), рапс (падалица), редька дикая, ромашка (виды), сурепица, щирица (виды), ярутка полевая и др.
Среднечувствительны: аистник цикутовый, вика полевая, горошек (виды), гречиха татарская, конопля сорная, льнянка обыкновенная, пикульник (виды), полынь обыкновенная, портулак огородный, фиалка полевая, череда трехраздельная, чистец однолетний, чистец болотный и др.
Слабочувствительны: вероника (виды), вьюнок полевой, лютик (виды), молочай (виды), паслен черный и др.
Препарат не действует на злаковые сорняки и хвощ полевой.

Механизм действия:

2,4-Д вызывает реакцию ауксинового типа, нарушает нормальный рост тканей у чувствительных растений, вызывает негативные изменения в процессах фотосинтеза, метаболизма и др. Благодаря перемещению по флоэме растений проникает в их корни, обладая высокой эффективностью против многолетних двудольных сорняков.
Флорасулам относится к группе ингибиторов ацетолактатсинтазы, обладает системным действием. После обработки быстро проникает в растение через листья и корни, перемещается по флоэме и ксилеме к точкам роста.

Скорость и симптомы воздействия:

в течение 3 часов после применения происходит остановка роста обработанных чувствительных сорняков. Полностью они перестают расти через сутки после опрыскивания. Видимые признаки действия (обесцвечивание и скручивание листьев, сокращение междоузлий) проявляются через 3 - 4 дня.
В зависимости от вида сорных растений и погодных условий окончательная гибель сорняков происходит через 2 - 3 недели после обработки.

Период защитного действия:

гербицид обеспечивает защиту посевов от момента обработки до появления новой «волны» сорняков.

Усовершенствованный классический гербицид против однолетних двудольных, в том числе устойчивых к 2,4-Д и МЦПА, и многолетних корнеотпрысковых сорняков в посевах зерновых и других культур

Культура	Норма расхода препарата, л/га	Сорные растения	Способ и сроки обработки
Пшеница, ячмень, тритикале озимые и яровые, рожь, овес	0,3 - 0,5	Однолетние двудольные, в том числе устойчивые к 2,4-Д и МЦПА, и некоторые многолетние двудольные	Опрыскивание посевов в фазе кущения культуры и ранние фазы роста сорняков. Озимые культуры обрабатывают весной
	0,5		Опрыскивание посевов в фазе выхода в трубку (1 - 2 междоузлия) культуры и ранние фазы роста сорняков. Озимые культуры обрабатывают весной
Кукуруза (в том числе на силос и масло)	0,3 - 0,5		Опрыскивание посевов в фазе 3 - 5 листьев культуры и ранние фазы роста сорняков
Просо	0,3 - 0,5		Опрыскивание посевов в фазе кущения культуры и ранние фазы роста сорняков
Сорго	0,3 - 0,5		Опрыскивание посевов в фазе 3 - 6 листьев культуры и ранние фазы роста сорняков. Необходимо принимать во внимание сортовую чувствительность культуры

Рекомендации по применению:

наилучшее действие препарата достигается при обработке однолетних двудольных сорняков в фазе 2 - 6 листьев (высота растений 5 - 10 см), многолетних корнеотпрысковых – в фазе розетки до начала стеблевания.
Минимальную норму расхода используют на ранних стадиях развития сорняков и в фазе развития подмаренника цепкого до 20 см.
Максимальную дозировку применяют в случаях исходной высокой засоренности; преобладания подмаренника цепкого и в фазе его развития более 20 см; при перерастании сорняками уязвимой фазы; в случае неблагоприятных погодных условий в момент обработки.
Для уничтожения переросших проблемных сорняков следует использовать максимальную норму расхода препарата или применять баковые смеси. Например, для борьбы с пикульником, переросшим оптимальную для обработки фазу развития (1 - 2 пары настоящих листьев), к Балерине® супер рекомендуется добавлять препараты из класса сульфонилмочевин (Мортира®, Бомба®, Плуггер®, Магнум® супер, Магнум®).
Оптимальная температура для применения – от 8 до 25 °С, когда идет активный рост сорняков и препарат действует быстрее.
Не рекомендуется проводить обработку в те дни, когда прогнозируются ночные заморозки, и после них из-за возможности снижения эффективности препарата.

Фитотоксичность:

при соблюдении регламентов применения Балерина® супер не фитотоксична для зерновых культур и кукурузы.
Действующие вещества, входящие в состав препарата, быстро метаболизируются в культурных растениях.

Ограничения по севообороту:

отсутствуют.
Поскольку Балерина® супер не обладает последействием, ее можно использовать во всех типах севооборотов.

Совместимость:

для расширения спектра и усиления действия Балерину® супер можно использовать в баковых смесях с препаратами на основе сульфонилмочевин и дикамбы. Против злаковых сорняков возможны комбинации с граминицидами Ластик® Топ, Ластик® экстра. Также препарат совместим с большинством фунгицидов и инсектицидов, применяемых на зерновых культурах и кукурузе.
В каждом конкретном случае необходимо предварительно проверить совместимость смешиваемых препаратов, а также стабильность и фитотоксичность рабочей жидкости.

Расход рабочей жидкости:

50 - 300 л/га.

Упаковка:

канистры по 5 л.

® – зарегистрированный товарный знак АО Фирма «Август»

Балерина® супер Микс

сложный 2-этилгексиловый эфир 2,4-Д кислоты, 410 г/л + флорасулам, 15 г/л и трибенурон-метил, 750 г/кг

Эффективные решения, недоступные для других гербицидов

Преимущества комплекта:

- высокая эффективность в борьбе с подмаренником цепким, видами ромашки, осота и бодяка
- быстрое действие – остановка роста и развития сорняков в течение суток после обработки
- решение проблемы падалицы гибридов подсолнечника и рапса, устойчивых к имидазолинонам
- широкое «окно» применения (от фазы двух листьев до второго междоузлия культуры)
- безопасность во всех типах севооборотов

Назначение:

комплект гербицидов против подмаренника цепкого и широкого спектра двудольных сорняков, в том числе устойчивых к 2,4-Д и МЦПА, а также осота и бодяка в посевах зерновых культур. Поставляется в виде упаковки «твин-пак», содержащей два гербицида – Балерина® супер и Мортира®. Упаковка рассчитана на площадь применения от 30 до 40 га.

Действующие вещества:

сложный 2-этилгексиловый эфир 2,4-Д кислоты, 410 г/л и флорасулам, 15 г/л (Балерина® супер) и трибенурон-метил, 750 г/кг (Мортира®).

Препаративная форма:

Балерина® супер – суспензионная эмульсия, Мортира® – водно-диспергируемые гранулы.

Характеристика действующих веществ:

действующие вещества комплекта относятся к разным химическим классам: флорасулам – к триазолопиримидинам; сложный 2- этилгексиловый эфир 2,4-Д кислоты – к производным арилоксиалканкарбоновых кислот; трибенурон-метил – к производным сульфонилмочевины.

Спектр действия:

высокочувствительны к Балерине® супер Микс свыше 100 видов сорняков (в том числе устойчивых к 2,4-Д и МЦПА), среди которых: подмаренник цепкий, ромашка (виды), осот полевой, аистник цикутовый, амброзия полыннолистная, бодяк (виды), василек синий, вероника персидская, герань (виды), горец (виды), горошек посевной, горчица полевая и черная, гречиха татарская, гулявник (виды), дескурайния Софии, желтушник левкойный, звездчатка средняя, латук татарский, льнянка (виды), лютик (виды), мак-самосейка, марь белая, одуванчик лекарственный, пастушья сумка, пикульник (виды), подсолнечник (падалица), пупавка полевая, рапс (падалица), редька дикая, торица полевая, щирица (виды), ярутка полевая, яснотка (виды) и др.
Комплект эффективно сдерживает вьюнок полевой до высоты 5 - 10 см. Применение комплекта является одним из лучших технологических решений для борьбы с подмаренником цепким и видами ромашки. Сложный эфир 2,4-Д кислоты в составе Балерины® супер Микс усиливает эффективность комплекта против амброзии полыннолистной, видов мари, осота и бодяка.

Механизм действия:

трибенурон-метил и флорасулам являются ингибиторами образования фермента ацетолактатсинтазы, участвующего в синтезе незаменимых аминокислот; эфир 2,4-Д кислоты вызывает реакцию ауксинового типа.
Все действующие вещества Балерины® супер Микс обладают системным действием, быстро проникают в растения сорняков и останавливают их рост. А наличие сложного эфира 2,4-Д кислоты усиливает системные свойства трибенурон-метила и флорасулама.

Скорость и симптомы воздействия:

Балерина® супер Микс поступает в сорняки через листья и перемещается по всем органам растений. Рост чувствительных сорняков прекращается через несколько часов после обработки, их листья постепенно становятся хлоротичными, точка роста отмирает. Быстрота проявления задержки роста зависит от погодных условий в момент обработки (влажность, температура), видового состава сорняков и фазы их развития.
Полная гибель сорных растений наступает через 2 - 3 недели после опрыскивания.

Возможность возникновения резистентности:

использование Балерины® супер Микс исключает

Уникальный комплект гербицидов против подмаренника цепкого и широкого спектра двудольных сорняков, в том числе устойчивых к 2,4-Д и МЦПА, а также осота и бодяка в посевах зерновых культур

Культура	Норма расхода комплекта	Способ и сроки обработки
Пшеница яровая и озимая, ячмень яровой и озимый, овес	«Твин-пак» на 40 га	Опрыскивание в период от фазы кущения до формирования второго междоузлия культуры и в ранние фазы роста сорняков: подмаренник – в фазе 3 - 4 мутовок, осот и бодяк – в фазе розетка - начало стеблевания, другие двудольные сорняки – в фазе до 3 - 4 настоящих листьев. Озимые культуры обрабатывают весной
	«Твин-пак» на 30 га	Опрыскивание при высокой степени засоренности и поздних фазах развития сорняков: подмаренник – в фазе 6 - 8 мутовок, осот и бодяк – в фазе стеблевания до 10 - 15 см, другие двудольные сорняки – до 6 - 8 настоящих листьев

возможность возникновения резистентности у сорных растений. Эта комбинация гербицидов является оригинальной разработкой компании «Август» в области управления резистентностью сорняков. Она содержит вещества из разных химических классов, которые отличаются по механизму действия, что резко снижает вероятность возникновения устойчивости у сорняков. Препарат обладает высокой эффективностью против широкого спектра сорняков и гармонично вписывается в систему антирезистентной стратегии.

Рекомендации по применению:
наилучшее действие достигается при обработке сорняков в ранние фазы их развития: однолетних двудольных – в фазе 2 - 6 листьев (высота 5 - 10 см), многолетних корнеотпрысковых – в фазе розетки и до фазы начала стеблевания. Максимальная норма расхода используется в случаях: исходной высокой засоренности; преобладания в посевах многолетних корнеотпрысковых сорняков; наличия переросших сорняков.

Факторы, влияющие на эффективность препарата:
оптимальная температура для применения Балерины® супер Микс – от 8 до 25 °С, когда идет активный рост сорняков и смесь действует быстрее. Не рекомендуется проводить обработку в те дни, когда прогнозируются ночные заморозки, и после них из-за возможного проявления фитотоксичности к культурным растениям и снижения эффективности препаратов.

Ограничения по севообороту:
Балерина® супер Микс не обладает последействием, ее можно применять во всех типах севооборотов.

Совместимость:
Балерина® супер Микс совместима в баковых смесях или последовательно с большинством инсектицидов и фунгицидов, разрешенных для применения на зерновых колосовых культурах. Перед применением необходимо проверить смесь на совместимость и фитотоксичность по отношению к обрабатываемой культуре.
Не следует применять комплект совместно с фосфорорганическими инсектицидами и чередовать с ними, если между опрыскиваниями проходит менее 14 дней, из-за опасности фитотоксичности.

Расход рабочей жидкости:
200 - 300 л/га.

Упаковка:
упаковка «твин-пак» – картонная коробка, содержащая две канистры по 5 л Балерины® супер и два флакона по 300 г Мортиры®.

® – зарегистрированный товарный знак АО Фирма «Август»

Биолан® супер

2,4-Д кислота, 447 г/л + дикамбы кислота, 156 г/л

Гербицид против трудноискоренимых сорняков

Преимущества препарата:

- широкий спектр действия, уничтожение более 200 видов двудольных сорняков, включая массово распространенные в посевах зерновых
- эффективное подавление трудноискоренимых видов, устойчивых к 2,4-Д и МЦПА
- высокая селективность по отношению к культурам, отсутствие ограничений по севообороту
- совместимость в баковых смесях с сульфонилмочевинами

Назначение:

системный послевсходовый гербицид для уничтожения однолетних двудольных сорняков, включая виды, устойчивые к 2,4-Д и МЦПА, и некоторых многолетних двудольных сорняков в посевах зерновых культур и кукурузы.

Действующие вещества:

2,4-Д кислота, 447 г/л + дикамбы кислота, 156 г/л.

Препаративная форма:

водный раствор.

Характеристика действующих веществ:

2,4-Д относится к классу производных арилоксиалканкарбоновых кислот, дикамба – к производным бензойной кислоты.

Спектр действия:

однолетние, в том числе устойчивые к 2,4-Д и МЦПА, и некоторые многолетние двудольные сорняки.
Препарат эффективен против более чем 200 видов двудольных сорных растений, среди которых амброзия полыннолистная, бодяк полевой, виды из семейства Бобовые, василек синий, вьюнок (виды), горчица полевая, горец (виды), дымянка аптечная, звездчатка средняя, канатник Теофраста, крестовник обыкновенный, марь белая, мак-самосейка, осот полевой, пастушья сумка, пикульник (виды), подмаренник цепкий, пупавка полевая, редька дикая, ромашка (виды), щирица (виды), щавель (виды), ярутка полевая и др.

Механизм действия:

Биолан® супер обладает системным действием. Действующие вещества препарата проникают в сорные растения через листья, стебли и корневую систему. Они влияют на процессы фотосинтеза и деления клеток в меристеме сорняков.

Скорость и симптомы воздействия:

действие Биолана® супер начинается сразу же после его контакта с сорняками. Визуальные признаки (деформация листьев и стеблей с последующим отмиранием растений) проявляются через 7 - 15 дней после применения в зависимости от погодных условий и нормы расхода препарата.

Период защитного действия:

препарат обеспечивает защиту посевов от момента обработки до появления новой «волны» сорняков.

Рекомендации по применению:

опрыскивание посевов зерновых культур проводят в фазе кущения культуры до выхода в трубку. Озимые обрабатывают весной.
Обработку посевов кукурузу осуществляют в фазе 3 - 5 листьев культуры.

Факторы, влияющие на эффективность препарата:

обработку следует проводить в благоприятную для роста растений погоду (от 10 до 25 °С). Прохладная погода замедляет видимое действие препарата. Не рекомендуется применять препарат при температуре выше 30 °С.
При затяжных осадках и температуре ниже 12 °С или выше 25 °С обработку следует перенести на более благоприятный период, чтобы не создавать дополнительную нагрузку на культуру, находящуюся в условиях стресса.

Совместимость:

на пшенице, ячмене, ржи и тритикале для расширения спектра действия подавляемых сорняков возможно применение в баковой смеси с сульфонилмочевинами, например, с Магнумом®, Магнумом® супер, Плуггером®, Мортирой®.
Для исключения отрицательного последействия Магнума® на чувствительные культуры севооборотов можно применять

Гербицид для борьбы с трудноистребимыми сорняками в посевах зерновых колосовых культур и кукурузы

Культура	Норма расхода препарата, л/га	Способ и сроки обработки
Пшеница и ячмень яровые, овес	0,3 - 0,5	Опрыскивание посевов в фазе кущения культуры до выхода в трубку
Пшеница, ячмень, тритикале и рожь озимые	0,4 - 0,6	Опрыскивание посевов весной в фазе кущения культуры до выхода в трубку
Кукуруза (в том числе на силос и масло)	0,75 - 1,15	Опрыскивание посевов в фазе 3 - 5 листьев культуры

баковую смесь Биолана® супер, 0,38 л/га с пониженной нормой расхода Магнума®, 4 - 5 г/га. Обработку проводят в фазе кущения культуры и ранние фазы роста сорняков.
На кукурузе для расширения спектра действия против злаковых сорняков Биолан® супер может применяться в баковой смеси с гербицидами Дублон®, Дублон® голд, Эскудо®.
В баковых смесях следует использовать Биолан® супер в дозировке не более 0,6 л/га.
Препарат также совместим с различными фунгицидами и инсектицидами.

Расход рабочей жидкости:
50 - 300 л/га.

Упаковка:
канистры по 10 л.

® – зарегистрированный товарный знак АО Фирма «Август»

Бицепс® 22

десмедифам, 100 г/л + фенмедифам, 100 г/л

Необходимый минимум для борьбы с сорняками на значительных площадях сахарной свеклы

Преимущества препарата:

- возможность с наименьшими затратами очистить от сорняков обширные площади свеклы
- широкий спектр действия – наиболее распространенные виды однолетних двудольных сорняков, включая виды щирицы
- высокая окупаемость затрат при дробном внесении малыми нормами расхода с учетом стадии развития, количества и видового состава сорняков
- совместимость в баковых смесях с другими противодвудольными, противоосотовыми гербицидами и граминицидами

Назначение:

двухкомпонентный послевсходовый гербицид для уничтожения однолетних двудольных сорняков, в том числе видов щирицы, в посевах сахарной, столовой и кормовой свеклы.

Действующие вещества:

десмедифам, 100 г/л и фенмедифам, 100 г/л.

Препаративная форма:

представляет собой масляный концентрат эмульсии, в котором идеально скомпонованы гидрофильная и липофильная составляющие рецептуры. Масляная составляющая рецептуры Бицепса® 22 обеспечивает создание на поверхности листовой пластинки сорняков пленки, имеющей максимальную площадь за счет малого краевого угла смачивания. Комплекс поверхностно-активных веществ, входящих в состав препаративной формы, позволяет улучшить распределение гербицида по поверхности листьев, увеличить степень проницаемости действующих веществ через кутикулярные воска и, таким образом, повысить эффективность препарата. Большим преимуществом препаративной формы Бицепса® 22 является длительное время жизни (до 24 ч) водной эмульсии гербицида в широком пределе концентраций без кристаллизации, что обеспечивает высокую технологичность нанесения препарата и стабильность пленки эмульсии на листьях сорняков.

Характеристика действующих веществ:

десмедифам и фенмедифам относятся к бис-карбаматам.

Спектр действия:

к Бицепсу® 22 высокочувствительны щирица (виды), амброзия полыннолистная, горчица полевая, дымянка лекарственная, звездчатка средняя, лебеда раскидистая, марь белая, пастушья сумка, пикульник обыкновенный, редька дикая, торица полевая, ярутка полевая; среднечувствительны – василек синий, вероника (виды), горец (виды), дурнишник обыкновенный, лютик ползучий, мак-самосейка, молочай огородный, паслен черный, полынь обыкновенная, фиалка полевая, череда трехраздельная; малочувствительны – канатник Теофраста, подмаренник цепкий, ромашка непахучая, бодяк полевой, осот полевой, вьюнок полевой.

Механизм действия:

обладает трансламинарным действием, проникает через листья. Подавляет сорняки на ранней стадии их развития, нарушая фотосинтез и обмен белков.

Скорость воздействия:

видимые признаки гербицидного действия проявляются в течение 2 - 7 дней с момента обработки. Вначале наблюдается посветление листьев сорняков, затем их хлороз. Позже сорняки постепенно увядают и засыхают. Их полная гибель наступает через 2 - 3 недели.

Рекомендации по применению:

оптимальная температура воздуха для внесения Бицепса® 22 – не ниже 5 и не выше 25 °С. Не рекомендуется опрыскивать посевы свеклы, ослабленные воздействием заморозков, жары, болезней и вредителей, имеющие механические повреждения. Не следует обрабатывать посевы менее чем за 6 ч до выпадения дождя или при сильной росе. Очень важно провести опрыскивание в рекомендованные сроки, не допуская перерастания сорняков, которые становятся более устойчивыми к препарату.

Внимание!

Делать маточный раствор Бицепса® 22 не рекомендуется. Кроме того, во всех случаях нельзя добавлять воду в препарат. Рекомендуется вливать препарат в воду.

Двухкомпонентный базовый гербицид на посевы сахарной, столовой и кормовой свеклы

Культура	Норма расхода препарата, л/га	Способ и сроки обработки
Свекла сахарная, кормовая и столовая (кроме пучкового товара)	3	Однократное опрыскивание посевов в фазе 4 настоящих листьев культуры
	1,5	Двукратное последовательное опрыскивание посевов в фазе 2 - 4 листьев сорняков (по первой и второй «волне»)
	1	Трехкратное последовательное опрыскивание посевов в фазе семядолей сорняков (по первой, второй и третьей «волне»)

Совместимость:
Бицепс® 22 совместим в баковых смесях с гербицидами, добавляемыми к нему для расширения спектра действия, например с Пилотом®, Трицепсом®, Хакером®, Лонтрелом-300, Квикстепом®, Миурой® и др., а также с инсектицидами.

Расход рабочей жидкости:
200 - 250 л/га.

Упаковка:
канистры по 10 л.

® – зарегистрированный товарный знак АО Фирма «Август»

Бицепс® 300*

десмедифам, 150 г/л + фенмедифам, 150 г/л

Урожай в сильных руках!

Преимущества препарата:

- возможность с наименьшими затратами очистить от сорняков обширные площади свеклы
- широкий спектр действия против наиболее распространенных видов однолетних двудольных сорняков, включая виды щирицы
- высокая окупаемость затрат при дробном внесении
- оптимальная концентрация д. в. в препаративной форме по сравнению с Бицепсом® 22
- совместимость в баковых смесях с другими гербицидами

Назначение:

системный послевсходовый гербицид трансламинарного действия для борьбы с однолетними двудольными сорняками в посевах сахарной свеклы.

Действующие вещества:

десмедифам, 150 г/л и фенмедифам, 150 г/л.

Препаративная форма:

представляет собой масляный концентрат эмульсии, в котором идеально скомпонованы гидрофильная и липофильная составляющие рецептуры.
Масляная составляющая рецептуры Бицепса® 300* обеспечивает создание на поверхности листовой пластинки сорняков пленки, имеющей максимальную площадь за счет малого краевого угла смачивания.
Комплекс поверхностно-активных веществ, входящих в состав препаративной формы, позволяет улучшить распределение гербицида по поверхности листьев, увеличить степень проницаемости действующих веществ через кутикулярные воска растений и таким образом повысить эффективность препарата.
Большим преимуществом формуляции Бицепса® 300* является длительное время жизни (до 24 ч) водной эмульсии гербицида в широком пределе концентраций без кристаллизации, что обеспечивает высокую технологичность нанесения препарата и стабильность пленки эмульсии на листьях сорняков.

Характеристика действующих веществ:

десмедифам и фенмедифам относятся к классу бис-карбаматов.

Спектр действия:

высокочувствительны к Бицепсу® 300* – щирица (виды), амброзия полыннолистная, горчица полевая, дымянка лекарственная, звездчатка средняя, марь белая, пастушья сумка, пикульник обыкновенный, редька дикая, ярутка полевая; среднечувствительны – василек синий, вероника (виды), горец (виды), мак-самосейка, паслен черный, фиалка полевая; малочувствительны – канатник Теофраста, подмаренник цепкий, ромашка непахучая, бодяк полевой, осот полевой, вьюнок полевой.

Механизм действия:

обладает трансламинарным действием, проникает через листья. Подавляет сорняки на ранней стадии их развития, нарушая фотосинтез и обмен белков.

Скорость и симптомы воздействия:

видимые признаки гербицидного действия (посветление листьев сорняков, затем их хлороз) проявляются в течение 4 - 8 дней с момента обработки. Позже сорняки постепенно увядают и засыхают. Их полная гибель наступает через 2 - 3 недели.

Период защитного действия:

определяется появлением второй или третьей «волны» сорняков, на что оказывают влияние погодные условия в год применения. Препарат действует на сорные растения, имеющиеся в посевах на момент опрыскивания.

Рекомендации по применению:

оптимальная температура воздуха для внесения Бицепса® 300* – не ниже 10 °С и не выше 25 °С. Не рекомендуется опрыскивать посевы свеклы, ослабленные воздействием заморозков, жары, болезней и вредителей, имеющие механические повреждения. Не следует обрабатывать посевы менее чем за 6 ч до выпадения дождя, при сильной росе или при ветре более 5 м/с.
Очень важно провести опрыскивание в рекомендованные сроки, не допуская перерастания сорняков, которые

Системный послевсходовый гербицид для борьбы с однолетними двудольными сорняками в посевах сахарной свеклы

Культура	Норма расхода препарата, л/га	Способ и сроки обработки
Свекла сахарная	1,5	Двукратное последовательное опрыскивание посевов в фазе 2 - 4 листьев сорняков (по первой и второй «волне»)
	1	Трехкратное последовательное опрыскивание посевов в фазе семядолей сорняков (по первой, второй и третьей «волне»)

становятся более устойчивыми к препарату. Максимальный эффект от обработки достигается при применении препарата в фазе семядоли - первая пара листьев сорняков.

Внимание!

делать маточный раствор Бицепса® 300* не рекомендуется. Кроме того, во всех случаях нельзя добавлять воду в препарат. Рекомендуется вливать препарат в воду.

Совместимость:

Бицепс® 300* совместим в баковых смесях с гербицидами, добавляемыми к нему для расширения спектра действия, например, с Пилотом®, Трицепсом®, Хакером®, Лонтрелом-300, Квикстепом®, Миурой® и др., а также с инсектицидами и фунгицидами (Раёк®, Колосаль® Про). При приготовлении баковых смесей с удобрениями необходимо проверять компоненты на физическую совместимость, так как иногда в комбинации с удобрениями смесь может проявлять фитотоксичность к культуре.

Расход рабочей жидкости:

200 - 250 л/га.

Упаковка:

канистры по 10 л.

® – зарегистрированный товарный знак АО Фирма «Август»

* – завершается регистрация препарата

Бицепс® гарант

десмедифам, 70 г/л + фенмедифам, 90 г/л +
+ этофумезат, 110 г/л

Гарантия наивысшего результата хозяйствам, ориентированным на высокий урожай

Преимущества препарата:

- уничтожение наиболее широкого спектра сорняков в посевах свеклы благодаря наличию трех действующих веществ
- высокая эффективность в борьбе с более чем 40 видами однолетних двудольных, включая виды щирицы, и некоторыми видами однолетних злаковых сорняков
- высокая чистота посевов при дробном внесении по семядолям сорняков

Назначение:

трехкомпонентный послевсходовый гербицид против однолетних двудольных и злаковых сорняков в посевах сахарной, столовой и кормовой свеклы.

Действующие вещества:

десмедифам, 70 г/л, фенмедифам, 90 г/л и этофумезат, 110 г/л.

Препаративная форма:

представляет собой масляный концентрат эмульсии, в котором идеально скомпонованы гидрофильная и липофильная составляющие рецептуры.
Масляная составляющая рецептуры Бицепса® гарант обеспечивает создание на поверхности листовой пластинки сорняков пленки, имеющей максимальную площадь за счет малого краевого угла смачивания. Комплекс поверхностно-активных веществ, входящих в состав препаративной формы, позволяет улучшить распределение гербицида по поверхности листьев, увеличить степень проницаемости действующих веществ через кутикулярные воска и, таким образом, повысить эффективность препарата.
Большим преимуществом препаративной формы Бицепса® гарант является длительное время жизни (до 24 ч) водной эмульсии гербицида в широком пределе концентраций без кристаллизации, что обеспечивает высокую технологичность нанесения препарата и стабильность пленки эмульсии на листьях сорняков.

Характеристика действующих веществ:

десмедифам и фенмедифам относятся к бис-карбаматам, этофумезат – к бензофуранилалкансульфонатам.

Спектр действия:

высокочувствительны к Бицепсу® гарант щирица (виды), амброзия полыннолистная, вероника (виды), горчица полевая, горцы (виды), гулявник (виды), дескурайния Софии, дымянка лекарственная, звездчатка средняя, крестовник обыкновенный, лебеда раскидистая, марь (виды), мятлик однолетний, паслен черный, пастушья сумка, пикульник обыкновенный, подмаренник цепкий, портулак огородный, редька дикая, торица полевая, фиалка полевая, ярутка полевая; среднечувствительны – василек синий, кохия веничная, крапива жгучая, метлица обыкновенная, осот огородный, полынь обыкновенная, просо куриное, росичка кроваво-красная, солянка, щетинник зеленый, череда трехраздельная, чистец однолетний; малочувствительны – канатник Теофраста, пырей ползучий, лисохвост полевой, ромашка (виды), бодяк полевой, осот полевой, свинорой пальчатый.

Механизм действия:

препарат обладает трансламинарным и частичным почвенным действием. Десмедифам и фенмедифам проникают через листовую пластину, а этофумезат, кроме того, также и через проростки и корни, проявляя почвенное действие. Гербицид подавляет сорняки на ранней стадии их развития, нарушая фотосинтез и обмен белков, замедляет рост меристемных тканей и деление клеток, ограничивает образование воскового слоя.

Скорость и симптомы воздействия:

гербицидное действие проявляется в течение 4 - 8 дней после применения. Вначале наблюдается посветление листьев, постепенно усиливающееся вплоть до хлороза. Затем сорняки постепенно увядают и засыхают. Их полная гибель наступает через 2 - 3 недели.

Рекомендации по применению:

проводить обработку Бицепсом® гарант нужно сразу после приготовления рабочего раствора. Сроки внесения существенно зависят от стадии развития сорняков.

Внимание! Следует помнить, что увеличивать норму расхода Бицепса® гарант более 2 л/га можно только при достижении свеклой стадии 4 настоящих листьев и в условиях, оптимальных для развития культуры.

Трехкомпонентный базовый гербицид на посевы сахарной, столовой и кормовой свеклы

Культура	Норма расхода препарата, л/га	Способ и сроки обработки
Свекла сахарная, столовая (кроме пучкового товара) и кормовая	3	Однократное опрыскивание посевов в фазе 4 настоящих листьев культуры и ранние фазы роста сорняков
	1,5	Двукратное опрыскивание посевов в фазе 2 - 4 листьев сорняков (по первой и второй «волне» с интервалом 7 - 14 дней)
	1	Трехкратное опрыскивание посевов в фазе семядолей сорняков (по первой, второй и третьей «волне» с интервалом 7 - 14 дней)

Факторы, влияющие на эффективность препарата:

оптимальная температура воздуха для внесения – не ниже 5 и не выше 25 °С. Максимальный гербицидный эффект достигается при обработке в диапазоне температур от 10 до 25 °С. Не рекомендуется опрыскивать посевы свеклы, ослабленные воздействием заморозков, жары, болезней и вредителей, а также имеющие механические повреждения из-за проведения культивации. Не следует обрабатывать посевы менее чем за 6 ч до выпадения дождя или при сильной росе.
Очень важно провести опрыскивание в рекомендованные сроки, не допуская перерастания сорняков, которые становятся более устойчивыми к препарату.

Внимание!

Делать маточный раствор Бицепса® гарант не рекомендуется. Кроме того, во всех случаях нельзя добавлять воду в препарат. Рекомендуется вливать препарат в воду.

Совместимость:

Бицепс® гарант совместим в баковых смесях с различными гербицидами, добавляемыми к нему для расширения спектра действия, например с Пилотом®, Трицепсом®, Хакером®, Квикстепом®, Миурой® и др.

Расход рабочей жидкости:

200 л/га.

Упаковка:

канистры по 5 и 10 л.

® – зарегистрированный товарный знак АО Фирма «Август»

expectrum
инновационные продукты

Бомба®

трибенурон-метил, 563 г/кг + флорасулам, 187 г/кг

Не гербицид, а просто БОМБА!

Преимущества препарата:

- возможность максимальной реализации потенциала урожайности пшеницы за счет полного отсутствия фитотоксичности к культурным растениям
- максимально широкий спектр действия против двудольных сорняков
- уникальное технологическое решение для борьбы с подмаренником цепким во всех фазах его развития
- широкое «окно» применения (от фазы двух листьев до появления второго междоузлия культуры)
- отсутствие последействия и возможность использования во всех типах севооборотов

Назначение:

системный послевсходовый гербицид избирательного действия для борьбы с однолетними и многолетними двудольными сорняками, в том числе устойчивыми к 2,4-Д и МЦПА, в посевах зерновых культур.

Действующие вещества:

трибенурон-метил, 563 г/кг и флорасулам, 187 г/кг.

Препаративная форма:

водно-диспергируемые гранулы.

Характеристика действующих веществ:

трибенурон-метил относится к химическому классу производных сульфонилмочевины, флорасулам – к классу триазолопиримидинов.

Спектр действия:

высокочувствительными к Бомбе® являются свыше 100 видов сорняков (в том числе устойчивые к 2,4-Д и МЦПА), среди которых аистник цикутный, амброзия полыннолистная, бодяк (виды), василек синий, вероника персидская, герань (виды), горец (виды), горошек посевной, горчица полевая и черная, гречиха татарская, гулявник (виды), дескурайния Софии, желтушник левкойный, звездчатка средняя, латук татарский, льнянка (виды), лютик (виды), мак-самосейка, марь белая, одуванчик лекарственный, осот полевой, пастушья сумка, пикульник (виды), подмаренник цепкий, подсолнечник (падалица), пупавка полевая, редька дикая, ромашка (виды), торица полевая, щирица (виды), ярутка полевая, яснотка (виды) и др. Применение Бомбы® – одно из лучших технологических решений для борьбы с подмаренником цепким.

Механизм действия:

действующие вещества препарата являются ингибиторами образования фермента ацетолактатсинтазы, участвующего в синтезе незаменимых аминокислот. Гербицид обладает системным действием, быстро проникает в растения сорняков и останавливает их рост.

Скорость и симптомы воздействия:

гербицид быстро поступает через листья и перемещается по всему сорному растению. Рост чувствительных сорняков прекращается через несколько часов после обработки, их листья постепенно становятся хлоротичными, точка роста отмирает. Полная гибель отмечается через 2 - 3 недели после опрыскивания. Быстрота проявления задержки роста зависит от погодных условий в момент обработки (влажность, температура), видового состава сорняков и фазы их развития.

Рекомендации по применению:

наилучшее действие препарата достигается при обработке сорняков на ранних стадиях их развития: однолетних двудольных – в фазе 2 - 6 листьев (высота 5 - 10 см), многолетних корнеотпрысковых – в фазе розетки до начала стеблевания.

Максимальная норма расхода используется в случаях: исходной высокой засоренности; преобладания в посевах многолетних корнеотпрысковых сорняков; наличия переросших сорняков (подмаренник цепкий при высоте 15 - 20 см, виды ромашки – до 20 см, виды осота и бодяка – до бутонизации).

Оптимальная температура для применения – от 8 до 25 °С, когда идет активный рост сорняков и препарат действует быстрее. Не рекомендуется проводить обработку в те дни, когда прогнозируются ночные заморозки, и после них из-за возможности снижения эффективности препарата.

При высокой численности и наличии трудноискоренимых сорняков или в случае изреженности посевов, а также

Двухкомпонентный гербицид для борьбы с широким спектром однолетних и многолетних двудольных сорняков, в том числе устойчивых к 2,4-Д и МЦПА, в посевах зерновых культур

Культура	Норма расхода препарата, г/га	Способ и сроки обработки
Пшеница яровая и озимая, ячмень яровой и озимый	20 - 30 20 - 30 (А)	Наземное или авиационное опрыскивание посевов в период от фазы кущения до фазы формирования второго междоузлия культуры и ранние фазы роста сорняков. Препарат может применяться самостоятельно или в смеси с ПАВ Адью®. Озимые культуры обрабатывают весной

в жаркую и сухую погоду для усиления гербицидного эффекта Бомбу® следует использовать совместно с ПАВ Адью®, который улучшит смачивание сорняков рабочим раствором и существенно увеличит гербицидное действие препарата. Норма расхода Адью® при наземной обработке – 0,2 л/га, при авиационной – 0,05 л/га (0,1 % от объема рабочего раствора).
В зависимости от ситуации на поле рекомендуются следующие нормы расхода:
Бомба®, 30 г/га + Адью®, 0,2 л/га – когда подмаренник находится в фазе 8 - 10 мутовок, осот и бодяк – в фазе стеблевания до 15 - 20 см;
Бомба®, 25 г/га + Адью®, 0,2 л/га – подмаренник – в фазе 6 - 8 мутовок, осот и бодяк – в фазе стеблевания до 10 - 15 см;
Бомба®, 20 г/га + Адью®, 0,2 л/га – подмаренник – в фазе 4 - 6 мутовок, осот и бодяк – в фазе розетка - начало стеблевания.

Внимание!

На посевах шестирядного ячменя (особенно европейских сортов) препарат следует применять только до фазы второго междоузлия культуры и в норме расхода не выше 25 г/га.
В более поздние фазы развития ячменя препараты на основе сульфонилмочевин могут проявлять фитотоксичность на указанных сортах культуры.

Совместимость:

препарат совместим с гербицидами на основе 2,4-Д (аминная соль или эфир) и дикамбы. Рекомендуется применение Бомбы® в баковых смесях с гербицидами Балерина® и Деметра®.
Не следует применять препарат совместно с фосфорорганическими инсектицидами и чередовать с ними, если между опрыскиваниями проходит менее 14 дней, из-за опасности фитотоксичности.

Расход рабочей жидкости:

при наземной обработке – 50 - 300 л/га, при авиационной – 25 - 50 л/га.

Упаковка:

флаконы по 100 г и 300 г.

® – зарегистрированный товарный знак АО Фирма «Август»

Гайтан®

пендиметалин, 330 г/л

Надежная защита лука, моркови и подсолнечника на начальном этапе развития

Преимущества препарата:

- уничтожение многих видов однолетних злаковых и двудольных сорняков
- защита культур от сорных растений в течение длительного периода
- создание эффективного гербицидного «экрана», препятствующего прорастанию сорняков
- высокая селективность к культурным растениям
- безопасность в севообороте

Назначение:

селективный системный довсходовый гербицид длительного защитного действия для борьбы с однолетними злаковыми и двудольными сорняками в посевах лука, моркови и подсолнечника.

Действующее вещество:

пендиметалин, 330 г/л.

Препаративная форма:

концентрат эмульсии.

Характеристика действующего вещества:

пендиметалин относится к 2,6-динитроанилинам. По характеру действия является ингибитором роста корневой системы.

Спектр действия:

однолетние злаковые и двудольные сорняки. Среди злаковых чувствительны к препарату лисохвост мышехвостиковидный, метлица обыкновенная, мятлик однолетний, просо (виды), росичка кроваво-красная, щетинник (виды) и др. Среди двудольных чувствительными к гербициду являются: вероника (виды), горец (виды), гулявник лекарственный, горчица полевая, дымянка лекарственная, звездчатка средняя, канатник Теофраста, крапива жгучая, лебеда (виды), лютик (виды), мак-самосейка, марь (виды), незабудка полевая, паслен черный, пастушья сумка, пикульник (виды), подмаренник цепкий, портулак огородный, пупавка (виды), редька дикая, ромашка (виды), фиалка полевая, щирица (виды), яснотка (виды).

Механизм действия:

гербицид поглощается первичными корнями и проростками сорняков. Он тормозит в меристемах чувствительных к нему растений деление и рост клеток. Под воздействием препарата сорняки погибают вскоре после прорастания семян или после появления всходов.
Гайтан® может воздействовать и на взошедшие чувствительные к нему сорные растения, но только в том случае, если во время обработки сорные злаки находятся в фазе 1 - 1,5 листа, а двудольные – до 2 настоящих листьев.

Скорость и симптомы воздействия:

препарат уничтожает сорняки в момент прорастания при довсходовом применении. Скорость воздействия на уже проросшие сорняки зависит от температуры окружающей среды и увлажненности почвы.

Период защитного действия:

степень и длительность гербицидного действия зависят от состава сорняков, степени засоренности, метеоусловий и свойств почвы. При благоприятных условиях защитное действие препарата может продолжаться до 9 недель.

Рекомендации по применению:

Гайтан® применяют методом опрыскивания почвы до появления всходов культуры.
Нормы расхода гербицида зависят от механического состава почвы и содержания в ней гумуса. Максимальные дозировки используют на тяжелых почвах с высоким содержанием гумуса, а также в жарких условиях, когда вероятность выпадения дождей мала. На легких, бедных гумусом почвах применяют более низкие нормы расхода, при этом эффективность Гайтана® остается высокой.
При определении дозировки препарата необходимо принимать во внимание и видовой состав сорняков.
Для уничтожения таких проблемных видов, как лисохвост мышехвостиковидный, росичка кроваво-красная, подмаренник, ромашка, паслен черный, следует использовать более высокие нормы расхода.
Важно, чтобы перед внесением гербицида почва была хорошо

Довсходовый гербицид длительного защитного действия для борьбы с комплексом однолетних сорняков на луке, моркови и подсолнечнике

Культура	Сорные растения	Норма расхода препарата, л/га	Способ и сроки обработки
Лук всех генераций (кроме лука на перо)	Однолетние злаковые и двудольные сорняки	2,3 - 4,5	Опрыскивание почвы до появления всходов культуры
Подсолнечник		3 - 6	
Морковь (кроме пучкового товара)			

подготовленной – ровной, без крупных комков. Только в этом случае можно создать надежный гербицидный «экран» и обеспечить высокую эффективность препарата.

Ограничения:
при соблюдении регламентов применения ограничения по севообороту отсутствуют.

Совместимость:
препарат может использоваться в баковых смесях с гербицидами на основе галоксифопа, глифосата, диквата, имазамокса, имазапира, имазетапира, клетодима, кломазона, метрибузина, прометрина, флуроксипира, хизалофопа, а также с фунгицидами и инсектицидами.
При использовании воды с повышенной жесткостью рекомендуется применять высокие нормы препаратов на основе глифосата или вносить Гайтан® и препарат на основе глифосата (с низкой нормой расхода рабочего раствора) раздельно.

Во всех случаях при приготовлении баковых смесей необходимо проверять физическую и химическую совместимость их компонентов.

Расход рабочей жидкости:
200 - 400 л/га.

Упаковка:
канистры по 10 л.

® – зарегистрированный товарный знак АО Фирма «Август»

Галион®

клопиралид, 300 г/л + пиклорам, 75 г/л

Только рапс – и никаких сорняков

Преимущества препарата:

- уничтожение наиболее проблемных для рапса и капусты сорняков
- подавление подмаренника цепкого
- эффективное очищение полей от злостных сорняков под посев следующих культур
- широкий диапазон сроков применения

Назначение:

системный послевсходовый гербицид для борьбы с однолетними и многолетними двудольными сорняками, включая трудноискоренимые виды, на посевах рапса и посадках капусты.

Действующие вещества:

клопиралид, 300 г/л и пиклорам, 75 г/л.

Препаративная форма:

водный раствор.

Характеристика действующих веществ:

клопиралид относится к классу хлорпроизводных пиридинов, пиклорам – к производным пиридинкарбоновых кислот. Оба действующих вещества являются синтетическими формами ростовых гормонов.

Спектр действия:

Галион® предназначен для борьбы с сорняками из семейств Астровые, Губоцветные, Пасленовые, некоторых видов Гречишных, Маревых и др.
Чувствительны к гербициду следующие виды: амброзия полыннолистная, бодяк полевой, бодяк щетинистый, василек синий, вика сорно-полевая, горец почечуйный, дурнишник (виды), дымянка аптечная, клевер (виды), крестовник обыкновенный, мать-и-мачеха, молокан татарский, осот (виды), паслен черный, подмаренник цепкий, пупавка собачья, ромашка (виды) и др.
Среднечувствительны: галинсога мелкоцветная, гречишка татарская, звездчатка средняя, мак-самосейка, марь белая (до 4 листьев), незабудка полевая, пикульник обыкновенный, фиалка полевая, яснотка (виды). Препарат не уничтожает крестоцветные и злаковые сорняки.

Механизм действия:

обладает системным действием. Действующие вещества проникают через листья и передвигаются по всему растению, включая корневую систему, к точкам роста. Они замещают и блокируют функции натуральных гормонов у чувствительных видов растений, которые погибают из-за нарушения процессов роста.

Скорость и симптомы воздействия:

подавление роста чувствительных к Галиону® сорных растений происходит через несколько часов после опрыскивания гербицидом.
В период активного роста сорняков первые видимые симптомы поражения в виде остановки роста, скручивания, деформации стеблей и листьев становятся заметны через 12 - 18 ч. Листья чувствительных растений через 1 - 3 недели становятся хлоротичными, после чего точка роста отмирает. В зависимости от вида и погодных условий сорняки полностью погибают через 2 - 3 недели.

Период защитного действия:

препарат обеспечивает контроль чувствительных сорняков до появления их новой «волны».

Рекомендации по применению:

наилучшее действие Галиона® достигается при опрыскивании молодых, активно вегетирующих сорняков. Однолетние сорные растения наиболее уязвимы в фазе 2 - 6 листьев, а многолетние корнеотпрысковые – в фазе розетки.
Против подмаренника цепкого наиболее эффективна обработка, проведенная при высоте сорняка до 8 см.
При высоте от 9 до 15 см гербицид тормозит рост и развитие подмаренника, который, находясь в нижнем ярусе культуры, не обсеменяется и не наносит существенного ущерба урожаю рапса.

Фитотоксичность:

при соблюдении рекомендованных регламентов применения Галион® не является фитотоксичным для растений ярового и озимого рапса и капусты. Отрицательное влияние гербицида

Системный послевсходовый гербицид для защиты ярового и озимого рапса и капусты от однолетних и многолетних двудольных сорняков

Культура	Сорные растения	Норма расхода препарата, л/га	Способ и сроки обработки
Рапс яровой и озимый	Однолетние и многолетние двудольные сорняки, в т. ч. подмаренник цепкий, виды ромашки, горца, мари, гречишка вьюнковая, виды бодяка и осота и др.	0,27 - 0,31	Опрыскивание вегетирующих растений весной, начиная с фазы 3 - 6 настоящих листьев до появления цветочных бутонов у рапса
Капуста белокочанная			Опрыскивание посадок в ранние фазы развития сорняков (2 - 4 листа) независимо от фазы развития культуры

на рост и развитие растений рапса может проявиться при использовании препарата после образования цветочных бутонов.

Факторы, влияющие на эффективность препарата:

Галион® следует применять после наступления среднесуточной температуры воздуха свыше 8 °С.
Не рекомендуется проводить обработку при угрозе заморозков или сразу после них.

Ограничения по севообороту:

В случае необходимости пересева рапса, обработанного Галионом®, можно высевать зерновые культуры, кукурузу, сорго, рапс, рыжик, горчицу.
Весной следующего года после применения препарата можно высевать яровые зерновые и рапс, кукурузу, сорго, рыжик, горчицу, капусту (сеяную и рассадную).
Препарат может оказывать последействие на ряд чувствительных культур – в первую очередь из семейств Астровые, Бобовые и Пасленовые. Длительность периода последействия зависит от типа почвы, технологии ее обработки, количества осадков и ряда других факторов.

В случае возникновения сомнений перед высевом чувствительных культур (подсолнечник, гречиха, картофель, томаты, люцерна, лук, сахарная свекла, чечевица, нут, соя, кормовые бобы, горох, морковь, сафлор и др.) рекомендуется провести биотестирование (методика описана на стр. 263).

Совместимость:

может применяться в баковых смесях с противозлаковыми гербицидами (Квикстеп®, Миура®), фунгицидами (Колосаль®, Колосаль® Про), инсектицидами (Брейк®, Борей®, Шарпей®), регуляторами роста растений и жидкими удобрениями.

Расход рабочей жидкости:

на рапсе – 200 - 300 л/га, на капусте – 50 - 300 л/га.

Упаковка:

канистры по 5 л.

® – зарегистрированный товарный знак АО Фирма «Август»

Гамбит®

прометрин, 500 г/л

Признанный стандарт среди почвенных гербицидов

Преимущества препарата:

- контроль широкого спектра однолетних двудольных и злаковых сорняков
- возможность выбора срока применения (до посева, одновременно с посевом или до всходов культуры)
- быстрый гербицидный эффект
- длительный период защитного действия
- высокая селективность по отношению к обрабатываемым культурам
- отсутствие последействия на последующие культуры в севообороте
- удобная в применении жидкая препаративная форма

Назначение:

системный гербицид почвенного действия против однолетних двудольных и злаковых сорняков в посевах кукурузы, подсолнечника, гороха, сои, моркови, нута*, кориандра* и посадках картофеля.

Действующее вещество:

прометрин, 500 г/л.

Препаративная форма:

суспензионный концентрат.

Характеристика действующего вещества:

прометрин относится к классу симм-триазинов.

Спектр действия:

препарат уничтожает однолетние злаковые и двудольные сорняки, в том числе следующие виды злаковых: ежовник обыкновенный (просо куриное), канареечник (виды), метлица обыкновенная (полевая), мятлик однолетний, овсюг, росичка кроваво-красная, щетинник (виды); виды двудольных: василек синий, вероника (виды), галинсога мелкоцветковая, горец почечуйный, горец шероховатый, горчица полевая, гречишка вьюнковая, донник (виды), дурман обыкновенный, жабрей, звездчатка средняя, крапива двудомная, крестовник обыкновенный, лапчатка гусиная, марь белая, мята полевая, осот огородный, осот шероховатый, очный цвет полевой, паслен черный, пастушья сумка обыкновенная, пикульник обыкновенный, портулак огородный, пролесник однолетний, просвирник (виды), редька дикая, ромашка непахучая, фиалка полевая, череда трехраздельная, чистец болотный, щирица запрокинутая, ярутка полевая.

Механизм действия:

прометрин является системным избирательным гербицидом. Поступает в растения в основном через корни, в меньшей степени через листья, перемещается акропетально по ксилеме из корней и листьев в апикальные меристемы, где ингибирует процесс переноса электронов в фотосистеме II и окислительное фосфорилирование. У чувствительных видов подавляются процессы дыхания, фотосинтеза и изменяется активность ферментов, вследствие чего рост растений замедляется, они теряют тургор, увядают и засыхают.

Скорость воздействия:

гербицид уничтожает сорные растения в момент их прорастания или в течение 4 - 7 дней при применении после появления их всходов. Причем, чем выше температура окружающей среды, тем быстрее прометрин поступает в растение. При довсходовом применении большую роль также играет влажность почвы. Если она низкая, рекомендуется мелкая заделка препарата, на глубину 2 - 3 см.

Период защитного действия:

10 - 12 недель в зависимости от погодных условий.

Рекомендации по применению:

Гамбит® применяют методом опрыскивания почвы до посева, одновременно с посевом, либо до всходов культуры. Оптимальный температурный режим применения составляет 10 - 20 °С. При длительном снижении температуры воздуха и почвы ниже 10 °С эффективность препарата по отдельным видам сорняков может существенно снизиться.
При опрыскивании до всходов культуры необходимо, чтобы почва была хорошо подготовлена и увлажнена.
На тяжелых по механическому составу почвах следует применять максимальные дозировки гербицида, на

Почвенный гербицид для борьбы с однолетними двудольными и злаковыми сорняками в посевах кукурузы, подсолнечника, гороха, сои, моркови, нута*, кориандра* и посадках картофеля

Культура	Норма расхода препарата, л/га	Способ и сроки обработки
Морковь (кроме пучкового товара)	1,5 - 3	Опрыскивание почвы до посева, до всходов культуры или посевов в фазе 1 - 2 настоящих листьев культуры
Горох (на зерно)	2,5 - 3	Опрыскивание почвы до всходов культуры
Соя	2,5 - 3,5	
Картофель (кроме ранних сортов)	2 - 3,5	
Кукуруза (на зерно и масло)	2 - 3,5	Опрыскивание почвы до посева, одновременно с посевом или до всходов культуры
Подсолнечник (на семена и масло)	2 - 3,5	
Нут*	3	Опрыскивание почвы до всходов культуры
Кориандр*	2 - 3	

легких – минимальные. На торфяниках лучшие результаты дает обработка по всходам сорняков.
После применения гербицида не рекомендуется проводить рыхление междурядий, так как это разрушает гербицидный «экран» и может снизить эффективность препарата.

Совместимость:

Гамбит® совместим в баковых смесях с большинством почвенных гербицидов (на основе пендиметалина и С-метолахлора). Однако перед применением рекомендуется проверить смесь на совместимость компонентов.

Расход рабочего раствора:

100 - 300 л/га.

Упаковка:

канистры по 10 л.

® – зарегистрированный товарный знак АО Фирма «Август»

* – завершается регистрация препарата для применения на данной культуре

Гаур®

оксифлуорфен, 240 г/л

Основа гербицидной защиты лука

Преимущества препарата:

- высокая эффективность против широкого спектра однолетних двудольных сорняков, в том числе амброзии, мари, видов горца, видов из семейства Крестоцветные, а также некоторых злаковых сорняков
- быстрое гербицидное действие
- длительный защитный период
- отсутствие фитотоксичности для культурных растений
- безопасность в севообороте

Назначение:

контактный гербицид для борьбы с комплексом сорняков на луке, чесноке и подсолнечнике.

Действующее вещество:

оксифлуорфен, 240 г/л.

Препаративная форма:

концентрат эмульсии.

Характеристика действующего вещества:

оксифлуорфен относится к производным ароматических аминов, группе этоксидифениловых эфиров. Обладает контактным действием.

Спектр действия:

однолетние двудольные и некоторые злаковые сорняки. Высокочувствительны к препарату: амброзия полыннолистная, вероника (виды), галинсога мелкоцветковая, горец (виды), горчица полевая, гречиха татарская, дескурайния Софии, дымянка лекарственная, канатник Теофраста, крестовник обыкновенный, лебеда татарская, мак-самосейка, марь белая, осот огородный, паслен (виды), пастушья сумка, подмаренник цепкий, портулак огородный, редька дикая, резеда желтая, ромашка (виды), фиалка полевая, чистец полевой, щирица (виды), яснотка (виды) и др. Чувствительные виды: вьюнок полевой, дурман обыкновенный, дурнишник колючий, лисохвост (виды), овсюг, плевел (виды), просо куриное, щетинник (виды).

Механизм действия:

препарат подавляет основные процессы жизнедеятельности у чувствительных сорных растений – фотосинтез, обмен веществ и др.
В зависимости от культуры и способа применения, Гаур® может оказывать на сорняки как прямое действие (при опрыскивании посевов лука и чеснока), так и опосредованное, через защитный почвенный «экран», содержащий гербицид (при опрыскивании почвы до всходов подсолнечника).
Гербицид обладает контактным действием, он не перемещается внутри сорных растений. Поэтому для достижения максимальной эффективности Гаура® особенно важно добиться проведения качественного опрыскивания, обеспечивающего равномерное распределение препарата на поверхности обрабатываемых сорняков и почвы.

Скорость и симптомы воздействия:

визуальные признаки поражения (хлороз, некроз) у чувствительных сорняков отмечаются через 2 - 3 суток после опрыскивания, а их гибель наступает через 1 - 2 недели. Проростки сорняков отмирают практически сразу же из-за поражения подсемядольного колена у двудольных видов или точки роста у злаковых.

Период защитного действия:

до трех месяцев. Препарат отличается относительно высокой персистентностью во всех типах почв, т. к. интенсивно поглощается и связывается почвенными частицами. Именно это и обеспечивает его длительный защитный период. Длительность защитного действия зависит от наличия неповрежденной пленки препарата на поверхности почвы. Низкие температуры и слабая освещенность способствуют более длительному действию гербицида. При высоких температуре и освещенности он быстро разлагается.

Рекомендации по применению:

посевы и посадки лука и чеснока обрабатывают в фазе двух или трех листьев культуры. На посевах подсолнечника проводят опрыскивание почвы до всходов культуры.
Очень важно добиться максимально равномерного внесения гербицида. При этом почва должна быть хорошо разделанной и ровной, на ней не должно быть комьев и растительных остатков. Оптимальными условиями для эффективной работы

До- и послевсходовый контактный гербицид для борьбы с комплексом сорняков на луке, чесноке и подсолнечнике

Культура	Норма расхода препарата, л/га	Способ и сроки обработки
Лук всех генераций (кроме лука на перо), чеснок	0,5	Опрыскивание посевов в фазе двух листьев культуры
	1	Опрыскивание посевов в фазе трех листьев культуры
Подсолнечник (на семена, на масло)	0,8 - 1	Опрыскивание почвы до всходов культуры

препарата являются увлажненная почва и температура выше 10 °С.
Обработку следует отложить, если в течение 3 - 4 часов после нее ожидаются осадки или если культура находится в угнетенном состоянии. Для достижения максимального гербицидного эффекта следует исключить культивацию или другие типы рыхления междурядий в течение не менее 2 - 3 недель после опрыскивания почвы.

Фитотоксичность:

при условии соблюдения регламентов применения риск возникновения фитотоксичности отсутствует. В том случае, если растения лука находятся в стрессовом состоянии из-за воздействия низких температур, сильного повреждения насекомыми или в результате обильных дождей, рекомендуется перенести обработку посевов гербицидом во избежание риска фитотоксичности.

Совместимость:

препарат совместим со многими гербицидами, включая граминициды. На подсолнечнике высокую эффективность показывает смесь с препаратами на основе С-метолахлора (Симба®). Перед приготовлением баковой смеси в резервуаре опрыскивателя необходимо предварительно проверить в небольшой емкости совместимость смешиваемых препаратов, а также стабильность и фитотоксичность рабочей жидкости.

Расход рабочей жидкости:

200 - 300 л/га.

Упаковка:

канистры по 5 л.

® – зарегистрированный товарный знак АО Фирма «Август»

Гербитокс®

МЦПА кислота (смесь диметиламинной, калиевой и натриевой солей), 500 г/л

Простота в применении, широта в выборе культур

Преимущества препарата:

- уничтожение наиболее распространенных видов однолетних двудольных сорняков
- широкий спектр защищаемых культур
- лучшее решение для борьбы с сорняками на зерновых с подсевом клевера
- хорошая совместимость с другими гербицидами

Назначение:

системный гербицид для уничтожения однолетних двудольных сорняков в посевах зерновых, зернобобовых, кормовых, технических и других культур.

Действующее вещество:

МЦПА кислота (смесь диметиламинной, калиевой и натриевой солей), 500 г/л.

Препаративная форма:

водорастворимый концентрат.

Характеристика действующего вещества:

МЦПА относится к классу арилоксиалканкарбоновых кислот.

Спектр действия:

чувствительны к Гербитоксу® амброзия полыннолистная, василек синий, вика волосистая, гулявник Лезеля, гулявник лекарственный, дивала однолетняя, горчица полевая, дескурайния Софии, желтушник лакфиольный, капуста полевая, клубнекамыш (виды), кохия веничная, крапива жгучая, крестовник обыкновенный, лебеда (виды), марь белая, марь многосемянная, монохория Корсакова, одуванчик лекарственный, осот огородный, пастушья сумка, пикульник (виды), редька дикая, стрелолист трилистный, сусак зонтичный, сушеница топяная, хвощ полевой, частуха (виды), чистец однолетний, яснотка пурпуровая, ярутка полевая.
Слабочувствительны: горец (виды), дымянка лекарственная, бодяк полевой, крестовник Якова, осот полевой, паслен черный, полынь обыкновенная, пупавка полевая, ромашка непахучая, смолевка обыкновенная, щирица запрокинутая.

Механизм действия:

действует на наземные органы вегетирующих сорняков, поглощается, главным образом, листьями и ингибирует процесс фотосинтеза.

Скорость и симптомы воздействия:

препарат вызывает видимые признаки угнетения через 3 - 7 дней с момента обработки. Стебли и листья сорняков скручиваются и утолщаются, на стебле образуются трещины, рост растений нарушается. Полная гибель сорняков наступает через 2 - 3 недели.

Рекомендации по применению:

Гербитокс® наиболее эффективен на ранних стадиях развития сорняков (от 2 до 5 настоящих листьев), в период их активного роста. Поэтому опрыскивание нужно проводить как можно раньше в пределах рекомендованной фазы развития культуры.
При обработке кормовых культур выпас скота и скашивание культур разрешается не ранее, чем через 45 дней после обработки.

Факторы, влияющие на эффективность препарата:

максимальный гербицидный эффект достигается при обработке в диапазоне температур от 10 до 20 °С.
В засушливую погоду действие препарата может снижаться, поскольку он хуже проникает в растение и медленнее перемещается по нему.
Опрыскивание не следует проводить при опасности выпадения в течение последующих 6 ч дождя, а также при температуре выше 20 °С.

Фитотоксичность:

на злаковых культурах, как правило, отсутствует при соблюдении регламентов применения препарата.
На ряде культур – бобовых (особенно усатых сортах гороха) и льне, в особенности при использовании максимальных норм расхода и при неблагоприятных погодных условиях возможны проявления фитотоксичности в виде хлороза и отставания в росте. Не рекомендуется обрабатывать культуру, испытывающую угнетение вследствие неблагоприятных погодных или иных условий.

Гербицид для защиты яровых и озимых зерновых, зернобобовых, кормовых культур и льна от однолетних двудольных сорняков

Культура	Норма расхода препарата, л/га	Способ и сроки обработки
Пшеница, ячмень, рожь озимые	1 - 1,5	Опрыскивание посевов весной в фазе кущения культуры до выхода в трубку
Пшеница, ячмень, овес яровые	0,7 - 1,5	Опрыскивание посевов в фазе кущения культуры до выхода в трубку
Просо	0,7 - 1,2	Опрыскивание посевов в фазе кущения культуры до выхода в трубку
Сорго		Опрыскивание посевов в фазе 3 - 6 листьев культуры
Горох на зерно	0,5 - 0,8	Опрыскивание посевов в фазе 3 - 5 настоящих листьев культуры (при высоте растений гороха 10 - 15 см). Запрещается обрабатывать культуру во время цветения
Лен-долгунец, лен масличный	0,8 - 1	Опрыскивание посевов в фазе «ёлочки» при высоте культуры 3 - 10 см
Рис	1,5	Опрыскивание посевов в фазе полного кущения культуры
Клевер полевой под покровом ячменя	0,8 - 1,2	Опрыскивание посевов в фазе 1 - 2-го тройчатых листьев клевера (в фазе кущения ячменя)
Клевер полевой и ползучий		Опрыскивание растений в год посева после появления у культуры 1-го тройчатого листа
Клевер полевой (семенные посевы)		Опрыскивание посевов в год в год сбора урожая семян в течение 2 - 3 недель от начала отрастания до эмбриональной закладки соцветий у культуры
Тимофеевка луговая	1 - 1,5	Опрыскивание посевов в фазе кущения культуры
Кострец безостый, лисохвост луговой, райграс высокий, овсяница луговая		Опрыскивание сорняков в год посева культуры, начиная с фазы 1 - 2 листьев до выхода в трубку культуры
Сенокосные угодья и пастбища		Опрыскивание вегетирующих сорняков и нежелательной растительности

Совместимость:

препарат совместим с другими гербицидами, добавляемыми к нему для расширения спектра действия. Высокую эффективность показали следующие баковые смеси:

- в посевах пшеницы и ячменя яровых и озимых, овса, ржи – 0,6 л/га Гербитокса® в смеси с 5 г/га Магнума®;
- в посевах льна – 0,3 л/га Гербитокса® в смеси с 5 - 7 г/га Магнума®.

Расход рабочей жидкости:

200 - 300 л/га.

Упаковка:

канистры по 10 л.

® – зарегистрированный товарный знак АО Фирма «Август»

Гербитокс®-Л

МЦПА кислота (смесь калиевой и натриевой солей), 300 г/л

«Легкий» гербицид для борьбы с двудольными сорняками на льне

Преимущества препарата:

- отсутствие эффекта «присаживания» льна, негативного воздействия на урожай и качество льноволокна и маслосемян
- эффективность против наиболее распространенных видов однолетних двудольных сорняков
- хорошая совместимость с другими гербицидами

Назначение:
системный гербицид против однолетних двудольных сорняков в посевах льна-долгунца и льна масличного.

Действующее вещество:
МЦПА кислота (смесь калиевой и натриевой солей), 300 г/л.

Препаративная форма:
водорастворимый концентрат.

Характеристика действующего вещества:
МЦПА относится к классу арилоксиалканкарбоновых кислот.

Спектр действия:
чувствительны к Гербитоксу®-Л амброзия полыннолистная, василек синий, вика волосистая, гулявник Лезеля, гулявник лекарственный, дивала однолетняя, горчица полевая, дескурайния Софии, желтушник лакфиольный, капуста полевая, клубнекамыш (виды), кохия веничная, крапива жгучая, крестовник обыкновенный, лебеда (виды), марь белая, марь многосемянная, одуванчик лекарственный, осот огородный, пастушья сумка, пикульник (виды), редька дикая, сушеница топяная, хвощ полевой, чистец однолетний, яснотка пурпуровая, ярутка полевая; среднечувствительны – осот полевой, бодяк полевой, подмаренник цепкий, горец (виды), звездчатка средняя, фиалка полевая, вьюнок полевой, щирица запрокинутая; устойчивы – торица полевая, ромашка (виды), а также все злаковые сорняки.

Механизм действия:
обладает системной активностью, действует на наземные органы вегетирующих сорняков, поглощается в основном листьями и ингибирует процесс фотосинтеза.

Действует на растения льна мягче, чем гербициды, в состав которых входит диметиламинная соль МЦПА.

Скорость и симптомы воздействия:
вызывает видимые признаки угнетения сорняков через 3 - 7 дней с момента обработки (скручивание и утолщение стеблей и листьев, трещины на стебле, нарушение роста в целом). Полная гибель сорняков наступает через 2 - 3 недели.

Рекомендации по применению:
опрыскивание посевов льна-долгунца и льна масличного проводят в фазе «ёлочки» при высоте культуры 3 - 10 см. Гербитокс®-Л, подобно другим гербицидам гормонального типа действия, наиболее эффективен на ранних стадиях развития сорняков (от 2 до 5 настоящих листьев), в период их активного роста. Поэтому опрыскивание нужно проводить как можно раньше в пределах рекомендованной фазы развития культуры.
Срок ожидания на льне масличном – 50 дней, на льне-долгунце – не регламентируется.

Факторы, влияющие на эффективность препарата:
максимальный гербицидный эффект от применения Гербитокса®-Л достигается при температуре воздуха от 15 до 20 °С. В засушливую погоду эффективность действия может снижаться, поскольку препарат хуже проникает в растение и медленнее перемещается по нему из-за общего уменьшения оттока ассимилянтов из листьев.

Фитотоксичность:
при использовании максимальных норм расхода препарата и при неблагоприятных погодных условиях на льне возможны проявления фитотоксичности в виде хлороза и отставания в росте.
Не рекомендуется обрабатывать культуру, испытывающую угнетение вследствие неблагоприятных погодных или иных условий.

Совместимость:
для снижения норм расхода и расширения спектра действия против двудольных сорняков Гербитокс®-Л можно использовать в фазе «ёлочки» льна в комбинации

Гербицид против однолетних двудольных сорняков в посевах льна-долгунца и льна масличного со щадящим действием на культуру

Культура	Норма расхода препарата, л/га	Способ и сроки обработки
Лен-долгунец, лен масличный	1,3 - 1,7	Опрыскивание посевов в фазе «ёлочки» при высоте культуры 3 - 10 см

с Магнумом® (Гербитокс®-Л, 0,5 - 0,7 л/га + Магнум®, 5 - 7 г/га), против видов осота – с Хакером®, Лонтрелом-300. Против злаковых сорняков возможны комбинации с Квикстепом®, Миурой® и другими граминицидами, однако при этом необходимо учитывать совмещение уязвимой фазы развития двудольных и злаковых сорняков.

Расход рабочей жидкости:
200 - 300 л/га.

Упаковка:
канистры по 10 л.

® – зарегистрированный товарный знак АО Фирма «Август»

Горгон®

МЦПА кислота, 350 г/л + пиклорам, 150 г/л

Горгон® – горчак с поля вон!

Преимущества препарата:

- непревзойденная эффективность против горчака ползучего и других злостных сорняков
- очень длительный период защитного действия (12 - 24 месяца)
- возможность заменить несколько обработок глифосатсодержащими гербицидами

Назначение:

гербицид пролонгированного действия для уничтожения злостного карантинного сорняка горчака ползучего и других злостных двудольных сорных растений в посевах зерновых культур и кукурузы, на сенокосах и пастбищах, землях несельскохозяйственного пользования, паровых полях, а также для борьбы с древесно-кустарниковой растительностью.

Действующие вещества:

МЦПА кислота, 350 г/л и пиклорам, 150 г/л.

Препаративная форма:

водорастворимый концентрат.

Характеристика действующих веществ:

МЦПА относится к классу арилоксиалканкарбоновых кислот, пиклорам – к производным пиридинкарбоновых кислот.

Спектр действия:

горчак ползучий и другие виды однолетних и многолетних двудольных сорняков, в том числе амброзия полыннолистная, бодяк полевой (осот розовый), вьюнок полевой, осот желтый, чистец болотный, борщевик Сосновского и др., древесно-кустарниковая растительность, в том числе хвойные породы.

Механизм действия:

Горгон® является гербицидом ауксиноподобного (росторегулирующего) действия. МЦПА – ингибитор роста растений, разобщает процесс окислительного фосфорилирования, нарушая тем самым биосинтез структурных и ферментных белков в растении, его энергетический обмен. Быстро проникает в сорняки через надземные органы, главным образом через листья, легко перемещается по растениям, достигая точек роста. Накапливаясь в меристемных тканях, МЦПА нарушает нормальный рост тканей у чувствительных растений. Пиклорам, так же как и МЦПА, относится к росторегулирующим веществам, легко перемещается по растению в новые растущие ткани. Аналогично МЦПА, действует на процессы роста и деления клеток и белковый синтез.

Скорость и симптомы воздействия:

в зависимости от погодных условий и видового состава сорняков видимые признаки угнетения (потеря тургора, деформация листовых пластинок) проявляются через 12 - 18 ч после опрыскивания.
Основные симптомы действия Горгона® становятся видны через 3 - 7 дней с момента опрыскивания и проявляются в виде угнетения роста, скручивания и утолщения стеблей и листьев. Через 1 - 3 недели листья чувствительных растений становятся хлоротичными, после чего точка роста отмирает. Полная гибель горчака ползучего и других сорняков наступает через 2 - 3 недели после обработки.

Период защитного действия:

действие препарата на горчак ползучий сохраняется и в течение следующего после обработки сезона, что выражается в резком сокращении количества отрастающих побегов по сравнению с необработанным участком. Опрыскивание Горгоном® паров позволяет предотвратить появление побегов горчака ползучего в посевах зерновых в течение 2 - 3 лет.

Факторы, влияющие на эффективность препарата:

наибольший эффект от применения гербицида достигается при температуре воздуха 18 - 28 °С.
В засушливую погоду действие препарата может ухудшаться, поскольку он слабее проникает в растение и медленнее перемещается по нему вследствие общего снижения оттока ассимилянтов из листьев.

Совместимость:

на зерновых культурах возможно применение Горгона® в баковой смеси с Магнумом® супер.

Системный гербицид для борьбы с горчаком ползучим и другими злостными двудольными сорняками и древесно-кустарниковой растительностью

Культура, объект	Норма расхода препарата, л/га	Сорные растения	Способ и сроки обработки
Паровые поля и участки, предназначенные под посев зерновых культур со слабой и средней степенью засоренности горчаком ползучим	1,5 - 2	Горчак ползучий и другие злостные двудольные	Однократное опрыскивание нежелательных вегетирующих растений в фазе розетки листьев - начала бутонизации горчака ползучего
Сильно засоренные участки и очаги распространения горчака ползучего	2,5 - 3,5		Опрыскивание нежелательных вегетирующих растений в фазе розетки листьев - начала бутонизации горчака ползучего
Земли несельскохозяйственного назначения (охранные зоны линий электропередач и просеки, трассы газо- и нефтепроводов, насыпи и полосы отчуждения железных и шоссейных дорог, аэродромы и другие промышленные территории)	1,5 - 3,5	Борщевик Сосновского и другие злостные двудольные	Опрыскивание в фазе розетки борщевика Сосновского (до выбрасывания цветоноса)
	1,5 - 4,5	Древесно-кустарниковая растительность, в том числе хвойные породы	Опрыскивание в период вегетации
Сенокосные угодья и пастбища	1,5 - 3,5	Травянистая и древесно-кустарниковая растительность, в том числе хвойные породы	
Пшеница яровая и озимая, ячмень яровой и озимый	0,15 - 0,17	Однолетние, в том числе устойчивые к 2,4-Д и МЦПА, и некоторые многолетние двудольные	Опрыскивание посевов в фазе кущения культуры и ранние фазы роста сорняков. Озимые обрабатывают весной
Кукуруза, в том числе на силос и масло		Однолетние, в том числе устойчивые к 2,4-Д, и некоторые многолетние двудольные	Опрыскивание посевов в фазе 3 - 5 листьев культуры и ранние фазы роста сорняков

Ограничения по севообороту:

в зависимости от нормы внесения действующего вещества Горгона® на единицу площади, на следующий год после применения степень селективности препарата к культурам различается.

При применении не более 2 л/га гербицида на следующий год толерантность (выносливость) проявляют пшеница яровая и озимая, ячмень яровой и озимый, озимая рожь, овес, кукуруза, сорго, просо, суданская трава.

В случае посева зерновых культур ранее весны (пшеница яровая) или осени (пшеница озимая) следующего года у растений пшеницы могут развиваться изменение окраски и пустоколосица.

При норме применения гербицида 3,5 л/га пшеницу яровую и озимую можно высевать на второй год после опрыскивания. Кукурузу – весной следующего после обработки года. Картофель, бобовые и овощные культуры проявляют очень высокую чувствительность к пиклораму, поэтому их безопасное возделывание возможно не ранее чем через пять лет после применения Горгона®.

Длительность периода последействия препарата зависит от типа почвы, технологии ее обработки, количества осадков и ряда других факторов. В случае возникновения сомнений перед высевом чувствительных культур рекомендуется провести биотестирование (методика описана на стр. 263).

Расход рабочей жидкости:

на парах и участках, сильно засоренных горчаком ползучим, – 200 - 300 л/га; на землях несельскохозяйственного назначения для обработки против сорной растительности – 50 - 300 л/га, против древесно-кустарниковой – 100 - 1000 л/га; на посевах зерновых культур, кукурузы, сенокосах и пастбищах – 50 - 300 л/га.

Упаковка:

канистры по 5 и 10 л.

® – зарегистрированный товарный знак АО Фирма «Август»

Граминион®

клетодим, 150 г/л

Быстродействующий граминицид

Преимущества препарата:

- уничтожение широкого спектра однолетних и многолетних злаковых сорняков
- высокая скорость действия
- хорошая системная активность
- применение независимо от фазы развития культуры
- регистрация на многих сельскохозяйственных культурах
- совместимость с противодвудольными гербицидами

Назначение:
системный гербицид для борьбы со злаковыми сорняками в посевах сахарной свеклы, сои, подсолнечника, картофеля, лука, моркови, ярового и озимого рапса.

Действующее вещество:
клетодим, 150 г/л.

Препаративная форма:
концентрат эмульсии.

Характеристика действующего вещества:
клетодим принадлежит к классу циклогександион оксимов, обладает системным действием.

Спектр действия:
однолетние злаковые – лисохвост, метлица, овсюг обыкновенный, просо куриное, канареечник, щетинник сизый, щетинник зеленый, росичка кроваво-красная, плевел, костер, мятлик однолетний, самосевы зерновых культур; многолетние злаковые – пырей ползучий, свинорой пальчатый, гумай, полевица белая, мятлик обыкновенный, ветвянка, тростник обыкновенный.

Механизм действия:
препарат обладает системным действием, легко проникает в растение через надземные органы, перемещается к корневой системе, аккумулируется в меристемных тканях, нарушает биосинтез липидов.

Гербицид не проникает через почву и не оказывает воздействия на сорняки, появившиеся после опрыскивания.

Скорость и симптомы воздействия:
в течение 1 - 2 дней после обработки рост сорняков прекращается, перестает расти и их корневая система. Через 2 - 4 дня появляются первые признаки воздействия препарата. Через 7 - 10 дней наступает полная гибель растений. Корневища пырея ползучего усыхают через 12 - 20 дней.

Период защитного действия:
препарат уничтожает злаковые сорняки, имеющиеся в посевах во время опрыскивания препаратом. При отсутствии второй «волны» сорняков обеспечивает чистоту посевов в течение вегетационного периода.

Рекомендации по применению:
опрыскивание посевов против однолетних сорняков проводят в фазе 2 - 6 листьев сорных растений независимо от фазы развития культуры, против многолетних – при высоте пырея ползучего 10 - 20 см независимо от фазы развития культуры. Для повышения эффективности препарата, а также при наступлении неблагоприятных погодных условий рекомендуется применять Граминион® в смеси с ПАВ Галоп® или Адью®.

Фитотоксичность:
при применении препарата не отмечено отрицательного влияния препарата на рост и развитие культурных растений.

Возможность возникновения резистентности:
случаев возникновения резистентности не выявлено.

Совместимость:
препарат можно использовать в баковых смесях со многими противодвудольными гербицидами и инсектицидами, применяемыми на соответствующих культурах. Например, на сахарной свекле Граминион® можно комбинировать с гербицидами, предназначенными для уничтожения двудольных сорняков (Бицепс® 22, Бицепс® 300*, Бицепс® гарант, Пилот®, Трицепс®, Хакер® и др.). На сое возможны комбинации с Фабианом®, Корсаром®.

Системный гербицид для борьбы с широким спектром злаковых сорняков в посевах многих сельскохозяйственных культур

Культура	Норма расхода препарата, л/га	Сорные растения	Способ и сроки обработки
Свекла сахарная, соя, подсолнечник, картофель, лук (кроме лука на перо), морковь (кроме ранних сортов), рапс яровой и озимый	0,4 - 0,6	Однолетние злаковые	Опрыскивание посевов в фазе 2 - 6 листьев у сорняков независимо от фазы развития культуры
	1 - 1,5	Многолетние злаковые (в том числе пырей ползучий)	Опрыскивание посевов при высоте пырея 10 - 20 см независимо от фазы развития культуры

Перед применением необходимо проверить смесь на совместимость и фитотоксичность по отношению к обрабатываемой культуре.

Расход рабочей жидкости:
100 - 300 л/га.

Упаковка:
канистры по 5 л.

® – зарегистрированный товарный знак АО Фирма «Август»

Грейдер®

имазапир, 250 г/л

Мощный неселективный гербицид

Преимущества препарата:

- полное уничтожение всех видов сорняков, в том числе самых злостных, и нежелательной кустарниковой растительности
- применение на сортах и гибридах подсолнечника и рапса ярового и озимого, устойчивых к имидазолинонам
- системное действие и выраженная почвенная активность
- уничтожение и надземной части сорняков, и их корневой системы
- длительный период защитного действия – в течение не менее одного года с момента обработки
- высокая эффективность вне зависимости от фазы развития растений на момент обработки, их загрязненности
- отличная дождестойкость
- низкая токсичность, отсутствие миграции в почве

Назначение:

системный гербицид сплошного действия для применения на объектах несельскохозяйственного пользования, а также на сортах и гибридах подсолнечника и рапса ярового и озимого, устойчивых к гербицидам на основе имидазолинонов.

Действующее вещество:

имазапир, 250 г/л.

Препаративная форма:

водно-гликолевый раствор.

Характеристика действующего вещества:

имазапир относится к химическому классу имидазолинонов, обладает системным действием.

Спектр действия:

на землях несельскохозяйственного пользования: все однолетние и многолетние двудольные и злаковые сорняки, в том числе карантинные (амброзия полыннолистная, горчак ползучий), а также лиственные и хвойные древесно-кустарниковые породы, в том числе осина, береза, ольха, ива, сосна, ель и др. ***На сортах и гибридах подсолнечника и рапса ярового и озимого, устойчивых к гербицидам на основе имидазолинонов:*** большинство видов однолетних злаковых и двудольных сорняков.

Сфера применения:

земли несельскохозяйственного пользования (охранные зоны линий электропередач и просеки, трассы газо- и нефтепроводов, насыпи и полосы отчуждения железных и шоссейных дорог, аэродромы и другие промышленные территории); сельскохозяйственное производство (сорта и гибриды подсолнечника и рапса ярового и озимого, устойчивые к гербицидам на основе имидазолинонов).

Механизм действия:

действующее вещество Грейдера® ингибирует синтез энзима ацетогидроксидной кислоты, отвечающей за синтез алифатических аминокислот, нарушает синтез ДНК. Препарат легко проникает в растение через листья и корни, перемещается по флоэме и ксилеме.

Скорость воздействия:

растения прекращают рост в течение часа после обработки, а первые признаки действия препарата наблюдаются через 5 - 14 дней. Полная гибель травянистой растительности наступает через 1 - 2 месяца, древесно-кустарниковой – 2 - 3 месяца после применения.

Симптомы воздействия:

обработанные растения прекращают рост, точки роста обесцвечиваются и буреют, появляется хлороз (прежде всего молодых листьев). В последующем хлороз переходит в некроз тканей, и наступает гибель растений.

Период защитного действия:

Грейдер® обладает очень высокой почвенной активностью, поэтому он уничтожает новые всходы сорных растений длительное время. Препарат обеспечивает необходимый эффект не менее одного года с момента обработки (в зависимости от нормы расхода, количества сорняков,

Системный гербицид сплошного действия для применения на объектах несельскохозяйственного пользования, сортах и гибридах подсолнечника и рапса ярового и озимого, устойчивых к имидазолинонам

Культура, объект	Сорные растения	Норма расхода препарата, л/га	Способ и сроки обработки
Земли несельскохозяйственного пользования (охранные зоны линий электропередач и просеки, трассы газо- и нефтепроводов, насыпи и полосы отчуждения железных и шоссейных дорог, аэродромы и другие промышленные территории)	Все виды нежелательной травянистой и древесной растительности (осина, береза, ольха, ива, сосна, ель и др.)	2 - 5	Опрыскивание вегетирующих растений и почвы в апреле - сентябре
Подсолнечник, рапс яровой и озимый (сорта и гибриды, устойчивые к гербицидам на основе имидазолинонов)	Однолетние злаковые и двудольные	0,075 - 0,12	Опрыскивание посевов в ранние фазы роста сорняков (2 - 4 листа) и 4 - 5 настоящих листьев у культуры

их видового состава, типа почвы, климатических условий). При использовании в сельском хозяйстве препарат защищает посевы от сорняков в течение всего вегетационного периода.

Рекомендации по применению:

на землях несельскохозяйственного пользования:
для уничтожения сорняков проводят их однократное опрыскивание в норме расхода препарата 2 - 2,5 л/га в ранние фазы роста, в том числе амброзии полыннолистной в фазе 2 - 4 листьев и горчака ползучего в фазе стеблевания. Против всех видов нежелательной травянистой и древесной растительности проводят обработку вегетирующих растений и почвы в норме расхода препарата 2 - 5 л/га в апреле-сентябре, один раз в 3 - 5 лет. На дозировку влияют видовой состав сорняков, фаза их развития и др.
На сортах и гибридах подсолнечника и рапса ярового и озимого, устойчивых к гербицидам на основе имидазолинонов: опрыскивание посевов проводят в ранние фазы роста сорняков (2 - 4 листа) и при наличии 4 - 5 настоящих листьев у культуры. Рекомендуется использовать препарат в виде баковой смеси Парадокс® + Грейдер®.

Ограничения по севообороту:

в год применения Грейдера® на сортах и гибридах подсолнечника и рапса ярового и озимого, устойчивых к гербицидам на основе имидазолинонов, можно высевать пшеницу, ячмень, рожь, тритикале; кукурузу, горох, бобы, сорго, люцерну, люпин, рапс и подсолнечник (гибриды, устойчивые к гербицидам на основе имидазолинонов); через два года – овес, подсолнечник (традиционные сорта и гибриды); через три года – любые культуры без ограничений, включая традиционные сорта и гибриды рапса; сахарную свеклу. Запрещено применение препарата в водоохранной рыбохозяйственной зоне.
Вероятность последействия имазапира выше на кислых почвах, при малом количестве осадков и при коротком безморозном периоде. Длительность периода последействия препарата зависит от типа почвы, технологии ее обработки, количества осадков и ряда других факторов. В случае возникновения сомнений, а также на кислых почвах (pH меньше 5,5) в условиях засухи и коротком безморозном периоде для определения последействия рекомендуется проводить биотестирование (методика описана на стр. 263).

Факторы, влияющие на эффективность препарата:

обработку следует проводить в благоприятную для роста травянистой и древесной растительности погоду. Уже через час после обработки гербицид не смывается дождем.

Внимание!

Нельзя хранить препарат на свету и при температуре выше плюс 45 °С из-за возможного разложения имазапира.

Совместимость:

для снижения норм расхода и расширения спектра действия на землях несельскохозяйственного пользования допускается применение препарата в баковых смесях с гербицидами Торнадо® 500 и Магнум®.
На сортах и гибридах подсолнечника и рапса ярового и озимого, устойчивых к гербицидам на основе имидазолинонов, рекомендуется применять гербицид в виде баковой смеси: Парадокс®, 0,33 л/га + Грейдер®, 0,06 л/га + ПАВ Адью®, 0,1 - 0,2 л на каждые 100 л воды (подробнее – на стр. 150).

Расход рабочей жидкости:

на землях несельскохозяйственного пользования – 100 - 300 л/га, на сортах и гибридах подсолнечника и рапса ярового и озимого, устойчивых к гербицидам на основе имидазолинонов, – 50 - 300 л/га.

Упаковка:

канистры по 10 л, флаконы по 1 л.

® – зарегистрированный товарный знак АО Фирма «Август»

Деймос®

диметиламинная соль дикамбы кислоты, 480 г/л

Безупречный компаньон для составления баковых смесей

Преимущества препарата:

- высокая эффективность против широкого спектра двудольных сорняков, в том числе устойчивых к 2,4-Д и МЦПА, а также видов осота
- выраженное системное действие – проникновение в растение как через наземную часть, так и через корневую систему
- прекрасная совместимость в баковых смесях с другими гербицидами
- выраженный синергизм с препаратами на основе 2,4-Д, МЦПА, глифосата и производных сульфонилмочевины
- уничтожение сорняков, устойчивых к гербицидам из других химических классов
- высокая селективность по отношению к культурным растениям
- улучшенная препаративная форма
- безопасность в севообороте

Назначение:
гербицид системного действия для борьбы с однолетними двудольными, в том числе устойчивыми к 2,4-Д и МЦПА, и некоторыми многолетними двудольными сорняками, включая виды осота, в посевах зерновых культур и кукурузы, а также на парах, сенокосах и землях несельскохозяйственного назначения.

Действующее вещество:
диметиламинная соль дикамбы кислоты, 480 г/л.

Препаративная форма:
водорастворимый концентрат.
Препарат содержит внутренний адъювант, обеспечивающий хорошую растекаемость капли на поверхности листа, повышенную дождестойкость (в сравнении с аналогами) и высокую скорость проникновения гербицида через кутикулу листа.

Характеристика действующего вещества:
дикамба относится к производным бензойной кислоты.

Спектр действия:
однолетние двудольные, в том числе устойчивые к 2,4-Д и МЦПА, и некоторые многолетние двудольные сорняки: амброзия (виды), бодяк полевой, василек (виды), вьюнок полевой, горец (виды), дурнишник (виды), дымянка аптечная, звездчатка средняя, марь белая, осот полевой, подмаренник цепкий, ромашка (виды), пикульник (виды), щирица (виды), лютик (виды), щавель (виды), борщевик Сосновского, пастушья сумка, ярутка полевая, редька дикая, горчица (виды), канатник Теофраста, чемерица, яснотка (виды) и др.

Механизм действия:
дикамба абсорбируется листьями, а при достаточном увлажнении – и корнями сорняков, затем перемещается по флоэме и ксилеме к точкам роста и подавляет их.

Скорость воздействия:
видимые симптомы действия препарата проявляются через 7 - 15 дней, в зависимости от температурных условий и фазы развития сорняков в период обработки.
Полная гибель сорняков наступает через 15 - 30 дней.

Период защитного действия:
4 - 6 недель.

Рекомендации по применению:
посевы зерновых следует опрыскивать в фазе кущения культуры, при наличии 2 - 4 листьев у однолетних двудольных сорняков и при высоте 15 см у многолетних.
Посевы кукурузы рекомендуется обрабатывать в фазе 3 - 5 листьев культуры, при наличии 2 - 4 листьев у однолетних двудольных сорняков и при высоте 15 см у многолетних.
Обработку сенокосных угодий необходимо проводить по вегетирующим сорнякам весной, паров и земель несельскохозяйственного пользования – по вегетирующим сорнякам при возникновении необходимости.

Ограничения:
не следует допускать сноса препарата на соседние поля, занятые чувствительными культурами (особенно бобовыми).

Системный гербицид для борьбы с однолетними и некоторыми многолетними двудольными сорняками на зерновых культурах, кукурузе и др. объектах

Культура, объект	Сорные растения	Норма расхода препарата, л/га
Кукуруза, в том числе на силос и масло	Однолетние двудольные, в том числе устойчивые к 2,4-Д и МЦПА, и некоторые многолетние двудольные, включая виды осота (бодяк и др.)	0,4 - 0,8
Пшеница и ячмень яровые и озимые, овес, рожь		0,15 - 0,3
Сенокосные угодья, пастбища	Чемерица, виды лютика, виды щавеля, борщевик Сосновского	1,6 - 2 (опрыскивание весной)
		2,6 - 3,1 (опрыскивание осенью)
Пары, земли несельскохозяйственного назначения	Однолетние и некоторые многолетние двудольные (за исключением горчака ползучего)	1,6 - 3,1

При обработке сенокосных угодий, пастбищ и земель несельскохозяйственного назначения в течение 60 дней запрещается сбор грибов и ягод.

Возможность возникновения резистентности:

для предотвращения риска возникновения резистентности следует чередовать применение препарата с гербицидами из других химических групп.

Совместимость:

Деймос® можно использовать в баковых смесях с большинством других гербицидов, например, на основе 2,4-Д, МЦПА, глифосата и сульфонилмочевин, с целью расширения спектра их действия на двудольные сорняки, а также со многими другими пестицидами. Однако в каждом конкретном случае необходимо проверять смешиваемые препараты на химическую и физическую совместимость.

Расход рабочей жидкости:

50 - 400 л/га.

Упаковка:

канистры по 5 и 10 л.

® – зарегистрированный товарный знак АО Фирма «Август»

Деметра®

флуроксипир, 350 г/л

Реальное уничтожение вьюнка и подмаренника

Преимущества препарата:

- непревзойденная эффективность против подмаренника цепкого и вьюнка полевого
- возможность применения при повторных всходах подмаренника цепкого
- широкий диапазон сроков внесения – вплоть до фазы флагового листа зерновых
- отсутствие ограничений для последующих культур в севообороте
- возможность авиационного применения

Назначение:

селективный послевсходовый гербицид против однолетних двудольных, в том числе устойчивых к 2,4-Д, и некоторых многолетних корнеотпрысковых сорняков в посевах зерновых культур и лука.

Действующее вещество:

флуроксипир, 350 г/л.

Препаративная форма:

концентрат эмульсии.

Характеристика действующего вещества:

флуроксипир относится к производным пиридилоксиуксусной кислоты, обладает системным действием.

Спектр действия:

к чувствительным к Деметре® видам (биологическая эффективность более 90 %) относятся: подмаренник цепкий, вьюнок полевой, горец вьюнковый, пикульник (виды), щавель (виды), звездчатка средняя, незабудка полевая, кохия веничная, паслен черный, одуванчик лекарственный и др. Среди умеренночувствительных видов (биологическая эффективность менее 85 %): вероника (виды), горец птичий, дымянка лекарственная, крапива жгучая, очный цвет полевой, подсолнечник (самосев), торица полевая, пупавка полевая, фиалка (виды), ясколка полевая, яснотка (виды), борщевик (виды). Слабочувствительные виды (для более надежного уничтожения этих видов на зерновых культурах рекомендуется применять Деметру® в смеси с Балериной® или Мортирой®): осот (виды), марь белая, мак-самосейка, ромашка непахучая, пастушья сумка, горчица полевая, амброзия полыннолистная, горцы шероховатый и почечуйный.

Механизм действия:

флуроксипир быстро, в течение 1 ч, поглощается листьями сорняков, а также частично абсорбируется корнями растений из почвы.
Он активно перемещается по флоэме и ксилеме, распределяется по всему растению, включая точки роста, нарушает развитие клеток растений и влияет на процессы роста в целом.

Скорость и симптомы воздействия:

первые признаки угнетения сорных растений при благоприятных условиях проявляются через несколько часов после применения гербицида. В течение первых суток после обработки наблюдается остановка роста сорняков, через 3 - 4 дня – обесцвечивание и скручивание листьев, затем – сокращение междоузлий.
Полная гибель сорных растений наступает спустя 2 - 3 недели.

Рекомендации по применению:

Деметру® на зерновых культурах можно применять от фазы начала кущения до конца трубкования культуры без риска ее повреждения или снижения урожая.
На луке Деметру® рекомендуется применять дробно по 0,25 л/га с интервалом 5 - 10 дней, начиная с фазы 1 - 2 настоящих листьев культуры.
Большинство видов однолетних двудольных сорняков наиболее уязвимы к действию гербицида на стадии от 2 до 10 листьев (высота 5 - 10 см). Многолетние сорняки в момент обработки должны достигнуть фазы розетки - начала стеблевания и высоты 10 - 15 см.
Минимальную норму расхода препарата используют на ранних стадиях развития сорняков и при слабой степени засоренности.
Максимальную дозировку применяют при сильной засоренности подмаренником цепким, в случае переросших сорняков, а также при неблагоприятных погодных условиях в оптимальный по срокам момент для обработки.

Системный гербицид для борьбы с однолетними двудольными, в том числе устойчивыми к 2,4-Д, и некоторыми многолетними корнеотпрысковыми сорняками

Культура	Норма расхода препарата, л/га	Способ и сроки обработки
Пшеница яровая и озимая, ячмень яровой и озимый	0,43 - 0,57 0,43 - 0,57 (А)	Опрыскивание посевов в фазе кущения культуры и в ранние фазы роста сорняков. Озимые обрабатывают весной
	0,57 0,57 (А)	Опрыскивание посевов в фазе конец трубкования (виден последний узел стебля) культуры после появления вьюнка полевого. Озимые обрабатывают весной
Лук (кроме лука на перо)	0,4 - 0,5	Опрыскивание в фазе 1 - 2 настоящих листьев культуры

Ограничения по севообороту:
отсутствуют. Деметру® можно применять в севооборотах всех типов.

Факторы, влияющие на эффективность препарата:
оптимальными условиями для применения Деметры® являются температура 8 - 25 °С и количество почвенной влаги, благоприятное для развития растений. Использование препарата в холодную погоду эффективно, однако его действие при этом замедляется.
В условиях засухи, при слабом восковом налете, на растениях лука может наблюдаться кратковременное обесцвечивание листьев.

Совместимость:
препарат совместим в баковых смесях с гербицидами на основе флорасулама, сульфонилмочевин, дикамбы, с граминицидами, а также с фунгицидами (например, Колосалем® Про) и инсектицидами (Брейк®, Борей®).
Для более надежного уничтожения проблемных видов на зерновых культурах можно применять Деметру® в смеси с Мортирой® (Деметра®, 0,2 - 0,25 л/га + Мортира®, 20 - 25 г/га) или с Магнумом® (0,2 - 0,25 л/га + 8 - 10 г/га, соответственно).
Не следует применять препарат в смеси с контактными гербицидами на луке.

Расход рабочей жидкости:
200 - 300 л/га – при наземной обработке, 25 - 50 л/га – при авиационной.

Упаковка:
канистры по 5 и 10 л.

® – зарегистрированный товарный знак АО Фирма «Август»

Дублон®

никосульфурон, 40 г/л

Сорнякам надежный заслон

Преимущества препарата:

- высокая эффективность против злаковых и некоторых однолетних двудольных сорняков
- уничтожение злостных многолетних злаковых сорняков, способных прорастать как из семян, так и из корневищ (пырей, гумай)
- широкое «окно» применения (от 3 до 6 листьев культуры)
- почвенная гербицидная активность
- высокотехнологичная препаративная форма

Назначение:

послевсходовый системный гербицид для борьбы с однолетними и многолетними злаковыми и некоторыми однолетними двудольными сорняками в посевах кукурузы.

Действующее вещество:

никосульфурон, 40 г/л.

Препаративная форма:

суспензионный концентрат.

Характеристика действующего вещества:

никосульфурон относится к химическому классу производных сульфонилмочевины.

Спектр действия:

Дублон® эффективен против однолетних и многолетних злаковых и некоторых однолетних двудольных сорняков. Среди злаковых чувствительны к препарату гумай (сорго алеппское), лисохвост, мятлик (виды), овсюг (виды), плевел (виды), просо волосовидное, просо куриное, пырей ползучий, росичка кроваво-красная, сыть (виды), щетинник (виды) и др. Среди двудольных чувствительными к гербициду являются: амброзия (виды), горчица полевая, редька полевая, звездчатка средняя, дурман вонючий, марь белая, паслен черный, канатник Теофраста, портулак огородный, сурепка обыкновенная, горцы (виды), щирица (виды) и др. Отмечено частичное действие препарата на вьюнок полевой, осот (виды), хвощ полевой.

Механизм действия:

действующее вещество препарата является ингибитором образования фермента ацетолактатсинтазы, участвующего в синтезе незаменимых аминокислот. Гербицид обладает системным действием, быстро проникает в растения сорняков и останавливает их рост.

Скорость и симптомы воздействия:

в зависимости от погодных условий гербицид начинает оказывать действие на рост сорняков уже через 4 - 6 ч после обработки. В течение недели сорняки изменяют окраску (хлороз, антоциановая окраска). Полное отмирание растений наступает через 7 - 20 дней после опрыскивания.

Период защитного действия:

в зависимости от видового состава сорняков, почвенно-климатических и погодных условий года период защитного действия Дублона® может достигать 8 - 10 недель.

Рекомендации по применению:

наилучшие результаты достигаются при проведении опрыскивания в период, когда сорные растения активно растут. Минимальную норму расхода гербицида используют против однолетних злаковых сорняков (оптимально – фаза 1 - 3 листьев), максимальную – на участках, сильно засоренных однолетними или многолетними злаковыми сорняками (строго до фазы кущения). Против однолетних двудольных сорняков препарат наиболее эффективен в фазе первой пары настоящих листьев.
Фаза развития культуры при обработке – 3 - 6 листьев, но при этом нужно следить, чтобы растения кукурузы не экранировали сорняки.

Факторы, влияющие на эффективность препарата:

оптимальная температура воздуха при проведении опрыскивания находится в диапазоне 15 - 25 °С, при оптимальной влажности почвы и воздуха. Не рекомендуется применять препарат в холодную или жаркую погоду, при чрезмерном количестве осадков, а также в ситуации, когда сорные растения находятся в состоянии стресса. Некоторые сорта и гибриды кукурузы могут проявлять чувствительность к гербициду, что необходимо учитывать при его использовании.

Послевсходовый системный гербицид для борьбы с однолетними и многолетними злаковыми и однолетними двудольными сорняками в посевах кукурузы

Культура	Норма расхода препарата, л/га	Способ и сроки обработки
Кукуруза (на зерно)	1 - 1,5	Опрыскивание посевов в фазе 3 - 6 листьев культуры и ранние фазы роста сорняков (2 - 6 листьев у однолетних и при высоте 10 - 20 см у многолетних)

Ограничения по севообороту:

в случае необходимости пересева площадей, обработанных Дублоном®, пересев проводить только кукурузой, в осенний период – озимой пшеницей или ячменем. Повреждение последующих культур севооборота возможно в следующих случаях: на щелочных почвах; если между использованием гербицида и высевом последующей культуры преобладала сухая погода. При нормальной ротации севооборота ограничений для последующих культур нет.
Длительность периода последействия препарата зависит от типа почвы, технологии ее обработки, количества осадков и ряда других факторов. В случае возникновения сомнений перед высевом чувствительных культур рекомендуется провести биотестирование (методика описана на стр. 263).

Совместимость:

для расширения спектра действия и снижения норм расхода допустимо использовать препарат Дублон® в баковых смесях с другими пестицидами, применяемыми в те же сроки.

Не следует применять препарат совместно с фосфорорганическими инсектицидами и чередовать с ними, если между опрыскиваниями проходит менее 14 дней, из-за опасности фитотоксичности.
Рекомендуется применение Дублона® в смеси с Эгидой® (от 1,25 л/га + от 0,3 л/га) (подробнее – на стр. 102).
Высокую эффективность показывает баковая смесь Дублона® с Балериной® (1,2 л/га + 0,4 л/га).

Расход рабочей жидкости:

200 - 400 л/га.

Упаковка:

канистры по 10 л.

® – зарегистрированный товарный знак АО Фирма «Август»

Дублон® + Эгида®

никосульфурон, 40 г/л и мезотрион, 480 г/л

Двойная надежность в борьбе с сорняками на кукурузе

Преимущества смеси:

- усиление эффективности по сравнению с отдельным применением каждого компонента смеси
- исключительно высокая эффективность против злаковых, включая просо куриное, и двудольных сорняков, в том числе осотов, вьюнка, мари, амброзии, щирицы, паслена и др.
- быстрая остановка роста сорняков
- гибкие нормы применения баковой смеси
- наличие почвенного действия, сдерживание последующих «волн» сорняков
- возможность применения до фазы 6 листьев культуры
- одно из лучших решений для эффективной защиты кукурузы от сорняков

Назначение:

комбинация гербицидов для защиты кукурузы от многолетних и однолетних злаковых и двудольных сорняков, в том числе устойчивых к 2,4-Д и МЦПА.

Действующие вещества:

никосульфурон, 40 г/л (Дублон®) и мезотрион, 480 г/л (Эгида®).

Препаративная форма:

оба препарата – суспензионные концентраты.

Характеристика действующих веществ:

никосульфурон относится к химическому классу производных сульфонилмочевины; мезотрион – вещество из класса трикетонов.

Спектр действия:

среди злаковых сорняков чувствительны к данной комбинации гербицидов сорго алеппское (гумай), лисохвост, мятлик (виды), овсюг (виды), плевел (виды), просо ветвистометельчатое, просо волосовидное, просо куриное, пырей ползучий, росичка кроваво-красная, сыть (виды), щетинник (виды) и др.

Среди двудольных чувствительными к препарату являются: амброзия полыннолистная, бодяк полевой, вьюнок полевой, василек синий, галинсога мелкоцветная, горец (виды), горчица полевая, гречишка вьюнковая, дескурайния Софии, дурман вонючий, дурнишник обыкновенный, звездчатка средняя, канатник Теофраста, лебеда, латук татарский, лютик полевой, марь белая, мята, мак-самосейка, одуванчик лекарственный, осот желтый, падалица рапса и подсолнечника (в том числе сортов и гибридов, устойчивых к имидазолинонам и трибенурону), паслен черный, пикульник (виды), пастушья сумка, подмаренник цепкий, портулак огородный, редька белая, редька полевая, редька дикая, ромашка (виды), сурепка обыкновенная, чистец болотный, щирица (виды), ярутка полевая и др.

Комбинация препаратов полностью уничтожает чувствительные однолетние злаковые и двудольные сорняки, в том числе марь, амброзию, щирицу, ромашку, паслен и др., а также эффективно контролирует многолетние двудольные сорняки, такие как бодяк полевой, осот полевой, вьюнок полевой (в начальных фазах развития). Также препарат останавливает развитие молочая лозного.

Механизм действия:

никосульфурон является ингибитором образования фермента ацетолактатсинтазы, участвующего в синтезе незаменимых аминокислот. Дублон® обладает системным действием, быстро проникает в растения сорняков и останавливает их рост.

Мезотрион проникает в растения через листья и корни, передвигаясь акропетально и базипетально. Ингибирует биосинтез каротиноидов.

Скорость воздействия:

комбинация препаратов в течение 1 - 2 дней прекращает рост сорняков. Их точки роста обесцвечиваются, далее обесцвечивается все растение целиком, его ткани отмирают. Полная гибель сорных растений наступает в течение 1 - 2 недель с момента обработки в зависимости от погодных условий и видового состава сорняков.

Комбинация гербицидов для защиты кукурузы от однолетних и многолетних злаковых и двудольных сорняков

Культура	Норма расхода смеси	Способ и сроки обработки
Кукуруза (на зерно)	Дублон®,1,25 - 1,5 л/га + Эгида®, 0,25 - 0,35 л/га	Опрыскивание посевов от фазы 2 - 3 до 5 - 7 листьев культуры и ранние фазы роста сорняков (2 - 4 листа)

Период защитного действия:
в зависимости от видового состава сорняков, почвенно-климатических и погодных условий года период защитного действия может достигать 40 - 60 дней с момента обработки.

Рекомендации по применению:
минимальная норма расхода комбинации (Дублон®, 1,25 л/га + Эгида®, 0,25 л/га) – применяется при низкой засоренности однолетними двудольными и злаковыми сорняками в ранние фазы развития сорняков (злаковые, кроме проса волосовидного, – 1 - 3 листа; двудольные – 1 - 2 пары настоящих листьев).
Оптимальная дозировка (Дублон®, 1,5 л/га + Эгида®, 0,3 л/га) – рекомендуется при средней степени засоренности и отсутствии переросших сорняков (злаковые – 1 - 5 листьев, просо волосовидное – 1 - 3 листа; двудольные – 2 - 3 пары настоящих листьев).
Максимальная норма расхода (Дублон®, 1,5 л/га + Эгида®, 0,35 л/га) – используется, если на момент обработки злаковые сорняки находятся в стадиях от фазы кущения до начала стеблевания; амброзия, марь, щирица – 4 и более пар настоящих листьев; осоты – в фазе начала стеблевания (до высоты 10 - 15 см), вьюнок – высотой 10 - 15 см.
Также максимальная дозировка используется на участках, сильно засоренных однолетними и многолетними (гумай, пырей) злаковыми и многолетними двудольными (бодяк, вьюнок) сорняками, падалицей подсолнечника и др.

Ограничения по севообороту:
в случае необходимости пересева площадей, обработанных Дублоном®, проводить его только кукурузой, в осенний период – озимой пшеницей или ячменем. Повреждение последующих культур севооборота возможно в следующих случаях: на щелочных почвах; если между использованием гербицида и высевом последующей культуры преобладала сухая погода. При нормальной ротации севооборота ограничений для последующих культур нет.
При необходимости пересева посевов кукурузы (из-за засухи, вымокания, заморозков), обработанных Эгидой®, можно сразу же сеять кукурузу. Осенью того же года можно высевать озимую пшеницу, ячмень, райграс, а так же озимый рапс, если была проведена глубокая вспашка.
Весной следующего года после глубокой вспашки можно высевать подсолнечник, сорго, сою, картофель, табак, хлопчатник. Чувствительные культуры, такие как сахарная, столовая и кормовая свекла, горох, бобы можно высевать через 24 месяца после применения мезотриона.
Длительность периода последействия препарата зависит от типа почвы, технологии ее обработки, количества осадков и ряда других факторов. В случае возникновения сомнений перед высевом чувствительных культур рекомендуется провести биотестирование (методика описана на стр. 263).

Совместимость:
не следует применять комбинацию совместно с фосфорорганическими инсектицидами и чередовать с ними, если между опрыскиваниями проходит менее 14 дней, из-за опасности фитотоксичности.

Расход рабочей жидкости:
200 - 400 л/га.

Упаковка:
канистры по 10 л (Дублон®) и канистры по 5 л (Эгида®).

® – зарегистрированный товарный знак АО Фирма «Август»

Дублон® голд

никосульфурон, 600 г/кг + тифенсульфурон-метил, 150 г/кг

Золото в награду за чистые поля

Преимущества препарата:

- очень широкий спектр действия благодаря комбинации двух действующих веществ, взаимно дополняющих друг друга
- продолжительный период защиты культуры
- экономичность в использовании благодаря низкой норме расхода
- удобная в применении, транспортировке и хранении препаративная форма

Назначение:

системный гербицид для борьбы со многими видами однолетних и многолетних злаковых, однолетних и некоторых многолетних двудольных сорняков в посевах кукурузы.

Действующие вещества:

никосульфурон, 600 г/кг и тифенсульфурон-метил, 150 г/кг.

Препаративная форма:

водно-диспергируемые гранулы.

Характеристика действующих веществ:

никосульфурон и тифенсульфурон-метил относятся к классу производных сульфонилмочевины.

Спектр действия:

однолетние и многолетние злаковые, однолетние и некоторые многолетние двудольные сорняки. В том числе однолетние злаковые: ежовник обыкновенный (просо куриное), щетинник (виды), росичка кроваво-красная, овсюг (овес пустой), просо сорное (посевное), просо ветвистометельчатое, просо волосовидное, элевзина индийская; многолетние злаковые: пырей ползучий, сорго алеппское (гумай); однолетние двудольные: аистник цикутный, амброзия полыннолистная, василек синий, вика волосистая (горошек), горец (виды), горчица полевая, гулявник (виды), дескурайния Софии, дивала однолетняя, желтушник лакфиольный, капуста полевая, крестовник обыкновенный, марь (виды), одуванчик лекарственный, осот огородный, пастушья сумка обыкновенная, пикульник (виды), редька дикая, ромашка (виды), чистец однолетний, щирица запрокинутая, ярутка полевая, яснотка пурпуровая; многолетние двудольные: бодяк полевой, латук татарский (осот голубой, молокан), осот полевой (желтый).

Механизм действия:

обладает системным избирательным действием. Действующие вещества проникают в сорняки через листья и корни, поглощаются ими и передвигаются по ксилеме и флоэме. Они угнетают фермент ацетолактатсинтазу, участвующую в синтезе незаменимых аминокислот лейцина, изолейцина и валина, что вызывает нарушение процесса деления клеток, остановку роста и последующую гибель сорных растений.

Скорость и симптомы воздействия:

Дублон® голд поступает в растения в течение примерно 4 ч после обработки. Замедление роста сорняков происходит уже через несколько часов после поглощения ими препарата. Однако видимые симптомы отмечаются через 5 - 10 дней после обработки – резкое замедление роста, антоциановая окраска, обесцвечивание жилок, хлороз листьев, отмирание точек роста, некроз тканей. Листья сорняков становятся хлоротичными в течение 1 - 3 недель после обработки, точки роста последовательно отмирают, и сорняки погибают. Полное отмирание сорных растений наступает через 15 и более дней, в зависимости от погодных условий в момент обработки (влажность, температура), видового состава сорняков и фазы их развития. Переросшие или менее чувствительные к гербициду сорняки не погибают, но прекращают дальнейшее развитие и не оказывают влияния на урожайность культуры.

Период защитного действия:

в большинстве случаев Дублон® голд хорошо уничтожает только те сорные растения, которые уже проросли или прорастают в момент обработки. Во влажных условиях усиливается почвенное действие гербицида, и он контролирует сорняки по всходам в течение максимум трех недель.

Рекомендации по применению:

Дублон® голд зарегистрирован для применения в посевах кукурузы (кроме кукурузы на масло). Опрыскивание посевов проводят в фазе 2 - 6 листьев кукурузы при высоте пырея

Комбинированный гербицид против однолетних и многолетних злаковых, однолетних и некоторых многолетних двудольных сорняков в посевах кукурузы

Культура	Норма расхода препарата, г/га	Способ и сроки обработки
Кукуруза (кроме кукурузы на масло)	50 - 70	Опрыскивание посевов в фазе 2 - 6 листьев культуры при высоте пырея ползучего 10 - 15 см, в фазе 1 - 4 листьев однолетних двудольных и злаковых сорняков в смеси с 0,2 л/га ПАВ Адью®

ползучего 10 - 15 см, в фазе 1 - 4 листьев однолетних двудольных и злаковых сорняков.
Рекомендуемая норма расхода Дублона® голд – 50 - 70 г/га с добавлением 0,2 л/га поверхностно-активного вещества Адью®. За сезон разрешено проводить одну обработку.

Ограничения по севообороту:

при соблюдении регламентов применения Дублон® голд нефитотоксичен для кукурузы. Возможно повреждение последующих культур севооборота на щелочных почвах, а также если между использованием гербицида и высевом последующей культуры севооборота преобладала сухая погода. При нормальной ротации севооборота ограничений для последующих культур нет. Однако в случае необходимости пересева площадей, обработанных Дублоном® голд, пересев проводить только кукурузой.
Длительность периода последействия препарата зависит от типа почвы, технологии ее обработки, количества осадков и ряда других факторов. В случае возникновения сомнений перед высевом чувствительных культур рекомендуется провести биотестирование (методика описана на стр. 263).

Совместимость:

Дублон® голд совместим с гербицидами на основе дикамбы и инсектицидами из класса пиретроидов. Не следует применять препарат совместно с фосфорорганическими инсектицидами и чередовать с ними, если между опрыскиваниями проходит менее 14 дней, из-за опасности фитотоксичности.
В производственных условиях высокую эффективность показывает баковая смесь Дублон® голд, 70 г/га + Балерина®, 0,3 л/га. Также рекомендуется применение препарата в составе комбинации Дублон® голд, 70 г/га + Эгида®, от 0,3 л/га + ПАВ Аллюр®, 0,1%-й р-р.

Расход рабочей жидкости:

200 - 300 л/га.

Упаковка:

флаконы по 750 г.

® – зарегистрированный товарный знак АО Фирма «Август»

Дублон® супер

дикамба, 425 г/кг + никосульфурон, 125 г/кг

Супер-эффективность для супер-урожая

Преимущества препарата:

- высокая эффективность против основных видов злаковых и двудольных сорняков
- полная гибель многолетних корнеотпрысковых двудольных сорняков
- наличие в составе никосульфурона – наиболее активного действующего вещества против пырея ползучего
- подавление сорняков, устойчивых к 2,4-Д и сульфонилмочевинам
- быстрое проникновение через листовую поверхность и угнетение точек роста злаковых сорняков
- остановка роста сорных растений, которые перестают конкурировать с культурой за питательные вещества, свет и влагу
- уничтожение всходов падалицы рапса и подсолнечника

Назначение:

системный гербицид против однолетних и многолетних двудольных и злаковых сорняков.

Действующие вещества:

дикамба, 425 г/кг и никосульфурон, 125 г/кг.

Препаративная форма:

водно-диспергируемые гранулы.
При разведении водой препарат очень быстро образует рабочую суспензию, средний размер частиц в которой составляет 5 мкм.

Характеристика действующих веществ:

дикамба относится к производным бензойной кислоты, никосульфурон – к химическому классу производных сульфонилмочевины.

Спектр действия:

однолетние и многолетние двудольные и злаковые сорняки. Среди злаковых чувствительны к препарату пырей ползучий, просо куриное, гумай (сорго алеппское), лисохвост, мятлик (виды), овсюг (виды), плевел (виды), просо волосовидное, росичка кроваво-красная, сыть (виды), щетинник (виды) и др. Среди двудольных чувствительными к гербициду являются: амброзия полыннолистная, бодяк (виды), борщевик Сосновского, вьюнок полевой, горец (виды), горчица полевая, дурман вонючий, дурнишник обыкновенный, звездчатка средняя, канатник Теофраста, лебеда, марь белая, мята, осот (виды), падалица подсолнечника, падалица рапса, паслен черный, пикульник (виды), подмаренник цепкий, полынь (виды), портулак огородный, редька полевая, ромашка (виды), сурепка обыкновенная, чистец болотный, щавель (виды), щирица (виды) и др.

Механизм действия:

дикамба абсорбируется листьями, а при достаточном увлажнении – и корнями, затем перемещается по флоэме и ксилеме к точкам роста и подавляет их.
Никосульфурон является ингибитором образования фермента ацетолактатсинтазы, участвующего в синтезе незаменимых аминокислот. Гербицид обладает системным действием, быстро проникает в растения сорняков и останавливает их рост.

Скорость и симптомы воздействия:

препарат быстро поступает через листья и частично через корни, и перемещается по всему растению. Рост чувствительных сорняков прекращается через несколько часов после опрыскивания, однако видимые симптомы отмечаются через 2 - 3 дня после обработки (покраснение жилок, хлороз листьев, отмирание точек роста и некроз тканей), а полное отмирание сорняков наступает через 15 и более дней. Скорость действия зависит от погодных условий в момент обработки (влажность, температура), видового состава сорняков и фазы их развития.

Период защитного действия:

препарат в большинстве случаев уничтожает только те сорняки, которые уже проросли или прорастают в момент обработки.
В прохладную и влажную погоду гербицид контролирует сорняки при опрыскивании по всходам в течение максимум трех недель благодаря поглощению через корневую систему.

Двухкомпонентный гербицид для борьбы с однолетними и многолетними двудольными и злаковыми сорняками в посевах кукурузы

Культура	Норма расхода препарата, кг/га	Способ и сроки обработки
Кукуруза	0,3 - 0,5	Опрыскивание в фазе 3 - 5 листьев культуры в баковой смеси с ПАВ Адью®, 0,2 л/га

Поэтому для лучшего почвенного действия препарата не рекомендуется проводить культивацию междурядий ранее, чем через 7 дней после внесения Дублона® супер.

Рекомендации по применению:

Дублон® супер следует вносить однократно в фазе 3 - 5 листьев кукурузы и в ранние фазы роста сорняков.
Норма расхода 0,3 кг/га: используется, когда злаковые сорняки (кроме проса волосовидного и многолетних злаковых) находятся в фазе строго до 3 листьев, двудольные – не позднее первой пары настоящих листьев. Оптимальна при преимущественной засоренности злаковыми сорняками и низком уровне засоренности двудольными.
Норма расхода 0,4 кг/га: применяется, когда злаковые сорняки (кроме проса волосовидного и многолетних злаковых) находятся в фазе 1 - 4 листьев, двудольные – в фазе первой - второй пары настоящих листьев. Оптимальна при низком уровне засоренности двудольными сорняками и отсутствии на поле корневищных и корнеотпрысковых сорняков.
Норма расхода 0,5 кг/га: рекомендуется, когда злаковые сорняки находятся в фазе 1 - 5 листьев - до начала кущения, просо волосовидное – 1 - 3 листа, многолетние злаковые – до высоты 15 см, двудольные – 2 - 3 пары настоящих листьев, осот, бодяк – начало стеблевания (до высоты 10 - 15 см), падалица подсолнечника – не позднее второй пары настоящих листьев, вьюнок – до высоты 10 - 15 см.
Обязательно добавление в рабочий раствор препарата ПАВ Адью® или Аллюр®, 0,1%-й р-р.

Ограничения:

селективность гербицида основана на способности растений кукурузы быстро метаболизировать и инактивировать действующие вещества. При использовании на сортах лопающейся (попкорновой) и сахарной кукурузы следует обращать внимание на селективность выращиваемого сорта (гибрида) по отношению к дикамбе.

Совместимость:

препарат может использоваться в баковых смесях с гербицидами на основе метрибузина, сульфонилмочевин, производных феноксикислот, а также с фунгицидами и инсектицидами.
Не следует применять препарат совместно с фосфорорганическими инсектицидами и чередовать с ними, если между опрыскиваниями проходит менее 14 дней, из-за опасности фитотоксичности.
Не рекомендуется смешивать препарат с пестицидами, имеющими сильнощелочную или сильнокислую реакцию.
Во всех случаях при приготовлении баковых смесей необходимо проверять физическую и химическую совместимость их компонентов.

Расход рабочей жидкости:

200 - 300 л/га.

Упаковка:

флаконы по 800 г.

® – зарегистрированный товарный знак АО Фирма «Август»

Зерномакс® Микс

сложный 2-этилгексиловый эфир 2,4-Д кислоты, 500 г/л
и трибенурон-метил, 750 г/кг

Максимум преимуществ в борьбе с сорняками на зерновых

Преимущества комплекта:

- высокая эффективность благодаря комбинации двух действующих веществ, усиливающих действие друг друга
- широкий спектр действия против двудольных сорняков, включая виды, устойчивые к 2,4-Д (ромашка, пикульник и др.)
- уничтожение комплекса многолетних двудольных сорняков, в том числе и корнеотпрысковых (бодяк полевой, виды осота, вьюнок полевой, виды молочая)
- высокая скорость проникновения в растения и быстрота гербицидного действия
- эффективное действие уже при температуре 5 °С, а также при неблагоприятных погодных условиях
- исключение возникновения резистентности у сорняков
- отсутствие ограничений в севообороте

Назначение:

комплект послевсходовых гербицидов против широкого спектра однолетних и многолетних двудольных сорняков в посевах зерновых культур. Поставляется в виде упаковки «твин-пак».

Действующие вещества:

сложный 2-этилгексиловый эфир 2,4-Д кислоты, 500 г/л (Зерномакс®) и трибенурон-метил, 750 г/кг (Мортира®).

Препаративная форма:

Зерномакс® – концентрат эмульсии, Мортира® – водно-диспергируемые гранулы.

Характеристика действующих веществ:

2,4-Д относится к классу производных арилоксиалканкарбоновых кислот. Сложный эфир 2,4-Д обладает более высокой биологической активностью, чем соли 2,4-Д, поскольку гораздо быстрее проникает в сорные растения. Трибенурон-метил относится к классу производных сульфонилмочевины.

Спектр действия:

чувствительные виды (биологическая эффективность более 90 %): все сорняки семейства Крестоцветные, дымянка аптечная, звездчатка средняя, марь белая, мелколепестник канадский, незабудка полевая, подсолнечник сорный, пролестник однолетний, щирица запрокинутая, ясколка (виды), яснотка (виды).
Среднечувствительные виды (биологическая эффективность 70 - 90 %): аистник цикутный, амброзия полыннолистная, бодяк полевой, василек синий, вика волосистая, вьюнок полевой (до 10 см), галинсога мелкоцветная, гулявник (виды), горцы (виды), дескурайния Софии, дурнишник обыкновенный, желтушник левкойный, коммелина (виды), конопля сорная, крапива (виды), крестовник обыкновенный, латук татарский, лебеда поникшая, льнянка обыкновенная, молочай (виды), одуванчик лекарственный, осот желтый, осот огородный, очный цвет полевой, пикульник (виды), подмаренник цепкий, полынь обыкновенная, портулак огородный, ромашка непахучая, чистец однолетний, череда трехраздельная.
Слабочувствительные виды (биологическая эффективность менее 70 %): липучка (виды), фиалка полевая, хвощ полевой.

Механизм действия:

сложный 2-этилгексиловый эфир 2,4-Д кислоты быстро, в течение 1 ч после обработки, проникает в растение, распространяется по флоэме и ксилеме, проникает в корни, накапливается в меристемных тканях (точках роста), а в дальнейшем – и во вновь образующихся вегетативных органах. Это действующее вещество нарушает нормальный рост тканей у чувствительных растений.
Трибенурон-метил в чувствительных растениях является ингибитором образования фермента ацетолактатсинтазы, обладает системной активностью, поглощается через листья и корни и легко перемещается в сорняках, приводит к быстрой остановке роста растений, а затем и к их гибели.

Возможность возникновения резистентности:

отсутствует.
Два действующих вещества Зерномакса® Микс относятся к разным химическим классам, обладают разным механизмом действия, что исключает вероятность возникновения устойчивости у сорняков.

Комплект гербицидов против широкого спектра однолетних и многолетних двудольных сорняков в посевах зерновых культур

Скорость и симптомы воздействия:

рост сорняков прекращается уже в течение первых суток после опрыскивания. Первые видимые симптомы гербицидного действия наблюдаются примерно через 14 - 18 ч после обработки. Гибель чувствительных сорных растений происходит обычно через 3 - 7 дней, полностью все чувствительные виды погибают через 2 - 3 недели.
При неблагоприятных погодных условиях активность гербицида может снизиться.
Признаки воздействия препарата: неравномерный рост сорняков, неправильное формирование всех их частей, всякого рода деформации, обесцвечивание листьев, сокращение междоузлий, покраснение жилок, хлороз листьев, отмирание точек роста, некроз тканей.

Рекомендации по применению:

большинство видов сорняков наиболее уязвимы к действию препарата на стадии от 2 до 10 листьев. Многолетние сорняки в момент обработки не должны превышать 10 - 15 см.
Зерномакс® Микс применяется на пшенице яровой и озимой, ячмене яровом.
Одну упаковку «твин-пак» рекомендуется использовать на площади 20 - 25 га.

Ограничения по севообороту:

отсутствуют.

Факторы, влияющие на эффективность препарата:

Зерномакс® Микс проявляет достаточно высокую эффективность при неблагоприятных погодных условиях (низкая температура воздуха, невысокая относительная влажность воздуха). Он начинает действовать уже при 5 °С. Наиболее оптимальные для внесения Зерномакса® Микс температуры воздуха – от 8 до 25 °С. Дождь, прошедший через 1 ч после опрыскивания, не влияет на эффективность препарата. Не рекомендуется проводить обработку в те дни, когда прогнозируются ночные заморозки, и после них из-за возможности снижения эффективности гербицида.

Совместимость:

Зерномакс® Микс совместим в баковых смесях с граминицидами Ластик® Топ и Ластик® экстра, а также с различными фунгицидами, инсектицидами, минеральными удобрениями, микроэлементами и регуляторами роста. Перед применением необходимо проверить смесь на совместимость и фитотоксичность по отношению к обрабатываемой культуре. Не следует применять препарат совместно с фосфорорганическими инсектицидами и чередовать с ними, если между опрыскиваниями проходит менее 14 дней, из-за опасности фитотоксичности.

Расход рабочей жидкости:

150 - 300 л/га.

Упаковка:

упаковка «твин-пак» – картонная коробка, содержащая две канистры по 5 л Зерномакса® и один флакон по 300 г Мортиры®.

® – зарегистрированный товарный знак АО Фирма «Август»

Камелот®

С-метолахлор, 312,5 г/л + тербутилазин, 187,5 г/л

Непреодолимая преграда для сорняков

Преимущества препарата:

- уничтожение широкого спектра однолетних двудольных и злаковых сорняков
- широкое технологическое «окно» и различные варианты применения
- длительный период защитного действия (8 - 10 недель)
- отсутствие необходимости заделки (кроме засушливых условий)
- высокая селективность, возможность использования на селекционных участках
- контроль всего спектра сорняков, включая виды с поздними сроками прорастания, в комбинации со страховым гербицидом
- возможность гибкого использования в разных типах севооборотов

Назначение:

до- и послевсходовый системный гербицид почвенного и листового действия для борьбы с широким спектром однолетних злаковых и двудольных сорняков в посевах кукурузы и подсолнечника.

Действующие вещества:

С-метолахлор, 312,5 г/л и тербутилазин, 187,5 г/л.

Препаративная форма:

суспензионная эмульсия.

Характеристика действующих веществ:

С-метолахлор относится к химическому классу хлорацетамидов, тербутилазин – к классу триазинов.

Спектр действия:

свыше 90 видов двудольных сорняков, среди которых: амброзия полыннолистная, горец (виды), горчица полевая, звездчатка средняя, марь белая, осот полевой, пикульник (виды), редька дикая, ромашка (виды), паслен черный, галинсога мелкоцветная, щирица (виды) и др.; а также злаковые: просо куриное, щетинник, росичка и др.

Механизм действия:

действующие вещества препарата блокируют процесс прорастания сорняков.
С-метолахлор оказывает комплексное воздействие: вызывает торможение биосинтеза липидов и жирных кислот, флавоноидов и протеина, что приводит к ингибированию серогидрилсодержащих биомолекул и ацетилкофермента А. Такой механизм действия сдерживает развитие устойчивости сорняков к гербициду.
Тербутилазин ингибирует транспорт электронов в фотосистеме II в процессе фотосинтеза.
Камелот® обладает системным действием, быстро проникает в сорные растения и останавливает их рост. В почве препарат проникает через семядоли у двудольных и колеоптиль у злаковых сорняков; в вегетирующие сорняки он попадает через корни и листья, вызывая их гибель.

Скорость и симптомы воздействия:

при обработке почвы до всходов чувствительные виды сорняков не прорастают или появляются нежизнеспособные всходы с явными признаками хлороза или некроза листьев. При внесении препарата после всходов сорных растений они быстро останавливают рост и перестают конкурировать с культурой. Полная гибель сорняков наступает в течение 10 - 20 суток после опрыскивания.

Период защитного действия:

препарат обеспечивает контроль над сорными растениями в течение всего вегетационного периода.

Рекомендации по применению:

на подсолнечнике проводят опрыскивание почвы Камелотом® до всходов культуры, на кукурузе обрабатывают почву до посева, до всходов или после всходов культуры до фазы 3 листьев.
Ввиду высокой селективности Камелота® его использование возможно до фазы 3 листьев кукурузы, но обязательно с ориентацией на фазу развития сорняков – нельзя допускать перерастания злаковыми и двудольными сорняками фазы более 2 листьев.

Надежный двухкомпонентный гербицид почвенного и листового действия против широкого спектра сорняков в посевах кукурузы и подсолнечника

Культура	Сорные растения	Норма расхода препарата, л/га	Способ и сроки применения
Кукуруза	Однолетние злаковые и двудольные	3 - 4	Опрыскивание почвы до посева, до всходов или после всходов культуры (до фазы 3 листьев)
Подсолнечник			Опрыскивание почвы до всходов культуры

В случае опрыскивания почвы до посева культуры при наличии почвенной засухи для достижения наилучшего действия препарат рекомендуется вносить под предпосевную культивацию, но не глубже, чем на 5 см.
При послевсходовом применении рекомендуется обрабатывать посевы в фазе двудольных сорняков семядоли - 2 пары настоящих листьев, злаковых – до фазы 3 листьев.
На тяжелых почвах или почвах с высоким содержанием гумуса следует использовать максимальные нормы расхода Камелота®. В условиях засушливой весны также рекомендуется применять максимальную дозировку гербицида, в этом случае, возможно, потребуется его заделка в почву. На легких почвах с низким запасом гумуса в слое 0 - 20 см необходимо снизить норму расхода препарата до 3 л/га.
При довсходовом применении выпадение небольших осадков после обработки или во время ее проведения не снижает эффективность препарата.
Перед применением препарат должен быть тщательно перемешан в упаковке.

Фитотоксичность:
при условии соблюдения регламентов применения риск возникновения фитотоксичности отсутствует. Устойчивость кукурузы и подсолнечника к препарату обусловлена ускоренным метаболизмом действующих веществ в культуре.

Возможность возникновения резистентности:
отсутствует, при условии строгого соблюдения разработанных рекомендаций.

Ограничения по севообороту:
препарат не оказывает влияния на последующие культуры в севообороте, полностью разлагаясь в почве в течение периода вегетации. В случае пересева обработанных Камелотом® площадей нельзя сеять зерновые, рапс, горчицу, сахарную свеклу. Длительность периода последействия препарата зависит от типа почвы, технологии ее обработки, количества осадков и ряда других факторов. В случае возникновения сомнений перед высевом чувствительных культур и на легких почвах осенью после уборки культуры перед посевом зерновых, рапса, горчицы рекомендуется провести биотестирование (методика описана на стр. 263).

Совместимость:
препарат совместим в баковых смесях с гербицидами, которые рекомендованы к применению в те же сроки. Однако в каждом конкретном случае необходима проверка на совместимость смешиваемых компонентов.
При использовании на кукурузе, если злаковые сорняки достигли фазы 3 и более листьев, или в посевах присутствуют многолетние злаковые сорняки, а двудольные находятся в оптимальной для проведения обработки фазе, для повышения эффективности можно добавить к Камелоту® Дублон®, 1,25 л/га или Эскудо®, 20 - 25 г/га в смеси с ПАВ Аллюр®, 0,1 %-ный р-р.
В случае перерастания двудольных сорняков и отсутствия всходов злаковых или их наличии в оптимальной для проведения обработки фазе, эффективность против двудольных на посевах кукурузы можно увеличить за счет баковой смеси Камелота® с Балериной®, 0,3 - 0,5 л/га, Эгидой®, 0,15 - 0,35 л/га или Деймосом®, 0,3 - 0,4 л/га.
При смешанной засоренности полей кукурузы оптимально использовать баковую смесь Камелот® + Дублон голд®, 70 г/га + ПАВ Аллюр®, 0,1 %-ный р-р.

Расход рабочей жидкости:
200 - 300 л/га.

Упаковка:
канистры по 10 л.

® – зарегистрированный товарный знак АО Фирма «Август»

expectrum
инновационные продукты

Квикстеп®

клетодим, 130 г/л + галоксифоп-Р-метил, 80 г/л

Быстрый темп, двойной эффект!

Преимущества препарата:

- уникальное сочетание двух действующих веществ из разных химических классов
- эффективность против всего спектра однолетних и многолетних злаковых сорных растений
- уничтожение надземной части и корневой системы сорняков
- высокая скорость действия
- применение без ограничений по стадиям развития культуры
- гибкие нормы расхода – экономически обоснованные решения любых проблем со злаковыми сорняками
- совместимость в баковых смесях с противодвудольными гербицидами

Назначение:

комбинированный гербицид системного действия для борьбы с однолетними и многолетними злаковыми сорняками в посевах широколистных культур.

Действующие вещества:

клетодим, 130 г/л и галоксифоп-Р-метил, 80 г/л.

Препаративная форма:

масляный концентрат эмульсии.

Характеристика действующих веществ:

клетодим относится к химическому классу циклогександионоксимов, галоксифоп-Р-метил – к классу производных арилоксифеноксипропионовых кислот. Оба активных ингредиента обладают системным действием.

Спектр действия:

чувствительны к Квикстепу® лисохвост полевой (мышехвостниковидный), метлица обыкновенная, мятлик однолетний, овсюг (овес пустой), овсюг волосистолистный (южный), просо куриное (ежовник обыкновенный), виды проса, пырей ползучий, росичка кроваво-красная, щетинник сизый, щетинник зеленый.

Механизм действия:

Квикстеп® является селективным системным гербицидом. Оба действующих вещества подавляют биосинтез жирных кислот в результате ингибирования ацетил-CoA-карбоксилазы. Галоксифоп-Р-метил поступает в растение через листья и корни и гидролизуется до галоксифопа-Р, который перемещается в меристемные ткани и подавляет их рост. Клетодим быстро адсорбируется и перемещается из обработанных листьев в корневую систему и точки роста сорных растений.

Скорость воздействия:

симптомы гербицидного воздействия проявляются в течение 1 - 3 дней после обработки, гибель сорняков наступает в течение 1 - 2 недель, в зависимости от вида сорного растения, фазы его развития и погодных условий.

Симптомы воздействия:

остановка роста и развития, хлороз, покраснение центральных жилок листьев, некрозы. В дальнейшем листья приобретают антоциановый оттенок, сорные растения увядают и засыхают.

Период защитного действия:

препарат проникает в растения через надземные органы и перемещается к корневой системе, он действует на сорняки, встречающиеся в посеве в момент обработки. Гербицид не проникает через почву и не оказывает действия на сорные растения, появившиеся после опрыскивания. Эффективность Квикстепа® сохраняется, как правило, в течение всего вегетационного периода.

Рекомендации по применению:

рекомендуется однократное опрыскивание посевов в фазе 2 - 6 листьев однолетних злаковых сорняков и при высоте пырея ползучего 10 - 20 см. Важно, чтобы на сорных растениях было достаточно листьев для быстрого поглощения действующих веществ. Обработку можно проводить независимо от стадии развития культуры, но нужно следить, чтобы культурные растения не «экранировали» сорняки, мешая попаданию на них препарата.

Комбинированный системный гербицид для борьбы с однолетними и многолетними злаковыми сорняками в посевах широколистных культур

Культура	Норма расхода препарата, л/га	Сорные растения	Способ и сроки обработки
Свекла сахарная, рапс яровой и озимый, соя	0,4	Однолетние злаковые	Опрыскивание посевов в фазе 2 - 4 листьев у однолетних сорняков независимо от фазы развития культуры
	0,8	Многолетние злаковые (пырей ползучий)	Опрыскивание посевов при высоте пырея ползучего 10 - 15 см независимо от фазы развития культуры
Лен-долгунец, лен масличный	0,4	Однолетние злаковые	Опрыскивание посевов в фазе 2 - 4 листьев однолетних сорняков (в фазе «ёлочки» льна)
	0,8	Многолетние злаковые (пырей ползучий)	Опрыскивание посевов при высоте пырея ползучего 10 - 15 см (в фазе «ёлочки» льна)
Подсолнечник, картофель, свекла столовая, морковь, лук, капуста белокочанная, горох, нут	0,4	Однолетние злаковые	Опрыскивание посевов в фазе 2 - 6 листьев однолетних сорняков независимо от фазы развития культуры
	0,8	Многолетние злаковые (пырей ползучий)	Опрыскивание посевов при высоте пырея ползучего 10 - 20 см независимо от фазы развития культуры

Срок ожидания на льне – не регламентируется, на остальных культурах – 60 дней.

Ограничения по севообороту:

Квикстеп® не является почвенным гербицидом и не накапливается в почве, поэтому после его использования нет ограничений по севообороту.

Совместимость:

Квикстеп® совместим с гербицидами на основе десмедифама, фенмедифама и этофумезата (Бицепс 22®, Бицепс® гарант), гербицидами на основе клопиралида (Хакер®), бентазона (Корсар®), производных сульфонилмочевины и ряда других действующих веществ.
Он также совместим со многими инсектицидами и фунгицидами. Квикстеп® не совместим с пестицидами, имеющими щелочную реакцию (pH более 8,5).
Перед применением необходимо проверить компоненты баковой смеси на совместимость.

Расход рабочей жидкости:

200 - 300 л/га.

Упаковка:

канистры по 5 и 10 л.

® – зарегистрированный товарный знак АО Фирма «Август»

Корсар®

бентазон, 480 г/л

Гербицид против двудольных сорняков на бобовых и других культурах

Преимущества препарата:
- широкий спектр действия
- гибкие сроки применения
- возможность использования на зерновых с подсевом клевера и люцерны
- хорошая переносимость культурой

Назначение:
селективный контактный гербицид для защиты зерновых, бобовых и кормовых культур от однолетних двудольных сорняков, в том числе устойчивых к 2,4-Д и МЦПА.

Действующее вещество:
бентазон, 480 г/л.

Препаративная форма:
водорастворимый концентрат.

Характеристика действующего вещества:
бентазон относится к классу производных тиадиазинов.

Спектр действия:
высокочувствительны: незабудка полевая, бородавник обыкновенный, горец вьюнковый, горец бледный, горец почечуйный, портулак (виды), редька дикая, лютик полевой, стрелолист (виды), торица полевая, горчица полевая, звездчатка средняя, ярутка полевая, дурнишник (виды), сушеница топяная, монохория, канатник Теофраста, щирица запрокинутая, частуха (виды), лебеда (виды), пупавка (виды), капуста полевая, сусак зонтичный, пастушья сумка, василек синий, сыть (виды), дурман обыкновенный, подсолнечник (виды), гибискус тройчатый, подмаренник цепкий, ромашка (виды).
Среднечувствительны: амброзия (виды), марь белая, коммелина (виды), вьюнок полевой, дымянка лекарственная, галинсога мелкоцветная, клубнекамыш (виды), крестовник обыкновенный. Слабочувствительны: бодяк полевой, пикульник обыкновенный, яснотка пурпурная, мак-самосейка, вероника (виды), горец птичий.

Механизм действия:
проникает в сорные растения преимущественно через зеленые части, обладает контактным действием.

Скорость воздействия:
видимые признаки угнетения сорняков, в зависимости от погодных условий, проявляются через 1 - 7 дней после применения, а их полная гибель наступает примерно через 10 - 14 дней.

Рекомендации по применению:
обработка Корсаром® оптимальна, когда большинство сорняков находится на ранних стадиях развития (от 2 до 5 настоящих листьев) и активно растет.

Факторы, влияющие на эффективность препарата:
обработку следует проводить в благоприятную для роста растений погоду (от 10 до 25 °С). Прохладная погода замедляет видимое действие препарата.
Наиболее чувствительные культуры (горох) рекомендуется опрыскивать по возможности в пасмурную погоду и при температуре ниже 20 °С (например поздно вечером или рано утром), принимая во внимание сортовую чувствительность.
Не рекомендуется применять препарат, если ожидаются ночные заморозки, а также обрабатывать культуру, испытывающую угнетение вследствие неблагоприятных погодных или иных условий.

Совместимость:
Корсар® совместим в баковых смесях с другими препаратами, за исключением пестицидов, имеющих кислую реакцию.
Для расширения спектра действия Корсара® в посевах риса, зерновых с подсевом клевера целесообразно использовать 1 - 1,5 л/га Корсара® в смеси с 0,5 - 0,75 л/га Гербитокса®.
На сое возможны комбинации с Фабианом®, а также с граминицидами Квикстеп® и Миура®.

Расход рабочей жидкости:
200 - 300 л/га.

Упаковка:
канистры по 10 л.

Послевсходовый контактный гербицид против многих видов двудольных сорняков, в том числе устойчивых к 2,4-Д и МЦПА, в посевах зерновых, бобовых и кормовых культур

Культура	Норма расхода препарата, л/га	Способ и сроки обработки
Соя	1,5 - 3	Опрыскивание посевов, начиная с фазы 1-го настоящего листа культуры в ранние фазы роста сорняков (2 - 6 листьев)
Горох на зерно	2 - 3	Опрыскивание посевов в фазе 5 - 6 листьев культуры и ранние фазы роста сорняков. Следует принимать во внимание сортовую чувствительность
Рис	2 - 4	Опрыскивание посевов, начиная с 2 листьев культуры, в ранние фазы роста сорняков (2 - 5 листьев). Для достаточной смачиваемости сорняков перед опрыскиванием уровень воды в чеках понижается до 0 - 2 см, через два дня после обработки чеки вновь заполняются водой до 10 - 12 см
Пшеница яровая и озимая, рожь, ячмень, овес	2 - 4	Опрыскивание посевов весной с начала кущения зерновых культур в ранние фазы роста сорняков (2 - 4 листа)
Пшеница, ячмень, овес яровые с подсевом клевера	2 - 4	Опрыскивание посевов после развития 1-го тройчатого листа у клевера (в фазе кущения зерновых)
Пшеница, ячмень, овес яровые с подсевом люцерны	2	Опрыскивание посевов после развития 1 - 2 настоящих листьев люцерны (в фазе кущения зерновых)
Лен-долгунец	2 - 4	Опрыскивание посевов в фазе «ёлочки» культуры в ранние фазы роста сорняков (3 - 5 листьев)
Клевер полевой, ползучий и гибридный (семенные посевы), клевер полевой 2-го года вегетации	2 - 3	Опрыскивание посевов в период весеннего отрастания до начала стеблевания культуры при высоте растений 10 - 15 см
Люцерна 1-го года вегетации	2	Опрыскивание семенных посевов в фазе 1 - 2 настоящих листьев культуры
Люцерна (старовозрастные семенные посевы)	1,5 - 2	Опрыскивание посевов в фазе стеблевания культуры при высоте растений 10 - 15 см
Райграс однолетний	1	Опрыскивание посевов в фазе кущения культуры
Копеечник альпийский 1-го года вегетации	2 - 2,5	Опрыскивание плантаций в фазе 2 - 4 настоящих листьев культуры
Маклея сердцевидная (начиная со 2-го года вегетации)		Опрыскивание плантаций в период начала отрастания культуры
Копеечник альпийский (переходящие плантации)	2,5 - 3	
Мята перечная		Опрыскивание плантаций в фазе 4 - 6 настоящих листьев культуры

® – зарегистрированный товарный знак АО Фирма «Август»

expectrum
инновационные продукты

Корсар® супер

бентазон, 400 г/л + имазамокс, 25 г/л

Берет сорняки на абордаж!

Преимущества препарата:

- расширенный спектр действия и увеличенная биологическая эффективность
- безопасность для культурных растений
- моментальная остановка роста и развития сорняков
- удобство в применении

Назначение:
двухкомпонентный гербицид против однолетних и некоторых многолетних двудольных и однолетних злаковых сорняков на посевах бобовых культур.

Действующие вещества:
бентазон, 400 г/л и имазамокс, 25 г/л.

Препаративная форма:
водорастворимый концентрат.

Характеристика действующих веществ:
бентазон относится к химическому классу тиадиазинов, имазамокс – к классу имидазолинонов.

Спектр действия:
препарат уничтожает однолетние двудольные и злаковые и некоторые многолетние двудольные сорняки. Среди двудольных чувствительны к препарату: амброзия полыннолистная, галинсога мелкоцветная, горец (виды), горчица полевая, дурнишник (виды), дымянка лекарственная, звезчатка средняя, канатник Теофраста, крестовник мелкоцветный, лебеда (виды), марь (виды), осот (виды) пастушья сумка, подмаренник цепкий, полынь (виды), редька дикая, ромашка (виды), щирица (виды), ярутка полевая и др. Среди однолетних злаковых: овсюг полевой, просо обыкновенное, щетинник (виды) и др.

Механизм действия:
имазамокс поглощается листьями и корнями сорных растений, ингибирует синтез ряда аминокислот. Бентазон проникает в растения преимущественно через зеленые части, обладает контактным действием, блокирует фотосинтетический транспорт электронов, прерывая ассимиляцию углекислого газа.

Скорость и симптомы воздействия:
в зависимости от погодных условий видимые признаки угнетения сорняков появляются через 1 - 7 дней после применения, а полная гибель сорных растений наступает через 10 - 14 дней.

Период защитного действия:
уничтожает чувствительные виды сорняков, попавшие под обработку, вплоть до уборки культуры. За счет наличия в составе имазамокса препарат проявляет незначительное почвенное действие в отношении чувствительных видов сорных растений.

Рекомендации по применению:
опрыскивание посевов проводят в ранние фазы роста и развития сорняков (1 - 3 листа) и фазе 2 - 3 настоящих листьев культуры. Для повышения эффективности Корсар® супер следует применять совместно с поверхностно-активными веществами Аллюр® или Адью® (0,1%-й раствор). Не рекомендуется использовать гербицид в смеси с жидкими удобрениями и микроэлементами, а также не следует применять на одном поле продукты из группы имидазолинонов чаще, чем 1 раз в 3 года.

Фитотоксичность:
Корсар® супер не фитотоксичен для культур при соблюдении регламентов применения. Действующие вещества, входящие в состав препарата, быстро метаболизируются в растениях сои и гороха.

Ограничения по севообороту:
в год применения препарата можно высевать пшеницу озимую, рапс озимый (сорта и гибриды, устойчивые к имидазолинонам); на следующий год – яровые и озимые пшеницу, ячмень, рожь, тритикале; кукурузу, сою, горох, бобы, сорго, люцерну, люпин, рапс и подсолнечник (сорта и гибриды, устойчивые к имидазолинонам); через два года – овес, подсолнечник (традиционные сорта и гибриды); через три года – любые культуры без ограничений, включая традиционные сорта и гибриды рапса; сахарную

Двухкомпонентный гербицид для борьбы с однолетними двудольными и злаковыми и некоторыми многолетними двудольными сорняками на посевах сои и гороха

Культура	Норма расхода препарата, л/га	Сорные растения	Способ и сроки обработки
Соя, горох (кроме овощного горошка)	1,2 - 1,6	Однолетние двудольные и злаковые	Опрыскивание посевов в ранние фазы роста сорняков (1 - 3 настоящих листа) и в фазе 1 - 3 настоящих листьев культуры

свеклу. В случае возникновения сомнений перед высевом чувствительных культур рекомендуется провести биотестирование (методика описана на стр. 263).

Совместимость:
для расширения спектра действия Корсар® супер можно применять в баковых смесях с другими гербицидами. Однако перед приготовлением баковой смеси в резервуаре опрыскивателя необходимо предварительно проверить в небольшой емкости совместимость смешиваемых препаратов, а также стабильность и фитотоксичность рабочей жидкости.

Расход рабочей жидкости:
50 - 300 л/га.

Упаковка:
канистры по 10 л.

® – зарегистрированный товарный знак АО Фирма «Август»

expectrum
инновационные продукты

Крейцер®

никосульфурон, 650 г/кг + тифенсульфурон-метил, 60 г/кг +
+ флорасулам, 40 г/кг

Уверенность в результате

Преимущества препарата:

- мягкое действие на культуру
- надежный контроль широкого спектра двудольных сорняков
- продолжительный период защитного действия против злаковых сорняков
- безопасность в севообороте
- оптимизация затрат при реализации потенциала урожайности культуры
- низкая норма расхода и технологичность применения

Назначение:

послевсходовый системный гербицид для борьбы с широким спектром однолетних и многолетних злаковых и двудольных сорняков в посевах кукурузы.

Действующие вещества:

никосульфурон, 650 г/кг, тифенсульфурон-метил, 60 г/кг и флорасулам, 40 г/кг.

Препаративная форма:

водно-диспергируемые гранулы.

Характеристика действующих веществ:

никосульфурон и тифенсульфурон-метил относятся к химическому классу производных сульфонилмочевины, флорасулам – к классу триазолопиримидинов. Гербицид обладает системным избирательным действием.

Спектр действия:

однолетние и многолетние злаковые, однолетние и некоторые многолетние двудольные сорняки. Из злаковых сорняков препарат эффективен против таких видов, как: просо куриное, просо сорнополевое, лисохвост мышехвостниковидный, метлица полевая, мятлик однолетний, овсюг (виды), плевел (виды), пырей ползучий, щетинник (виды) и др. Среди восприимчивых двудольных сорняков: амброзия (виды), галинсога мелкоцветная, горец птичий, горец вьюнковый, горец почечуйный, горец шероховатый, горчица полевая, дурнишник обыкновенный, звездчатка средняя, крапива жгучая, крестовник обыкновенный, лебеда раскидистая, люцерна посевная, марь белая, марь многосемянная, незабудка полевая, одуванчик лекарственный, осот розовый, осот желтый, осот шероховатый, очный цвет полевой, падалица рапса и подсолнечника, паслен черный, пастушья сумка, портулак огородный, подмаренник цепкий, пролестник однолетний, редька дикая, ромашка (виды), фиалка полевая, щавель курчавый, щирица (виды), ярутка полевая и др.

Механизм действия:

действующие вещества препарата проникают в сорняки через листья и корни, поглощаются ими и передвигаются по растению по ксилеме и флоэме. Они угнетают фермент ацетолактатсинтазу, который участвует в синтезе незаменимых аминокислот.
В результате в растении создается их дефицит, что вызывает нарушение процесса деления клеток, остановку роста и последующую гибель сорных растений.
Комбинация трех действующих веществ, влияющих на один и тот же процесс, превосходит эффект каждого отдельного компонента, обеспечивая контроль максимального спектра сорняков и высокую начальную скорость действия.

Скорость и симптомы воздействия:

гербицид поступает в растения в течение 4 ч после обработки. Видимые симптомы отмечаются через 5 - 10 дней после опрыскивания.
Полное отмирание сорных растений наступает через 15 и более дней.
Быстрота проявления задержки роста зависит от погодных условий в момент обработки (влажность, температура), видового состава сорняков и фазы их развития.
Первым симптомом проявления активности Крейцера® является остановка роста сорных растений. В течение 1 - 3 недель после обработки листья сорняков становятся хлоротичными, точки роста последовательно отмирают, в последующем появляется антоциановая окраска, происходит обесцвечивание жилок, и сорняки погибают.
Переросшие или менее чувствительные к гербициду сорняки не гибнут, но угнетаются, прекращают дальнейшее развитие и не оказывают влияния на урожайность культуры.

Надежный и простой в применении послевсходовый гербицид для контроля однолетних и многолетних злаковых и двудольных сорняков в посевах кукурузы

Культура	Сорные растения	Норма расхода препарата, кг/га	Способ и сроки обработки
Кукуруза (на зеленую массу, зерно и масло)	Однолетние и многолетние двудольные и злаковые	0,09 - 0,11	Опрыскивание посевов в фазе 2 - 6 листьев культуры, при высоте пырея ползучего 10 - 15 см, в фазе 1 - 4 листьев однолетних злаковых и двудольных сорняков с добавлением ПАВ Адью®, 0,1%-й раствор, но не более 0,2 л/га

Период защитного действия:
при соблюдении технологии выращивания – весь вегетационный период. За счет увеличения гектарной нормы никосульфурона препарат обеспечивает контроль всходов злаковых сорняков в течение периода до 3 недель.

Рекомендации по применению:
Крейцер® рекомендуется для применения в фазе 2 - 6 листьев кукурузы, при высоте пырея ползучего 10 - 15 см, в фазе 1 - 4 листьев однолетних злаковых (просо волосовидное и росичка – в стадии 1 - 2 листьев) и 2 пар настоящих листьев двудольных сорняков. Бодяк полевой должен находиться в фазе розетка - стеблевание (до 15 см).
Минимальную норму расхода препарата используют при оптимальных фазах развития сорняков и культуры.
Максимальную дозировку гербицида вносят при наличии в посевах перерастающих сорных растений.
При наличии в посевах вьюнка полевого (более 2 - 3 экз/м^2) к Крейцеру® для лучшего контроля сорняка можно добавить Балерину®, 0,3 л/га, Горгон®, 0,17 л/га или Деймос®, 0,3 л/га совместно с ПАВ Адью® или Аллюр, 0,1%-й раствор.
При наличии других многолетних сорняков при поздних сроках обработки следует применять следующую баковую смесь: Крейцер®, 0,1 кг/га + Горгон, 0,17 л/га + ПАВ Адью® или Аллюр®, 0,1%-й раствор.
При наличии в посевах проблемных двудольных сорняков, в том числе мари белой в фазе 4 - 5 пар настоящих листьев, рекомендуется вносить Крейцер®, 0,09 кг/га в баковой смеси с гербицидами Деймос®, 0,3 л/га или Балерина®, 0,25 л/га совместно с ПАВ Адью® или Аллюр®, 0,1%-й раствор.
Для достижения максимального эффекта обработку Крейцером® необходимо провести при появлении всходов всего спектра сорняков, но не позднее уязвимой фазы развития сорных растений и фазы 6 листьев культуры.
Рекомендуется избегать поздней гербицидной обработки, которая приводит к потере урожайности культуры в результате ее конкуренции с сорняками, а также к снижению гербицидного действия из-за нарастания биомассы сорных растений и укрепления их защитных кутикулярных восков.
Не следует применять препарат, когда культура испытывает стресс из-за сильной разницы ночных и дневных температур, а также при сильном ветре (чтобы исключить снос гербицида на чувствительные культуры).

Факторы, влияющие на эффективность препарата:
препарат рекомендуется применять при температуре не выше 25 °С и не ниже 5 °С. Не следует проводить обработку, если в течение 2 ч после нее ожидается дождь. Желательно, чтобы интервал времени от опрыскивания до дождя составлял не менее 6 ч.

Фитотоксичность:
Крейцер® не фитотоксичен для кукурузы при соблюдении регламентов применения. Действующие вещества, входящие в препарат, быстро метаболизируются в растениях культуры, поэтому она проявляет высокую толерантность к препарату.

Ограничения по севообороту:
в случае необходимости пересева площадей, обработанных Крейцером®, пересев проводить только кукурузой.
Длительность периода последействия препарата зависит от типа почвы, технологии ее обработки, количества осадков и ряда других факторов. В случае возникновения сомнений перед высевом чувствительных культур рекомендуется провести биотестирование (методика описана на стр. 263).

Совместимость:
препарат совместим в баковых смесях с гербицидами, применяющимися в те же сроки.
Однако в каждом конкретном случае необходима проверка на совместимость смешиваемых компонентов.
Крейцер® совместим с гербицидами Балерина®, Горгон®, Деймос®. В любом случае гербицид следует применять совместно с поверхностно-активными веществами Аллюр® или Адью® (0,1%-й раствор), которые улучшают смачивание сорняков рабочим раствором, препятствуют сносу и стеканию капель, тем самым обеспечивая более полный гербицидный эффект.

Расход рабочей жидкости:
50 - 300 л/га

Упаковка:
флаконы по 1 л.

® – зарегистрированный товарный знак АО Фирма «Август»

Лазурит®

метрибузин, 700 г/кг

Драгоценный помощник в борьбе с сорняками

Преимущества препарата:

- широкий спектр гербицидной активности
- действие на сорняки через корни и листья
- продолжительный период защитного действия
- широкий диапазон применения: до всходов или после всходов культуры
- возможность дробного применения, что позволяет снизить нормы расхода препарата
- новая высокотехнологичная упаковка – водорастворимые пакеты

Назначение:
селективный системный гербицид против однолетних двудольных и злаковых сорняков на картофеле, томатах, сое, кукурузе и других культурах.

Действующее вещество:
метрибузин, 700 г/кг.

Препаративная форма:
смачивающийся порошок.

Характеристика действующего вещества:
метрибузин относится к классу 1,2,4-триазинонов.

Спектр действия:
однолетние двудольные и злаковые сорняки. Чувствительны: амброзия полыннолистная, василек синий, вероника (виды), галинсога мелкоцветная, горец (виды), горчица полевая, гулявник (виды), дескурайния Софии, дурнишник (виды), дурман обыкновенный, дымянка аптечная, желтушник лакфиольный, жерушник болотный, звездчатка средняя, канатник Теофраста, капуста полевая, кохия веничная, лебеда (виды), лисохвост полевой, марь (виды), мятлик однолетний, одуванчик лекарственный, осот огородный, пастушья сумка, паслен черный, пикульник (виды), портулак огородный, просо куриное, ромашка непахучая, редька дикая, сыть (виды), чистец однолетний, щирица (виды), ярутка полевая и др.

Механизм действия:
Лазурит® абсорбируется преимущественно корнями сорняков, но может проникать в растение и через листья. Перемещается акропетально.

Скорость воздействия:
уничтожает сорняки в момент их прорастания при довсходовом или в течение 10 - 20 суток при послевсходовом применении.

Период защитного действия:
обеспечивает защиту культуры от сорняков на протяжении 1 - 2 месяцев в зависимости от погодных условий и степени окультуренности поля (запаса семян сорных растений в почве, их видового разнообразия).

Рекомендации по применению:
для раннего картофеля обязательно соблюдать норму расхода 0,5 кг/га, особенно при неблагоприятных погодных условиях (сильных дождях) в период появления всходов.
Максимальные дозировки вносят на тяжелых по механическому составу почвах, минимальные – на легких.
На песчаных почвах с очень низким содержанием гумуса (менее 1 %) использовать Лазурит® не рекомендуется.
На почвах с содержанием гумуса более 6 %, а также на торфяниках и «заплывающих» землях опрыскивание лучше провести по уже взошедшим сорнякам.
Не рекомендуется перемешивание почвы во время обработки и в первые дни после нее. Поверхность почвы должна быть хорошо разделана, без комьев.

Факторы, влияющие на эффективность препарата:
максимальной эффективности Лазурита® способствует выпадение умеренных осадков в ближайшее время после обработки.
Обильные осадки, наоборот, могут ее снизить из-за вымывания препарата (особенно на легких почвах).
Длительная засуха после применения гербицида также отрицательно сказывается на его эффективности.

Совместимость:
для расширения спектра действия и снижения норм расхода Лазурит® можно применять в баковых смесях с другими

Системный гербицид для защиты картофеля, томатов, сои, кукурузы и других культур от однолетних двудольных и злаковых сорняков

Культура	Норма расхода препарата, кг/га	Способ и сроки обработки
Картофель (кроме ранних сортов)	0,7 - 1,4	Опрыскивание почвы до всходов культуры
	(0,5 - 1) + 0,3	Опрыскивание почвы до всходов культуры с последующей обработкой при высоте ботвы картофеля 5 см
	0,7 - 0,8	Опрыскивание по сорнякам при высоте культуры до 5 см
Томаты рассадные	1,1 - 1,4	Опрыскивание почвы до высадки рассады
	1	Опрыскивание сорняков через 15 - 20 дней после высадки рассады томатов в грунт
Томаты посевные	0,7	Опрыскивание посевов в фазе 2 - 4 листьев культуры
	0,25 + 0,45	Опрыскивание посевов последовательно в фазах 1 - 2 и 3 - 5 листьев культуры
Соя	0,5 - 1	Опрыскивание почвы до всходов культуры
Кукуруза (на зерно)	0,8 - 1	Опрыскивание почвы до всходов культуры
	0,5 + 0,5	Опрыскивание до всходов культуры с последующей обработкой в фазе 3 - 4 листьев культуры
Эхинацея пурпурная	0,5	Опрыскивание почвы до всходов культуры
Люпин однолетний, нут	0,75 - 1	Опрыскивание почвы до всходов культуры
Люцерна		Опрыскивание почвы до начала отрастания культуры

пестицидами. Перед применением необходимо проверить смесь на совместимость и фитотоксичность по отношению к обрабатываемой культуре.

Внимание!

Производить вскрытие герметичной упаковки, в которую помещены водорастворимые пакеты, необходимо непосредственно перед помещением в бак опрыскивателя! Не допускать попадания влаги на водорастворимые пакеты! Не рекомендуется приготовление рабочего раствора через бак предварительного растворения (бак-смеситель).

Расход рабочей жидкости:

100 - 300 л/га.

Упаковка:

мешки по 10 кг; коробки по 0,5 кг; коробки по 12 кг, содержащие 4 полиэтиленовые упаковки, в каждой упаковке – 6 водорастворимых пакетов по 0,5 кг.

® – зарегистрированный товарный знак АО Фирма «Август»

expectrum
инновационные продукты

Лазурит® супер

метрибузин, 270 г/л

Картофель – есть, сорняков – нет!

Преимущества препарата:

- исключительно высокая проникающая способность, так как размер частиц в рабочем растворе менее 200 нанометров
- более эффективное действие на сорняки благодаря большему количеству частиц действующего вещества, с высокой скоростью проникающих в их клетки
- уничтожение многих видов однолетних двудольных и злаковых сорняков
- широкий диапазон применения: до всходов или после всходов культуры
- продолжительный период защитного действия – практически до смыкания ботвы картофеля в рядках
- возможность дробного применения, что позволяет снизить нормы расхода препарата
- удобство в использовании

Назначение:

системный гербицид для борьбы с широким спектром однолетних двудольных и злаковых сорняков на картофеле и томатах.

Действующее вещество:

метрибузин, 270 г/л.

Препаративная форма:

концентрат наноэмульсии. Размеры частиц действующего вещества в этой формуляции менее 200 нм, поэтому оно быстрее и в большем количестве проникает в сорные растения, что значительно повышает биологическую эффективность препарата.

Характеристика действующего вещества:

метрибузин относится к классу 1,2,4-триазинонов.

Спектр действия:

из двудольных сорняков чувствительны к Лазуриту® супер амброзия полыннолистная, василек синий, вероника (виды), горец (виды), горчица полевая, дескурайния Софии, дурнишник (виды), дымянка аптечная, звездчатка средняя, канатник Теофраста, кохия веничная, крестовник обыкновенный, лебеда (виды), марь (виды), пастушья сумка, паслен (виды), пикульник (виды), портулак огородный, редька дикая, щирица (виды), чистец однолетний, яснотка пурпуровая, ярутка полевая и др. Среди чувствительных к гербициду злаковых сорняков – ежовник обыкновенный, костер, лисохвост полевой, мятлик однолетний, овсюг, плевел жесткий, плевел опьяняющий, плевел многоцветный, просо куриное, росичка кроваво-красная, сыть (виды), щетинник (виды), элевзина африканская. Кроме того, Лазурит® супер подавляет и некоторые многолетние сорняки, такие как одуванчик лекарственный и осот полевой (всходы из семян).

Механизм действия:

проникает в сорные растения через листья, корни и проростки. Перемещается в акропетальном направлении, обладает системным действием, ингибирует процесс фотосинтеза, воздействует на фотосинтетическую электрон-транспортную систему.

Скорость воздействия:

при использовании гербицида до всходов культуры он уничтожает сорняки в момент их прорастания, при послевсходовом применении – в течение 10 - 20 дней после обработки. Препарат предотвращает появление второй «волны» сорняков, поскольку он подавляет их проростки в почве.

Период защитного действия:

Лазурит® супер защищает культуры от сорных растений в течение 1 - 2 месяцев и более (картофель – практически до смыкания ботвы в рядках), в зависимости от погодных условий, типа почвы и степени окультуренности поля.

Рекомендации по применению:

на картофеле вносить Лазурит® супер можно либо однократно, либо двукратно. В первом случае опрыскивание вегетирующих сорняков препаратом в норме расхода 1 - 1,3 л/га проводят при высоте ботвы картофеля 5 см. В случае двукратного, дробного внесения первую обработку

До- и послевсходовый системный гербицид для борьбы с однолетними двудольными и злаковыми сорняками в уникальной жидкой препаративной форме концентрата наноэмульсии

Культура	Норма расхода препарата, л/га	Способ и сроки обработки
Картофель (кроме ранних сортов)	0,9 + (0,35 - 0,55)	Опрыскивание вегетирующих сорняков до всходов культуры с последующей обработкой при высоте ботвы картофеля 5 см
	1 - 1,3	Опрыскивание вегетирующих сорняков при высоте ботвы картофеля 5 см
Томаты рассадные	1,6	Опрыскивание вегетирующих сорняков через 15 - 20 дней после высадки рассады в грунт
Томаты посевные	0,35 + 0,75	Опрыскивание вегетирующих сорняков последовательно в фазе 1 - 2 листьев культуры и в фазе 2 - 4 листьев культуры
	1,1 - 1,4	Опрыскивание вегетирующих сорняков в фазе 2 - 4 листьев культуры

гербицидом в норме расхода 0,9 л/га проводят по вегетирующим сорнякам до всходов картофеля, вторую – в дозах 0,35 - 0,55 л/га при высоте ботвы картофеля 5 см. Лучшим ориентиром для применения Лазурита® супер является период, когда на поле появилось 70 - 80 % всходов картофеля.
Перемешивание почвы во время обработки и в первые дни после нее проводить не рекомендуется. Поверхность почвы должна быть хорошо разделана (без комьев) до обработки.
Срок ожидания – 60 дней.
Рекомендуется добавление в рабочий раствор препарата ПАВ Адью® в количестве, требуемом для приготовления 0,1%-ого раствора (0,1 л на каждые 100 л воды). Адью® следует добавлять в бак опрыскивателя в последнюю очередь.

Факторы, влияющие на эффективность препарата:
максимальному проявлению гербицидной активности Лазурита® супер способствует выпадение умеренных осадков в ближайшее время после опрыскивания. Обильные осадки, наоборот, могут снизить эффективность за счет вымывания препарата (особенно на легких почвах). Длительный засушливый период после применения гербицида также отрицательно сказывается на его эффективности.
Препарат может оказывать отрицательное действие на культуру, испытывающую стресс (из-за засухи, переувлажнения, поражения болезнями и вредителями и т. д.). Обычно это действие имеет временный характер и исчезает в течение 10 дней, однако при наличии неблагоприятных условий обработку культуры лучше отложить.

Совместимость:
для расширения спектра действия и снижения норм расхода допустимо применять Лазурит® супер в баковых смесях с другими пестицидами, в частности, с гербицидом Эскудо®.

Внимание!
Поскольку препаративная форма Лазурита® супер высокотехнологична, то маточный раствор препарата готовить не нужно!
Максимальная концентрация препарата в рабочем растворе не должна превышать 0,5 %!

Расход рабочей жидкости:
на картофеле – 200 - 300 л/га, на томатах рассадных – 500 л/га, на томатах посевных – 300 - 400 л/га.

Упаковка:
канистры по 5 л.

® – зарегистрированный товарный знак АО Фирма «Август»

Лазурит® ультра*

метрибузин, 600 г/л

Долгая защита – сильная культура

Преимущества препарата:

- широкий спектр гербицидной активности
- удобная в применении препаративная форма
- действие на сорняки через корни и листья
- продолжительный период защитного действия
- широкий диапазон применения: до всходов или после всходов культуры
- возможность дробного применения, что позволяет снизить нормы расхода препарата

Назначение:
системный гербицид для борьбы с однолетними двудольными и некоторыми злаковыми сорняками в посадках картофеля, в посевах томатов, сои, кукурузы, нута, люпина и люцерны.

Действующее вещество:
метрибузин, 600 г/л.

Препаративная форма:
суспензионный концентрат.

Характеристика действующего вещества:
метрибузин относится к классу 1,2,4-триазинонов.

Спектр действия:
однолетние двудольные и злаковые сорняки.
Чувствительны: амброзия полыннолистная, василек синий, вероника (виды), галинсога мелкоцветная, горец (виды), горчица полевая, дескурайния Софии, дымянка аптечная, звездчатка средняя, канатник Теофраста, лисохвост полевой, марь (виды), мятлик однолетний, осот огородный, пастушья сумка, паслен черный, пикульник (виды), просо куриное, ромашка непахучая, редька дикая, щирица (виды), ярутка полевая и др.

Механизм действия:
Лазурит® ультра* абсорбируется преимущественно корнями сорняков, но может проникать в растение и через листья. Перемещается акропетально.

Скорость воздействия:
уничтожает сорняки в момент их прорастания при довсходовом или в течение 10 - 20 суток при послевсходовом применении.

Период защитного действия:
обеспечивает защиту культуры от сорняков на протяжении 1 - 2 месяцев в зависимости от погодных условий, механического состава, содержания гумуса и степени окультуренности поля (запаса семян сорных растений в почве, их видового разнообразия).

Рекомендации по применению:
на раннем картофеле желательно применять препарат дробно, при этом в первую обработку обязательно соблюдать норму расхода 0,6 л/га, особенно при неблагоприятных погодных условиях (сильных дождях) в период появления всходов. Максимальные дозировки вносят на тяжелых по механическому составу почвах, минимальные – на легких. На песчаных почвах с очень низким содержанием гумуса (менее 1 %) использовать Лазурит® ультра* не рекомендуется. На почвах с содержанием гумуса более 6 %, а также на торфяниках и «заплывающих» землях опрыскивание лучше провести по уже взошедшим сорнякам. Не рекомендуется перемешивание почвы во время обработки и в первые дни после нее. Поверхность почвы должна быть хорошо разделана, без комьев.

Совместимость:
для расширения спектра действия и снижения норм расхода Лазурит® ультра* можно применять в баковых смесях с другими пестицидами. Перед применением необходимо проверить смесь на совместимость и фитотоксичность по отношению к обрабатываемой культуре.

Расход рабочей жидкости:
100 - 300 л/га.

Упаковка:
канистры по 10 л.

Системный гербицид против однолетних двудольных и некоторых злаковых сорняков на картофеле, томатах, сое, кукурузе и др. культурах

Культура	Норма расхода препарата, л/га	Способ и сроки обработки
Картофель (кроме ранних сортов)	0,8 - 1,6	Опрыскивание почвы до всходов культуры
	(0,6 - 1,2) + 0,35	Опрыскивание почвы до всходов культуры с последующей обработкой при высоте ботвы картофеля 5 см
	0,8 - 0,9	Опрыскивание сорняков при высоте культуры до 5 см
Томаты рассадные	1,3 - 1,6	Опрыскивание почвы до высадки рассады
	1,2	Опрыскивание сорняков через 15 - 20 дней после высадки рассады томатов в грунт
Томаты посевные	0,8	Опрыскивание посевов в фазе 2 - 4 листьев культуры
	0,3 + 0,5	Опрыскивание посевов последовательно в фазах 1 - 2 и 3 - 5 листьев культуры
Соя	0,5 - 1	Опрыскивание почвы до всходов культуры
Кукуруза (на зерно)	0,9 - 1,2	

® – зарегистрированный товарный знак АО Фирма «Август»

* – завершается регистрация препарата

expectrum
инновационные продукты

Ластик® Топ

феноксапроп-П-этил, 90 г/л + клодинафоп-пропаргил, 60 г/л + антидот клоквинтосет-мексил, 40 г/л

Сотри овсюг с поля!

Преимущества препарата:

- высокая эффективность одновременно против овсюга и видов проса
- полная селективность к растениям зерновых благодаря наличию антидота
- применение независимо от фазы развития культуры
- экономичное и эффективное решение проблем с любым типом злаковой засоренности благодаря содержанию двух действующих веществ с разным спектром действия
- совместимость с противодвудольными гербицидами
- возможность авиационного применения

Назначение:

селективный послевсходовый системный гербицид для защиты яровой и озимой пшеницы от однолетних злаковых сорняков.

Действующее вещество:

феноксапроп-П-этил, 90 г/л, клодинафоп-пропаргил, 60 г/л и антидот клоквинтосет-мексил, 40 г/л.

Препаративная форма:

масляный концентрат эмульсии.

Характеристика действующих веществ:

феноксапроп-П-этил и клодинафоп-пропаргил относятся к химическому классу производных 2-(4-арилоксифенокси) пропионовых кислот.

Спектр действия:

однолетние злаковые сорняки – овсюг (виды), плевел (виды), просо куриное, просо волосовидное, просо сорно-полевое, метлица полевая, метлица обыкновенная, лисохвост мышехвостниковидный, мятлик (виды), щетинник (виды), росичка кроваво-красная, канареечник (виды) и др.

Механизм действия:

гербицид обладает системным действием. Проникает в сорные растения через листья и распространяется по ним, накапливаясь в точках роста. Действующие вещества быстро гидролизуются с образованием свободной кислоты, которая тормозит биосинтез жирных кислот в меристемных тканях. В результате прекращается образование клеточных мембран в точках роста. Антидот ускоряет процесс специфической детоксикации действующих веществ в культурных растениях, преобразуя их в нейтральные метаболиты, которые не оказывают отрицательного действия на культуры.

Скорость и симптомы воздействия:

уже через сутки после обработки сорняки перестают конкурировать с культурой. Симптомы гербицидного действия проявляются в течение первой недели после обработки, гибель сорняков наступает в течение 2 - 4 недель, в зависимости от вида сорного растения, фазы его развития, погодных условий.
Максимально быстрый гербицидный эффект достигается при обработке в ранние фазы развития сорняков (2 - 3 листа) и при условиях, оптимальных для их роста.

Период защитного действия:

после обработки сорняки, на которые попал препарат, отмирают, и участок освобождается от них на 3 - 4 недели. На появившиеся позднее, уже после опрыскивания, сорняки (так называемая вторая «волна») гербицид не действует, однако засорители уже не представляют существенной опасности для раскустившихся зерновых культур.

Рекомендации по применению:

рекомендована однократная обработка в ранние фазы развития сорняков (2 - 3 листа) независимо от фазы развития культуры (с учетом чувствительности сортов). На озимой пшенице препарат применяют весной. Ластик® Топ можно использовать, начиная с фазы 2 листьев и до конца кущения сорняков.
Очень важно правильно выбрать срок применения гербицида – массовое появление однолетних злаковых сорных растений. Важно также, чтобы их не экранировали растения культуры.

Ограничения по севообороту:

отсутствуют. Ластик® Топ полностью безопасен в севообороте.

Двухкомпонентный селективный гербицид для борьбы со всеми однолетними злаковыми сорняками в посевах пшеницы

Культура	Норма расхода препарата, л/га	Способ и сроки обработки
Пшеница яровая и озимая	0,4 - 0,5	Опрыскивание посевов по вегетирующим злаковым сорнякам (2 - 3 листа - конец кущения) независимо от фазы развития культуры. Озимую пшеницу обрабатывают весной
	0,4 - 0,5 (А)	Авиационное опрыскивание посевов по вегетирующим злаковым сорнякам (2 - 3 листа - конец кущения) независимо от фазы развития культуры. Озимую пшеницу обрабатывают весной

Совместимость:
препарат можно использовать в баковых смесях с гербицидами на основе клопиралида, феноксикислот, сульфонилмочевин, а также с инсектицидами и фунгицидами. Нельзя смешивать гербицид с препаратами, имеющими щелочную реакцию (pH > 8).

Расход рабочей жидкости:
50 - 200 л/га при наземной обработке, 25 - 50 л/га – при авиационной.

Упаковка:
канистры по 5 и 10 л.

® – зарегистрированный товарный знак АО Фирма «Август»

Ластик® экстра

феноксапроп-П-этил, 70 г/л +
+ антидот клоквинтосет-мексил, 40 г/л

Сотри овсюг с поля!

Преимущества препарата:

- эффективный контроль всех однолетних злаковых сорняков
- полная селективность к культурам благодаря наличию антидота
- применение независимо от фазы развития культуры
- совместимость с противодвудольными гербицидами
- возможность авиационного применения

Назначение:

селективный послевсходовый системный гербицид для защиты ярового ячменя, яровой и озимой пшеницы от однолетних злаковых сорняков.

Действующее вещество:

феноксапроп-П-этил, 70 г/л и антидот клоквинтосет-мексил, 40 г/л.

Препаративная форма:

концентрат эмульсии.

Характеристика действующего вещества:

феноксапроп-П-этил относится к химическому классу производных 2-(4-арилоксифенокси)пропионовых кислот.

Спектр действия:

однолетние злаковые сорняки – овсюг (виды), просо куриное, просо волосовидное, просо сорно-полевое, метлица полевая, метлица обыкновенная, лисохвост мышехвостниковидный, мятлик (виды), щетинник (виды), росичка кроваво-красная, канареечник (виды) и др.

Механизм действия:

обладает системным действием. Проникает в сорные растения через листья и распространяется по ним, накапливаясь в точках роста. Действующее вещество быстро гидролизуется с образованием свободной кислоты феноксапропа, которая тормозит биосинтез жирных кислот в меристемных тканях. В результате прекращается образование клеточных мембран в точках роста.
Антидот ускоряет процесс специфической детоксикации действующего вещества в культурных растениях, преобразуя его в нейтральные метаболиты, которые не оказывают отрицательного действия на культуры.

Скорость и симптомы воздействия:

уже через сутки после обработки сорняки перестают конкурировать с культурой. Симптомы гербицидного воздействия проявляются в виде хлороза молодых листьев, угнетения точек роста, у некоторых видов наблюдается антоциановая окраска листьев. Полное отмирание сорных злаков происходит через 10 - 15 дней и более в зависимости от погодных условий.
Максимально быстрый гербицидный эффект достигается при обработке в ранние фазы развития сорняков (фаза 2 - 3 листьев) и при оптимальных условиях для их роста.

Период защитного действия:

после обработки сорняки, на которые попал препарат, отмирают, и участок освобождается от них на 3 - 4 недели. На появившиеся позднее, уже после опрыскивания, сорняки (так называемая вторая «волна») гербицид не действует, однако засорители уже не представляют существенной опасности для раскустившихся зерновых культур.

Рекомендации по применению:

рекомендована однократная обработка в ранние фазы развития сорняков (2 - 3 листа) независимо от фазы развития культуры (с учетом чувствительности сортов). На озимой пшенице препарат применяют весной. Ластик® экстра можно использовать, начиная с фазы 2 листьев и до конца кущения сорняков. Очень важно правильно выбрать срок применения гербицида – массовое появление однолетних злаковых сорняков.
Ластик® экстра можно применять авиационным способом. В этом случае обработку проводят при помощи самолета Ан-2 (скорость 160 км/ч, высота полета 2 - 3 м над растениями, ширина рабочего захвата 30 м) или вертолета Ми-2 (скорость 60 км/ч, высота полета 5 м над растениями, ширина рабочего захвата 25 м).

Селективный гербицид для борьбы с однолетними злаковыми сорняками в посевах ячменя и пшеницы

Культура	Сорные растения	Норма расхода препарата, л/га	Способ и сроки обработки
Ячмень яровой, пшеница яровая, пшеница озимая	Однолетние злаковые сорняки (виды щетинника, просо куриное, просо сорно-полевое, овсюг, метлица полевая и др.)	0,8 - 1 0,8 - 1 (А)	Опрыскивание посевов в ранние фазы развития (2 - 3 листа) сорняков независимо от фазы развития культуры (с учетом чувствительности сортов). Озимую пшеницу обрабатывают весной

Ограничения по севообороту:
отсутствуют. Ластик® экстра полностью безопасен в севообороте.

Фитотоксичность:
иногда при проведении опрыскивания при неблагоприятных погодных условиях (низкие температуры) на обработанных посевах может наблюдаться временное снижение интенсивности окраски листьев, особенно ближе к краям листовой пластины. Обычно в течение 1 - 2 недель цвет листьев культуры восстанавливается.

Совместимость:
препарат можно использовать в баковых смесях с противодвудольными гербицидами (например, Балериной®, Мортирой®, Магнумом® и др.). Однако в каждом случае необходима проверка на химическую совместимость смешиваемых компонентов.

Расход рабочей жидкости:
200 - 300 л/га при наземной обработке, 25 - 50 л/га – при авиационной.

Упаковка:
канистры по 5 и 10 л.

® – зарегистрированный товарный знак АО Фирма «Август»

Магнум®

метсульфурон-метил, 600 г/кг

Вооружись против сорняков!

Преимущества препарата:

- уничтожение широкого спектра однолетних и многолетних двудольных сорняков, включая бодяк полевой и осот
- гибкие сроки применения на зерновых культурах – от стадии 2 - 3 листьев культуры до конца кущения
- малые нормы расхода и низкая стоимость обработки 1 га посевов
- удобная в применении препаративная форма

Назначение:

системный гербицид против однолетних двудольных, в том числе устойчивых к 2,4-Д и МЦПА, и некоторых многолетних двудольных сорняков, включая осоты, в посевах зерновых культур, льна-долгунца и льна масличного.
На землях несельскохозяйственного пользования применяется в качестве общеистребительного гербицида.

Действующее вещество:

метсульфурон-метил, 600 г/кг.

Препаративная форма:

водно-диспергируемые гранулы.

Характеристика действующего вещества:

метсульфурон-метил относится к производным сульфонилмочевины, обладает системным действием.

Спектр действия:

чувствительные виды: амброзия полыннолистная, бодяк полевой, вероника плющелистная, вика посевная, горец (виды), горчица полевая, гулявник Лезеля, гулявник лекарственный, дескурайния Софии, желтушник лакфиольный, звездчатка средняя, капуста полевая, крапива жгучая, крестовник обыкновенный, лютик полевой, одуванчик лекарственный, осот огородный, пастушья сумка, пикульник (виды), подсолнечник сорный, пупавка полевая, редька дикая, ромашка непахучая, скерда кровельная, щавель курчавый, щирица запрокинутая, фиалка полевая, яснотка пурпуровая, ярутка полевая и др.
Умеренно чувствительные виды: василек синий, вьюнок полевой, гречиха татарская, латук татарский, осот полевой, подорожник большой, дымянка лекарственная, лебеда (виды), марь (виды), паслен черный, подмаренник цепкий, полынь (виды), чистец (виды) и др.

Механизм действия:

препарат проникает в сорняки через листья и корни, поглощается ими и передвигается по ксилеме и флоэме.
Он угнетает фермент ацетолактатсинтазу, что нарушает синтез незаменимых аминокислот лейцина, изолейцина и валина.
Это приводит к прекращению деления клеток и последующей гибели сорных растений.

Скорость воздействия:

Магнум® проникает в растения в течение 4 ч после обработки. Уже через несколько часов после поглощения препарата рост сорняков замедляется. При благоприятных для развития сорняков условиях первые видимые симптомы появляются через 2 - 3 дня, а при низких температурах, засухе – позднее. Визуально отчетливые признаки угнетения сорных растений можно обнаружить при теплых влажных условиях через 7 - 10 дней, при холодной сухой погоде – через 15 - 20 дней.

Симптомы воздействия:

остановка роста побегов и корней, антоциановая окраска, обесцвечивание жилок, гибель верхушечной почки, уродливость листьев, хлороз, некроз. Переросшие или менее чувствительные к гербициду сорняки не погибают, но угнетаются, прекращают дальнейшее развитие и не оказывают влияния на урожайность культуры.

Рекомендации по применению:

при опрыскивании Магнумом® необходимо избегать сноса рабочей жидкости на соседние участки с чувствительными культурами (свекла, рапс, подсолнечник, бобовые и овощные культуры). Запрещена обработка зерновых с подсевом бобовых и кормовых трав.

Внимание!

Чрезвычайно важно тщательно очищать и промывать опрыскиватель после обработки препаратом, поскольку даже незначительные его количества способны повреждать чувствительные (незерновые) культуры, для обработки которых может использоваться опрыскиватель.

Экономичный гербицид для борьбы с однолетними и некоторыми многолетними двудольными сорняками в посевах зерновых культур, льна-долгунца и льна масличного, на землях несельскохозяйственного пользования

Культура, объект	Норма расхода препарата, г/га	Способ и сроки обработки
Пшеница и ячмень озимые и яровые, овес, рожь, просо	10 10 (А)	Опрыскивание посевов весной в ранние фазы роста однолетних (2 - 4 листа) и многолетних (фаза розетки) сорняков, начиная с фазы 2 - 3 листьев до конца кущения культуры
Пшеница и ячмень яровые, овес, просо	8 8 (А)	Опрыскивание посевов в ранние фазы роста однолетних (2 - 4 листа) и многолетних (фаза розетки) сорняков, начиная с фазы двух листьев до начала кущения культуры
Пшеница и ячмень озимые и яровые, овес, рожь	7	Опрыскивание посевов весной в фазе кущения культуры и в ранние фазы роста сорняков в смеси с 0,2 л/га Диалена супер или 0,35 кг д. в./га 2,4-Д
	5	Опрыскивание посевов весной в фазе кущения культуры и в ранние фазы роста сорняков в смеси с 0,6 л/га Гербитокса®
Лен-долгунец	8 - 10	Опрыскивание посевов в фазе «ёлочки» при высоте культуры 3 - 10 см
	5 - 7	Опрыскивание посевов в фазе «ёлочки» при высоте культуры 3 - 10 см в смеси с 150 г д. в./га МЦПА
Лен масличный	8 - 10	Опрыскивание посевов в фазе «ёлочки» при высоте культуры 3 - 10 см
Земли несельскохозяйственного пользования (охранные зоны линий электропередач и просеки, трассы газо- и нефтепроводов, насыпи и полосы отчуждения железных и шоссейных дорог, аэродромы и другие промышленные территории)	50 - 300	Опрыскивание в период активного роста сорняков
	50 - 200	Опрыскивание в период активного роста сорняков в смеси с 3 - 6 л/га Торнадо®

Ограничения по севообороту:

при применении Магнума® в полной норме расхода 8 - 10 г/га на нейтральных и щелочных почвах на следующий год после уборки зерновых нельзя высевать свеклу и овощи, подсолнечник и гречиху – только после глубокой вспашки. Нельзя высевать подсолнечник и гречиху на следующий год, если pH почвы выше 7,5 или если была продолжительная засуха в период от применения препарата до посева этих культур. При необходимости пересева обработанных Магнумом® площадей высевать только зерновые культуры. Длительность периода последействия препарата зависит от типа почвы, технологии ее обработки, количества осадков и ряда других факторов. В случае возникновения сомнений перед высевом чувствительных культур, а также на щелочных почвах (pH выше 7) в условиях засухи и коротком безморозном периоде для определения последействия препарата рекомендуется провести биотестирование (методика описана на стр. 263).

Совместимость:

на посевах зерновых культур Магнум® можно использовать в баковых смесях с гербицидами Балерина®, Деметра®, Мортира®, Зерномакс®, Гербитокс®, Ластик® экстра, Ластик® Топ и др.; на посевах льна – с гербицидами Гербитокс®, Гербитокс®-Л, Хакер®, Миура® и др.; на землях несельскохозяйственного пользования – с неселективным гербицидом Торнадо®.
Не следует применять препарат совместно с фосфорорганическими инсектицидами и чередовать с ними, если между опрыскиваниями проходит менее 14 дней, из-за опасности фитотоксичности.

Расход рабочей жидкости:

при наземном опрыскивании – 200 - 300 л/га,
при авиаобработке – 25 - 50 л/га.

Упаковка:

флаконы по 100 г.

® – зарегистрированный товарный знак АО Фирма «Август»

Магнум® супер

трибенурон-метил, 450 г/кг + метсульфурон-метил, 300 г/кг

Супер-оружие против сорняков!

Преимущества препарата:

- расширенный спектр действия и максимальная эффективность благодаря наличию двух действующих веществ
- широкое «окно» применения (от фазы кущения до появления второго междоузлия культуры)
- отсутствие последействия и возможность использования во всех типах севооборотов
- малые нормы расхода и низкая стоимость обработки 1 га посевов
- возможность авиационного применения

Назначение:

системный гербицид избирательного действия для борьбы с однолетними и некоторыми многолетними двудольными сорняками, в том числе устойчивыми к 2,4-Д и МЦПА, в посевах зерновых культур.

Действующие вещества:

трибенурон-метил, 450 г/кг и метсульфурон-метил, 300 г/кг.

Препаративная форма:

водно-диспергируемые гранулы.

Характеристика действующих веществ:

трибенурон-метил и метсульфурон-метил относятся к химическому классу производных сульфонилмочевины, обладают системным действием.

Спектр действия:

Магнум® супер высокоэффективен против многих видов однолетних и некоторых многолетних двудольных сорняков, таких как аистник цикутный, амброзия полыннолистная (всходы), бодяк (виды), бородавник обыкновенный, вероника (виды), герань (виды), горец (виды), горошек посевной, горчица полевая и черная, гречиха татарская, гулявник (виды), дескурайния Софии, дивала однолетняя, желтушник левкойный, звездчатка средняя, капуста полевая, крапива жгучая, крестовник обыкновенный, лютик полевой, марь белая, мелколепестник канадский, одуванчик лекарственный, осот (виды), пастушья сумка, пикульник (виды), подсолнечник сорный, пупавка полевая, редька дикая, ромашка (виды), скерда кровельная, смолевка обыкновенная, щавель курчавый, щирица запрокинутая, хориспора нежная, фиалка полевая, яснотка пурпуровая, ярутка полевая и др. Гербицид действует как на взошедшие, так и прорастающие в момент обработки сорные растения.

Механизм действия:

действующие вещества препарата блокируют образование фермента ацетолактатсинтазы, участвующего в синтезе незаменимых аминокислот. Гербицид обладает системным действием, поглощается через листья и корни и легко перемещается в сорняках, останавливая их рост.

Скорость и симптомы воздействия:

Магнум® супер быстро поступает через листья и перемещается по всему сорному растению.
Рост чувствительных сорняков прекращается через несколько часов после опрыскивания. Скорость проявления задержки роста зависит от погодных условий в момент обработки (влажность, температура), видового состава сорняков и фазы их развития (молодые растения более чувствительны к гербициду). Через 1 - 3 недели после обработки листья сорных растений становятся хлоротичными, точка роста погибает; через 2 - 3 недели отмечается полное отмирание сорняков.

Рекомендации по применению:

однолетние двудольные сорняки наиболее уязвимы на стадии 2 - 4 листьев, многолетние – в фазе розетки. При выборе срока внесения лучше ориентироваться на стадию развития сорняков, а не культуры. При очень сильном засорении и густом стеблестое культуры следует использовать максимальный объем рабочей жидкости. Если растения мокрые от росы или дождя, а также если в течение 3 ч после обработки ожидается дождь, то применять гербицид не следует.
При высокой численности и наличии трудноискоренимых сорняков или в случае изреженности посевов, а также в жаркую и сухую погоду для усиления гербицидного эффекта Магнум® супер следует использовать совместно с ПАВ Адью®,

Двухкомпонентный гербицид для борьбы с однолетними и некоторыми многолетними двудольными сорняками, в том числе устойчивыми к 2,4-Д и МЦПА, в посевах зерновых культур

Культура	Норма расхода препарата, г/га	Способ и сроки обработки
Пшеница яровая и озимая, ячмень яровой и озимый	12	Наземное опрыскивание посевов в фазе кущения - формирования второго междоузлия культуры и ранние фазы роста сорняков. Озимые культуры обрабатывают весной
	9 9 (А)	Наземное или авиационное опрыскивание посевов в фазе кущения культуры и ранние фазы роста сорняков в смеси с ПАВ Адью®. Озимые культуры обрабатывают весной
	12 12 (А)	Наземное или авиационное опрыскивание посевов в фазе формирования второго междоузлия культуры и ранние фазы роста сорняков в смеси с ПАВ Адью®. Озимые культуры обрабатывают весной
Овес	9 - 12 9 - 12 (А)	Опрыскивание посевов в фазе кущения - формирования второго междоузлия культуры (с учетом чувствительности сортов) и ранние фазы роста сорняков

который улучшит смачивание сорняков рабочим раствором и существенно увеличит гербицидный эффект препарата. Норма расхода Адью® при наземной обработке – 0,2 л/га, при авиационной – 0,05 л/га.

Ограничения по севообороту:

отсутствуют. Магнум® супер можно использовать во всех типах севооборотов. При необходимости пересева обработанных площадей можно высевать только зерновые культуры.

Совместимость:

максимальная эффективность Магнума® супер при самостоятельном применении проявляется при использовании его в смеси с ПАВ Адью®.
Гербицид совместим с препаратами на основе 2,4-Д (аминная соль или эфир) и дикамбы.
Магнум® супер также может использоваться в баковых смесях или последовательно с большинством инсектицидов и фунгицидов, разрешенных для применения на зерновых колосовых культурах.

Не следует применять препарат совместно с фосфорорганическими инсектицидами и чередовать с ними, если между опрыскиваниями проходит менее 14 дней, из-за опасности фитотоксичности.

Расход рабочей жидкости:

при наземной обработке – 50 - 300 л/га, при авиационной – 25 - 50 л/га.

Упаковка:

флаконы по 100 г и 300 г.

® – зарегистрированный товарный знак АО Фирма «Август»

Миура®

хизалофоп-П-этил, 125 г/л

Граминицид бойцовой породы

Преимущества препарата:

- эффективное уничтожение практически всех видов злаковых сорняков
- регистрация на многих важнейших культурах
- применение без ограничений по стадиям развития культуры
- совместимость в баковых смесях с противодвудольными гербицидами

Назначение:
системный противозлаковый гербицид для защиты сахарной свеклы, льна, рапса, картофеля, сои, овощных и других культур.

Действующее вещество:
хизалофоп-П-этил, 125 г/л.

Препаративная форма:
концентрат эмульсии.

Характеристика действующего вещества:
хизалофоп-П-этил относится к классу производных 2-(4-арилоксифенокси) пропионовых кислот.

Спектр действия:
однолетние злаковые сорняки – лисохвост, метлица, овсюг обыкновенный, просо куриное, канареечник, щетинник сизый, щетинник зеленый, росичка кроваво-красная, плевел, костер, мятлик однолетний, самосевы зерновых. Многолетние злаковые – пырей ползучий, свинорой пальчатый, гумай, полевица белая, мятлик обыкновенный, ветвянка, тростник обыкновенный.

Механизм действия:
обладает системной активностью, очень быстро поглощается листьями и другими надземными частями сорняков и переносится к точкам роста побегов и корневищ. Гербицид нарушает синтез липидов, что приводит к гибели растения.
Препарат влияет только на сорняки, встречающиеся в посевах в момент обработки. Он не проникает через почву и не оказывает воздействия на сорные растения, появившиеся после опрыскивания.

Скорость воздействия:
первые симптомы угнетения сорняков появляются через 7 - 10 дней после опрыскивания, а их полная гибель наступает через 1 - 3 недели (в зависимости от вида сорняков и погодных условий).

Симптомы воздействия:
остановка роста надземной массы и корневой системы сорняков, хлороз листьев. Растения вянут, их ткани высыхают, приобретая антоциановую окраску.

Период защитного действия:
при соблюдении технологии выращивания сельскохозяйственных культур эффективность от однократного применения гербицида сохраняется в течение всего вегетационного периода.

Рекомендации по применению:
наилучшие результаты дает опрыскивание активно растущих сорняков. Важно, чтобы на них было достаточно листьев для быстрого поглощения действующего вещества.
Однолетние злаковые сорняки опрыскивают в период их активного роста (в фазе от 2 - 4 листьев до начала кущения), многолетние злаковые – с момента появления на них 4 - 6 листьев при достижении высоты 10 - 15 см.
На посевах свеклы, сои и овощных культур сроки обработки не зависят от стадии развития культуры, посевы льна против однолетних и многолетних злаков обрабатывают в фазе «ёлочки» культуры (при высоте пырея ползучего 10 - 15 см).
Не рекомендуется обрабатывать гербицидом культуры в состоянии стресса из-за мороза, повреждения насекомыми, недостаточного питания и др.
Срок ожидания на всех культурах – 60 дней, на луке на перо – 20, на льне-долгунце – не регламентируется.

Факторы, влияющие на эффективность препарата:
эффективность препарата может снижаться при выпадении осадков в течение 2 ч после обработки.

Селективный послевсходовый гербицид для борьбы с однолетними и многолетними злаковыми сорняками на посевах технических, овощных, зернобобовых и других культур

Культура	Сорные растения	Норма расхода препарата, л/га	Способ и сроки обработки
Свекла сахарная, столовая, кормовая, морковь, капуста белокочанная, лук всех генераций (в т. ч. лук на перо), соя, подсолнечник, рапс яровой и озимый, картофель	Однолетние злаковые сорняки	0,4 - 0,8	Опрыскивание посевов в фазе 2 - 4 листьев сорняков
	Многолетние злаковые сорняки (пырей ползучий)	0,8 - 1,2	Опрыскивание посевов при высоте пырея 10 - 15 см
Лен-долгунец, лен масличный	Многолетние (пырей ползучий) и однолетние злаковые сорняки	0,8 - 1,2	Опрыскивание посевов в фазе «ёлочки» льна (в фазе 2 - 4 листьев однолетних сорняков и при высоте пырея ползучего 10 - 15 см)
Горох (на зерно)	Однолетние злаковые сорняки	0,4 - 0,8	Опрыскивание посевов в фазе 2 - 4 листьев сорняков

Совместимость:

на посевах свеклы Миуру® можно применять в баковых смесях с противодвудольными гербицидами (Бицепс® 22, Бицепс® гарант, Трицепс®, Пилот®, Хакер® и др.). На посевах льна возможны комбинации с Гербитоксом®, Гербитоксом®-Л, Хакером®, Магнумом®, на сое – с Фабианом®, Корсаром®.

Расход рабочей жидкости:

200 - 300 л/га. В случае плотной посадки культуры или сильной засоренности посевов норму расхода рабочего раствора следует увеличить.

Упаковка:

канистры по 5 и 10 л.

® – зарегистрированный товарный знак АО Фирма «Август»

Морион®

изопротурон, 500 г/л + дифлюфеникан, 100 г/л

Действуй свободнее, управляй полем!

Преимущества препарата:

- широкий спектр действия, включающий злаковые и двудольные сорняки
- высокая эффективность против проблемных видов сорняков – метлицы, подмаренника цепкого, видов ромашки, горцев, пикульника
- возможность применения до или после всходов культуры, в зависимости от конкретной ситуации с сорняками на поле
- обеспечение чистоты посевов озимых в осенний период
- улучшение условий развития и перезимовки культурных растений

Назначение:

до- и послевсходовый системный гербицид избирательного действия для борьбы с однолетними двудольными, в том числе устойчивыми к 2,4-Д и МЦПА, и некоторыми злаковыми сорняками в посевах озимой пшеницы и озимой ржи.

Действующие вещества:

изопротурон, 500 г/л и дифлюфеникан, 100 г/л.

Препаративная форма:

суспензионный концентрат.

Характеристика действующих веществ:

изопротурон относится к химическому классу производных фенилмочевины, дифлюфеникан – к классу анилидов, группе феноксиникотинанилидов.

Спектр действия:

злаковые сорняки: метлица обыкновенная, лисохвост полевой, мятлик однолетний, плевел льняной. Двудольные сорняки: василек синий, вероника плющелистная, галинсога мелкоцветная, горец (виды), горчица полевая, гречишка татарская, дымянка аптечная, звездчатка средняя, лебеда (виды), лютик (виды), мак-самосейка, марь белая, незабудка полевая, осот огородный, пастушья сумка, пикульник (виды), подмаренник цепкий, пупавка (виды), редька дикая, ромашка (виды), фиалка полевая, щирица запрокинутая, ярутка полевая, яснотка (виды).

Механизм действия:

гербицид действует на сорняки двояким образом – изопротурон блокирует процесс фотосинтеза, дифлюфеникан воздействует на меристемные ткани, – что снижает возможность возникновения резистентности у сорняков.

Скорость и симптомы воздействия:

при почвенном применении препарат действует в момент прорастания всходов сорняков, при послевсходовом применении – в течение 5 - 7 дней. Скорость действия и появление симптомов гербицидного воздействия (хлороз или некроз листьев) зависят от температуры воздуха и влажности почвы.

Рекомендации по применению:

опрыскивание посевов проводят осенью до появления всходов культуры или в фазе 1 - 3 листьев - кущения культуры и ранние фазы роста сорняков.
Не допускается обработка посевов зерновых в стадии появления всходов (в фазе шильца) и в случае, если культурные растения испытывают угнетение вследствие неблагоприятных погодных условий, а также зерновых с подсевом бобовых трав.
На тяжелых почвах или с высоким содержанием гумуса используют максимальные нормы расхода препарата.
Проводить обработку следует не менее чем за 4 ч до выпадения дождя при температуре выше 12 °С.
В связи с высокой стойкостью дифлюфеникана в почве и возможной его аккумуляции при использовании Мориона® запрещается применение гербицида на одном и том же поле в течение трех и более лет подряд.

Ограничения по севообороту:

ограничений по севообороту при проведении вспашки нет.
В случаях пересева озимых культур рекомендуется высевать яровые зерновые (кроме овса), кукурузу, либо высаживать картофель. Для пересева крестоцветными и зернобобовыми культурами обязательна вспашка с оборотом пласта.

Двухкомпонентный гербицид для борьбы с однолетними двудольными, в том числе устойчивыми к 2,4-Д и МЦПА, и некоторыми злаковыми сорняками в посевах озимой пшеницы и озимой ржи

Культура	Норма расхода препарата, л/га	Способ и сроки обработки
Пшеница озимая, рожь озимая	0,75 - 1	Опрыскивание посевов осенью (до появления всходов культуры) или в фазе 3 листа - начало кущения культуры и ранние фазы роста сорняков

При минимальной и нулевой обработке почвы пересев свеклой и зернобобовыми культурами невозможен из-за угнетения препаратом данных культур. В этом случае также существует риск временного обесцвечивания растений рапса озимого.
Длительность периода последействия препарата зависит от типа почвы, технологии ее обработки, количества осадков и ряда других факторов. В случае возникновения сомнений перед высевом чувствительных культур рекомендуется провести биотестирование (методика описана на стр. 263).

Возможность возникновения резистентности:
препарат действует на сорняки двояким образом – как гербицид, ингибирующий процессы фотосинтеза, и как гербицид, воздействующий на меристемные ткани. Такое двойное действие препарата снижает возможность возникновения резистентности у сорных растений.

Совместимость:
Морион® можно применять в баковых смесях с гербицидами из группы сульфонилмочевин, разрешенными для осеннего применения на посевах зерновых.

Расход рабочей жидкости:
200 - 300 л/га.

Упаковка:
канистры по 5 и 10 л.

® – зарегистрированный товарный знак АО Фирма «Август»

Мортира®

трибенурон-метил, 750 г/кг

Не подпустит сорняки на пушечный выстрел

Преимущества препарата:

- широкий спектр действия, уничтожение наиболее распространенных видов двудольных сорняков, в том числе устойчивых к 2,4-Д и МЦПА
- эффективный контроль бодяка полевого
- гибкие сроки применения
- прогрессивная формуляция и высокие технологические свойства
- полная безопасность для последующих культур севооборота
- возможность авиационного применения

Назначение:

системный гербицид для защиты посевов зерновых колосовых культур от однолетних двудольных сорняков, в том числе устойчивых к 2,4-Д и МЦПА, и бодяка полевого.

Действующее вещество:

трибенурон-метил, 750 г/кг.

Препаративная форма:

водно-диспергируемые гранулы.

Характеристика действующего вещества:

трибенурон-метил относится к химическому классу производных сульфонилмочевины.

Спектр действия:

Мортира® высокоэффективна против более чем 100 видов сорняков, среди которых аистник цикутовый, бодяк (виды), вероника персидская, герань (виды), горец вьюнковый, горец почечуйный, горец птичий, горошек посевной, горчица полевая и черная, гречиха татарская, гулявник (виды), дескурайния Софии, желтушник левкойный, звездчатка средняя, марь белая, одуванчик лекарственный, осот полевой, пастушья сумка, пикульник (виды), редька дикая, ромашка (виды), ярутка полевая и др.

Механизм действия:

обладает системной активностью, поглощается через листья и корни и легко перемещается в сорняках. В чувствительных растениях гербицид блокирует фермент ацетолактатсинтазу, участвующий в синтезе незаменимых аминокислот. Подавление фермента приводит к быстрой остановке роста растений, а затем и к их гибели.

Скорость воздействия:

резкая остановка роста сорняков происходит через несколько часов после обработки. Видимые симптомы проявляются через 5 - 10 дней.
Гибель сорных растений наступает через 15 дней и более с момента опрыскивания. Сорняки, находящиеся в более поздней фазе роста, и менее чувствительные виды, как правило, не погибают, а прекращают свой рост и больше не конкурируют с культурой.

Симптомы воздействия:

остановка роста, покраснение жилок, хлороз листьев, отмирание точек роста, некроз тканей.

Рекомендации по применению:

однолетние двудольные сорняки наиболее уязвимы на стадии 2 - 4 листьев, многолетние – в фазе розетки. При выборе срока внесения лучше ориентироваться на стадию развития сорняков, а не культуры. При очень сильном засорении и густом стеблестое культуры следует использовать максимальный объем рабочей жидкости. Если растения мокрые от росы или дождя, а также если в течение 3 ч после обработки ожидается дождь, то применять гербицид не следует.
При высокой численности и наличии трудноискоренимых сорняков или в случае изреженности посевов, а также в жаркую и сухую погоду для усиления гербицидного эффекта Мортиру® следует использовать совместно с ПАВ Адью®, который улучшит смачивание сорняков рабочим раствором и существенно увеличит гербицидный эффект препарата.
Посевы овса следует обрабатывать без добавления Адью®. Некоторые сорта овса могут отличаться повышенной чувствительностью к трибенурон-метилу. В случае, если неизвестна чувствительность выращиваемого

Послевсходовый гербицид для борьбы с широким спектром однолетних двудольных сорняков и бодяком полевым на посевах зерновых колосовых культур

Культура	Сорные растения	Норма расхода препарата, г/га	Способ и сроки обработки
Пшеница и ячмень яровые, овес	Однолетние двудольные сорняки, в т. ч. устойчивые к 2,4-Д и МЦПА	15 - 20 15 - 20 (А)	Опрыскивание посевов в фазе 2 листьев - начала кущения культуры в ранние фазы роста сорняков (2 - 4 листа)
Пшеница яровая и озимая, ячмень яровой и озимый, овес	Однолетние двудольные сорняки, в т. ч. устойчивые к 2,4-Д и МЦПА, и бодяк полевой	20 - 25 20 - 25 (А)	Опрыскивание посевов в фазе кущения культуры (озимые обрабатывают весной) и ранние фазы роста сорняков (однолетние 2 - 4 листа, бодяк полевой – розетка)
Пшеница яровая и озимая, ячмень яровой и озимый	Однолетние двудольные сорняки, в т. ч. устойчивые к 2,4-Д и МЦПА	10 - 15 10 - 15 (А)	Опрыскивание посевов в фазе кущения культуры (озимые обрабатывают весной) в смеси с 0,2 л/га ПАВ Адью® в ранние фазы роста сорняков (2 - 4 листа)
	Однолетние двудольные сорняки, в т. ч. устойчивые к 2,4-Д и МЦПА, и бодяк полевой	15 - 20 15 - 20 (А)	Опрыскивание посевов в фазе кущения культуры (озимые обрабатывают весной) в смеси с 0,2 л/га ПАВ Адью® в ранние фазы роста однолетних сорняков (2 - 4 листа) и бодяка полевого (розетка)

сорта, целесообразно использовать самые низкие из зарегистрированных норм расхода препарата.

Ограничения по севообороту:

отсутствуют. Гербицид не опасен для последующих культур в севообороте. Однако погибшую по каким-либо причинам зерновую культуру, обработанную Мортирой®, следует пересевать в текущем году только яровыми зерновыми.

Совместимость:

Мортира® может применяться в баковых смесях с гербицидами, предназначенными для уничтожения двудольных сорняков, например, Балериной® (10 - 15 г/га + + 0,3 - 0,375 л/га, в зависимости от фазы развития сорняков), Деметрой® (20 - 25 г/га + 0,2 - 0,3 л/га), Зерномаксом® (10 - 15 г/га + 0,4 л/га), а также с граминицидами, например, Ластиком® Топ и Ластиком® экстра. Мортира® также совместима с фунгицидами (Колосаль® Про, Колосаль®, Ракурс®, Спирит®) и инсектицидами (Борей®, Борей® Нео, Брейк® и др.).

Не следует применять препарат совместно с фосфорорганическими инсектицидами и чередовать с ними, если между опрыскиваниями проходит менее 14 дней, из-за опасности фитотоксичности.

Расход рабочей жидкости:

200 - 300 л/га при наземном опрыскивании,
25 - 50 л/га – при авиационном.

Упаковка:

флаконы по 100 г и 300 г.

® – зарегистрированный товарный знак АО Фирма «Август»

Парадокс®

имазамокс, 120 г/л

Идеальная чистота посевов при использовании интенсивных технологий

Преимущества препарата:

- широкий спектр действия против однолетних злаковых и двудольных сорняков
- сдерживание развития многолетних сорняков, в том числе осота желтого и пырея ползучего
- двойное воздействие на сорняки – через корневую систему и листья
- длительная гербицидная защита за счет остаточной почвенной активности
- совместимость с другими гербицидами
- высокотехнологичная препаративная форма
- сокращение расходов при транспортировке благодаря высокой концентрации действующего вещества в препаративной форме

Назначение:
послевсходовый системный гербицид широкого спектра действия для борьбы с однолетними злаковыми и двудольными сорняками на посевах сои, гороха, а также сортах и гибридах рапса и подсолнечника, устойчивых к имидазолинонам.

Действующее вещество:
имазамокс, 120 г/л.

Препаративная форма:
водорастворимый концентрат.
Содержит специфический внутренний адъювант, обеспечивающий высокую дождестойкость.

Характеристика действующего вещества:
имазамокс относится к классу имидазолинонов.

Спектр действия:
чувствительны к препарату однолетние злаковые и двудольные и некоторые многолетние сорняки, в том числе: амброзия полыннолистная, марь белая, горчица полевая, овсюг полевой, дурнишник (виды), дымянка лекарственная, просо куриное, канатник Теофраста, щетинник (виды), щирица (виды) и др. Умеренно чувствительны к гербициду: акалифа южная, полынь (виды), осот желтый, осот розовый, пырей ползучий и др.

Механизм действия:
действующее вещество поглощается наземной частью и корневой системой сорняков, ингибирует синтез нескольких аминокислот.

Скорость и симптомы воздействия:
действие препарата проявляется в течение часа после обработки – он блокирует синтез незаменимых аминокислот, что приводит к остановке роста чувствительных растений. Видимые признаки повреждений проявляются через 5 - 7 дней в виде обесцвечивания и побурения точек роста, а далее наступает хлороз и полная гибель сорняков.

Период защитного действия:
при достаточной влажности почвы гербицидное действие препарата на чувствительные виды сорняков проявляется в течение 3 - 4 недель. При этом благодаря остаточной почвенной активности сдерживается появление следующих «волн» сорных растений. В дальнейшем вновь отрастающие сорняки заглушаются культурными растениями.
На почвах с высоким содержанием гумуса (4 - 6 %), а также при повышенных температурах разложение препарата происходит быстрее.

Рекомендации по применению:
опрыскивание посевов следует проводить в ранние фазы роста сорняков (2 - 4 настоящих листа) и при наличии 4 - 5 настоящих листьев у культуры.

Фитотоксичность:
препарат быстро метаболизируется в сое и горохе посредством деметилирования и гликозилирования, поэтому указанные культуры проявляют высокую толерантность к гербициду.
Возможно кратковременное незначительное подавление роста обрабатываемых культур в течение 1 - 2 недель после обработки, но это не сказывается на величине урожая.

Послевсходовый гербицид против однолетних злаковых и двудольных сорняков на посевах сои, гороха, а также сортах и гибридах рапса и подсолнечника, устойчивых к имидазолинонам

Культура	Сорные растения	Норма расхода препарата, л/га	Способ и сроки обработки
Соя, горох (кроме овощного горошка)	Однолетние злаковые и двудольные сорняки	0,25 - 0,35	Опрыскивание посевов в ранние фазы роста сорняков (2 - 4 листа) и 4 - 5 настоящих листьев культуры
Подсолнечник и рапс на семена и масло (сорта и гибриды, устойчивые к имидазолинонам)		0,3 - 0,4	

Ограничения по севообороту:

в год применения Парадокса® можно высевать пшеницу озимую и рапс озимый (сорта и гибриды, устойчивые к имидазолинонам); через год – яровые и озимые пшеницу, ячмень, рожь, тритикале; кукурузу, горох, сою, бобы, сорго, люцерну, люпин, рапс и подсолнечник (сорта и гибриды, устойчивые к имидазолинонам); через два года – овес, подсолнечник (традиционные сорта и гибриды); через три года – любые культуры без ограничений, включая традиционные сорта и гибриды рапса, сахарную свеклу.
Вероятность последействия имазамокса выше на кислых почвах, при малом количестве осадков и при коротком безморозном периоде.
Длительность периода последействия препарата зависит от типа почвы, технологии ее обработки, количества осадков и ряда других факторов. В случае возникновения сомнений перед высевом чувствительных культур, а также на кислых почвах (pH меньше 5,5) в условиях засухи и коротком безморозном периоде для определения последействия препарата рекомендуется провести биотестирование (методика описана на стр. 263).

Возможность возникновения резистентности:

имазамокс относится к ингибиторам ALS, поэтому постоянное применение препаратов на его основе может привести к появлению резистентных видов сорняков.
Для предотвращения возникновения резистентности необходимо чередовать применение Парадокса® с гербицидами из других химических классов.

Селективность:

избирательность устойчивых культур является результатом генетически обоснованного метаболизма (деградации имазамокса в устойчивых растениях). По имеющимся данным, устойчивость к Парадоксу® проявляют сорта и гибриды рапса и подсолнечника, устойчивые к имидазолинонам.

Совместимость:

для более эффективной защиты сои и гороха от двудольных сорняков (дурнишника, канатника и амброзии) можно совмещать Парадокс® в баковой смеси с Корсаром®.
Для достижения высокой биологической эффективности в посевах рапса и подсолнечника (сорта и гибриды, устойчивые к имидазолинонам) необходимо применять следующую баковую смесь:
Парадокс®, 0,33 л/га + Грейдер®, 0,06 л/га + ПАВ Адью®, 0,1 - 0,2 л на каждые 100 л воды (подробнее – на стр. 150).

Расход рабочей жидкости:

50 - 300 л/га.

Упаковка:

канистры по 5 л; «твин-пак» – картонная коробка, содержащая две канистры по 5 л Парадокса® и две канистры по 5 л Адью®. Один «твин-пак» рассчитан для применения на площади 25 - 33 га.

® – зарегистрированный товарный знак АО Фирма «Август»

Парадокс® + Грейдер®

имазамокс, 120 г/л (Парадокс®) и имазапир, 250 г/л (Грейдер®)

Мощная комбинация гербицидов для интенсивных технологий

Преимущества комплекта:

- широкий спектр действия против однолетних злаковых и двудольных сорняков
- сдерживание развития многолетних сорняков, в том числе осота желтого и пырея ползучего
- двойное воздействие на сорняки – через корневую систему и листья
- длительная гербицидная защита за счет остаточной почвенной активности
- отличная дождестойкость
- высокая биологическая и экономическая эффективность смеси при использовании в интенсивных технологиях выращивания подсолнечника и рапса
- удобство в использовании благодаря совместной упаковке препаратов с точно рассчитанной дозировкой гербицидов для применения на 15 га

Назначение:

совместная упаковка двух гербицидов для борьбы с однолетними злаковыми и двудольными и некоторыми многолетними сорняками на сортах и гибридах рапса и подсолнечника, устойчивых к имидазолинонам.

Действующие вещества:

имазамокс, 120 г/л (Парадокс®) и имазапир, 250 г/л (Грейдер®).

Препаративная форма:

Грейдер® выпускается в виде водно-гликолевого раствора, Парадокс® – в форме водорастворимого концентрата, содержащего специфический внутренний адъювант, обеспечивающий высокую дождестойкость.

Характеристика действующих веществ:

имазамокс и имазапир относятся к классу имидазолинонов.

Спектр действия:

большинство видов однолетних злаковых и двудольных сорняков и некоторые многолетние сорняки.
Чувствительны: амброзия полыннолистная, марь белая, горчица полевая, овсюг полевой, дурнишник (виды), осот желтый, дымянка лекарственная, просо куриное, канатник Теофраста, щетинник (виды), щирица (виды).
Умеренно чувствительны: акалифа южная, полынь (виды), осот розовый, пырей ползучий и др.

Механизм действия:

имазамокс поглощается наземной частью и корневой системой сорняков, ингибирует синтез нескольких аминокислот.
Имазапир ингибирует синтез энзима ацетогидроксидной кислоты, отвечающей за синтез алифатических аминокислот, нарушает синтез ДНК, легко проникает в растение через листья и корни, перемещается по флоэме и ксилеме, накапливается в растущих молодых тканях.

Скорость и симптомы воздействия:

в течение часа после обработки происходит остановка роста сорняков, через 5 - 7 дней появляются видимые признаки повреждения. Уже через час после обработки гербициды не смываются дождем.
Симптомы гербицидного действия проявляются в остановке роста, обесцвечивании и побурении точек роста, хлорозе, а затем в полной гибели сорняков.

Период защитного действия:

при достаточной влажности почвы – 3 - 4 недели. Благодаря остаточной почвенной активности сдерживается появление следующих «волн» сорных растений. В дальнейшем вновь отрастающие сорняки заглушаются культурными растениями. На почвах с высоким содержанием гумуса (4 - 6 %), а также при повышенных температурах разложение препарата Парадокс® происходит быстрее.

Рекомендации по применению:

опрыскивание посевов следует проводить в ранние фазы роста сорняков (2 - 4 настоящих листа) и при наличии 4 - 5 настоящих листьев у культуры. Для достижения высокой

Высокоэффективная комбинация двух гербицидов в совместной упаковке для применения на сортах и гибридах подсолнечника и рапса, устойчивых к имидазолинонам

биологической эффективности необходимо применять следующую баковую смесь:
Парадокс®, 0,33 л/га + Грейдер®, 0,06 л/га + ПАВ Адью®, 0,1 - 0,2 л на каждые 100 л воды.

В испытаниях выявлена высокая эффективность комплекта Парадокс® + Грейдер® против заразихи подсолнечника. При применении смеси в фазе 2 - 4 настоящих листьев культуры было уничтожено около 90 % растений заразихи. Опрыскивание в фазе 6 - 8 (3 - 4 пары) и более настоящих листьев культуры (к этому моменту, как правило, «просыпается» максимальное количество заразихи) привело к почти 100%-ной гибели растения-паразита. При использовании комплекта в поздние фазы развития культуры повышения фитотоксичности отмечено не было, однако чтобы снять стресс у культуры, рекомендуется добавить в баковую смесь микроэлементы, предварительно проверив ее компоненты на совместимость.

Важно!
Адью® необходимо добавлять в бак опрыскивателя в последнюю очередь, иначе из-за обильной пены при добавлении прилипателя часть раствора может вылиться из бака опрыскивателя.

Ограничения по севообороту:
в год применения смеси Парадокс® + Грейдер® можно высевать пшеницу озимую, рапс озимый (сорта и гибриды устойчивые к имидазолинонам); через год – яровые и озимые пшеницу, ячмень, рожь, тритикале, кукурузу, горох, бобы, сорго, люцерну, люпин, рапс и подсолнечник (сорта и гибриды устойчивые к имидазолинонам); через два года – овес, подсолнечник (традиционные сорта и гибриды); через три года – любые культуры без ограничений, включая традиционные сорта и гибриды рапса, сахарную свеклу. Вероятность последействия обоих препаратов выше на кислых почвах, при малом количестве осадков и при коротком безморозном периоде.

Длительность периода последействия препарата зависит от типа почвы, технологии ее обработки, количества осадков и ряда других факторов. В случае возникновения сомнений перед высевом чувствительных культур, а также на кислых почвах (pH меньше 5,5) в условиях засухи и коротком безморозном периоде для определения последействия препарата рекомендуется провести биотестирование (методика описана на стр. 263).

Расход рабочей жидкости:
50 - 300 л/га.

Внимание!
Нельзя хранить Грейдер® на свету и при температуре выше плюс 45 °С из-за возможного разложения имазапира.

Упаковка:
для удобства транспортировки и применения баковой смеси препаратов организован их выпуск в виде комбинированного комплекта, в который входят: одна канистра по 5 л Парадокса®, один флакон по 1 л Грейдера® и одна канистра по 5 л Адью®. Комплект рассчитан для применения на площади 15 га.

® – зарегистрированный товарный знак АО Фирма «Август»

Пилот®

метамитрон, 700 г/л

Высший пилотаж борьбы с сорняками

Преимущества препарата:

- прекрасная переносимость растениями свеклы на любом этапе выращивания
- уничтожение переросшей мари белой
- действие на сорняки через корни и листья

Назначение:
гербицид почвенного и послевсходового действия для защиты посевов свеклы и лекарственных растений от однолетних двудольных сорняков.

Действующее вещество:
метамитрон, 700 г/л.

Препаративная форма:
водно-суспензионный концентрат.

Характеристика действующего вещества:
метамитрон относится к классу 1,2,3-триазинонов, обладает системным действием.

Спектр действия:
чувствительны к Пилоту® вероника (виды), галинсога мелкоцветная, горец (виды), горчица полевая, гулявник (виды), дескурайния Софии, дымянка аптечная, звездчатка средняя, капуста полевая, кохия веничная, крестовник обыкновенный, лебеда (виды), марь (виды), пастушья сумка, паслен черный, пикульник (виды), подмаренник цепкий, портулак огородный, ромашка (виды), редька дикая, росичка кроваво-красная, трехреберник, щирица (виды), яснотка пурпуровая, ярутка полевая, фиалка полевая, просо куриное.

Механизм действия:
подавляет однолетние двудольные сорняки на ранней стадии их развития, проникая через корень и листья и блокируя фотосинтез.

Скорость воздействия:
сорняки погибают в момент прорастания при довсходовом или в течение нескольких недель при послевсходовом применении. Поскольку Пилот® проникает в растения преимущественно через корни, его использование позволяет задержать появление второй «волны» сорняков.

Период защитного действия:
препарат обеспечивает защиту культуры на срок от 3 до 12 недель в зависимости от погодных условий и степени окультуренности обрабатываемого поля (запаса семян сорных растений в почве, их видового разнообразия).

Рекомендации по применению:
Пилот® зарегистрирован к использованию на посевах сахарной, кормовой и столовой (кроме пучкового товара) свеклы, лекарственных культур. На свекле препарат можно вносить до посева, до всходов и после всходов культуры. Эффективно также дробное, двукратное опрыскивание в норме расхода от 1 - 1,5 до 2 л/га.

Факторы, влияющие на эффективность препарата:
оптимальная температура воздуха для внесения – не ниже 5 и не выше 25 °С. Не рекомендуется опрыскивать посевы свеклы, ослабленные воздействием заморозков, жары, вредителей. Не следует обрабатывать посевы менее чем за 6 ч до выпадения дождя или при сильной росе.

Селективность:
Пилот® – гербицид с высокой избирательностью действия, поэтому при соблюдении регламентов применения не существует угрозы проявления фитотоксичности по отношению к культурным растениям.

Совместимость:
для расширения спектра действия Пилот® можно использовать в комбинации с гербицидами Бицепс® 22, Бицепс® гарант, а также с граминицидами (Квикстеп®, Миура® и др.).

Расход рабочей жидкости:
200 - 300 л/га.

Упаковка:
канистры по 10 л.

Селективный системный гербицид для борьбы с однолетними двудольными сорняками на посевах свеклы и лекарственных растений

Культура	Норма расхода препарата, л/га	Способ и сроки обработки
Свекла сахарная, кормовая, столовая (кроме пучкового товара)	1,5 - 2	Опрыскивание посевов по всходам сорняков (в стадии семядольных листьев у двудольных и первого листа у злаковых) с последующей обработкой через 8 - 14 дней при повторном отрастании сорняков
	1,5	Опрыскивание посевов по всходам сорняков в смеси с 1 - 1,5 л/га Бицепса® гарант, Бицепса® 22 с последующей обработкой через 8 - 14 дней при повторном отрастании сорняков
	5 - 6	Опрыскивание почвы до посева (с заделкой), до всходов культуры или опрыскивание посевов в фазе 1 - 2 настоящих листьев культуры
Шалфей мускатный (1-й год вегетации)	3 - 4	Опрыскивание плантаций в фазе 4 - 6 настоящих листьев культуры. Уборка на втором году вегетации
Мята перечная (осенние посадки)	5 - 6	Опрыскивание почвы до посадки (с заделкой) или до всходов культуры. Уборка на втором году вегетации
Мята перечная (маточники)	5 - 6	Опрыскивание почвы до посадки (с заделкой)

® – зарегистрированный товарный знак АО Фирма «Август»

Плуггер®

трибенурон-метил, 625 г/кг + метсульфурон-метил, 125 г/кг

Эффективность выше, спектр шире, экономия больше

Преимущества препарата:

- расширенный спектр действия против двудольных сорняков благодаря наличию двух действующих веществ
- высокая эффективность в борьбе с бодяком полевым и осотами
- широкое «окно» применения (от фазы кущения до появления второго междоузлия)
- отсутствие риска последействия и возможность использования во всех типах севооборотов
- экономичность гербицидной обработки
- возможность авиационного применения

Назначение:

системный гербицид избирательного действия для уничтожения однолетних и некоторых многолетних двудольных сорняков, в том числе устойчивых к 2,4-Д и МЦПА, на посевах зерновых культур.

Действующие вещества:

трибенурон-метил, 625 г/кг и метсульфурон-метил, 125 г/кг.

Препаративная форма:

водно-диспергируемые гранулы.

Характеристика действующих веществ:

трибенурон-метил и метсульфурон-метил относятся к химическому классу производных сульфонилмочевины, обладают системным действием.

Спектр действия:

Плуггер® высокоэффективен против многих видов однолетних и многолетних двудольных сорняков, таких как аистник цикутовый, амброзия полыннолистная (всходы), бодяк (виды), бородавник обыкновенный, вероника (виды), герань (виды), горец (виды), горошек посевной, горчица полевая и черная, гречиха татарская, гулявник (виды), дескурайния Софии, дивала однолетняя, желтушник левкойный, звездчатка средняя, капуста полевая, крапива жгучая, крестовник обыкновенный, лютик полевой, марь белая, мелколепестник канадский, одуванчик лекарственный, осот (виды), пастушья сумка, пикульник (виды), подсолнечник сорный, пупавка полевая, редька дикая, ромашка (виды), скерда кровельная, смолевка обыкновенная, щавель курчавый, щирица запрокинутая, хориспора нежная, фиалка полевая, яснотка пурпуровая, ярутка полевая и др. Препарат действует как на взошедшие, так и прорастающие при обработке сорные растения.

Механизм действия:

действующие вещества препарата блокируют образование фермента ацетолактатсинтазы, участвующего в синтезе незаменимых аминокислот. Гербицид обладает системным действием, поглощается через листья и корни и легко перемещается в сорняках, останавливая их рост.

Скорость и симптомы воздействия:

Плуггер® быстро поступает через листья и перемещается по всему сорному растению. Рост чувствительных сорняков прекращается через несколько часов после опрыскивания. Скорость проявления задержки роста зависит от погодных условий в момент обработки (влажность, температура), видового состава сорняков и фазы их развития (молодые растения более чувствительны к гербициду). Через 1 - 3 недели после обработки листья сорных растений становятся хлоротичными, точка роста погибает; через 2 - 3 недели отмечается полное отмирание сорняков.

Рекомендации по применению:

однолетние двудольные сорняки наиболее уязвимы на стадии 2 - 4 листьев, многолетние – в фазе розетки. При выборе срока внесения лучше ориентироваться на стадию развития сорняков, а не культуры. При очень сильном засорении и густом стеблестое культуры следует использовать максимальный объем рабочей жидкости. Если растения мокрые от росы или дождя, а также если в течение 3 ч после обработки ожидается дождь, то применять гербицид не следует.

При высокой численности и наличии трудноискоренимых сорняков или в случае изреженности посевов, а также в жаркую и сухую погоду для усиления гербицидного эффекта Плуггер® следует использовать совместно с ПАВ Адью®,

Двухкомпонентный гербицид для уничтожения широкого спектра однолетних и некоторых многолетних двудольных сорняков, в том числе устойчивых к 2,4-Д и МЦПА, на посевах зерновых культур

Культура	Норма расхода препарата, г/га	Способ и сроки обработки
Пшеница яровая и озимая, ячмень яровой и озимый	15 - 20 15 - 20 (А)	Наземное или авиационное опрыскивание посевов в фазе кущения культуры и ранние фазы роста сорняков. Озимые культуры обрабатывают весной
	10 - 15 10 - 15 (А)	Наземное или авиационное опрыскивание посевов в фазе кущения культуры и ранние фазы роста сорняков в смеси с ПАВ Адью®. Озимые культуры обрабатывают весной
	15 - 20 15 - 20 (А)	Наземное или авиационное опрыскивание посевов в фазе формирования второго междоузлия культуры и ранние фазы роста сорняков в смеси с ПАВ Адью®. Озимые культуры обрабатывают весной

который улучшит смачивание сорняков рабочим раствором и существенно увеличит гербицидный эффект препарата. Норма расхода Адью® при наземной обработке – 0,2 л/га, при авиационной – 0,05 л/га.

Ограничения по севообороту:
отсутствуют. Поскольку Плуггер® не обладает последействием, его можно использовать во всех типах севооборотов. При необходимости пересева обработанных площадей можно высевать только зерновые культуры.

Совместимость:
Плуггер® может использоваться в баковых смесях с гербицидами на основе 2,4-Д, дикамбы, флуроксипира и флорасулама, а также с большинством инсектицидов и фунгицидов, разрешенных для применения на зерновых колосовых культурах.

Не следует применять препарат совместно с фосфорорганическими инсектицидами и чередовать с ними, если между опрыскиваниями проходит менее 14 дней, из-за опасности фитотоксичности.

Расход рабочей жидкости:
при наземной обработке – 200 - 300 л/га, при авиационной – 25 - 50 л/га.

Упаковка:
флаконы по 100 г и 300 г.

® – зарегистрированный товарный знак АО Фирма «Август»

Симба®

С-метолахлор, 960 г/л

Свобода роста без сорняков

Преимущества препарата:

- высокая эффективность против однолетних злаковых и некоторых значимых двудольных сорняков
- обеспечение чистоты посевов на самых ранних и уязвимых фазах развития культур
- длительное почвенное действие (до 8 - 10 недель)
- предотвращение появления второй «волны» злаковых сорняков
- возможность применения в баковых смесях с другими гербицидами
- отсутствие ограничений для последующих культур в севообороте

Назначение:
почвенный гербицид против однолетних злаковых и некоторых двудольных сорняков на посевах сахарной свеклы, сои, кукурузы, подсолнечника, рапса и капусты.

Действующее вещество:
С-метолахлор, 960 г/л.

Препаративная форма:
концентрат эмульсии.

Характеристика действующего вещества:
С-метолахлор относится к классу хлорацетамидов, обладает системным действием.

Спектр действия:
препарат Симба® эффективен против широкого спектра однолетних злаковых и некоторых важнейших видов двудольных сорняков. Например, высокую чувствительность к препарату проявляют: галинсога (виды), горец (виды), горчица полевая, гумай (проростки), звездчатка средняя, марь белая, паслен черный, пастушья сумка, портулак огородный, просо (виды), просо куриное, ромашка (виды), росичка (виды), сорго алеппское, щетинник (виды), щирица (виды), яснотка пурпуровая и др. Многолетние виды сорняков устойчивы к гербициду.

Механизм действия:
действующее вещество проникает преимущественно через стебелек проростка, у злаковых сорняков – прежде всего через колеоптиль, а у двудольных – через семядоли. Появление семядолей задерживается, росток скручивается и вслед за этим гибнет.

Скорость и симптомы воздействия:
гербицид воздействует на чувствительные к нему сорные растения на самых ранних фазах их роста. Поглощение действующего вещества происходит в фазе прорастания сорняков и поэтому вызывает гибель еще до появления их всходов.

Период защитного действия:
в течение длительного периода (до 8 - 10 недель). Препарат действует продолжительно благодаря созданию гербицидного «экрана» на поверхности почвы.

Рекомендации по применению:
на посевах сахарной свеклы, подсолнечника, кукурузы, сои и рапса проводят опрыскивание почвы до посева или до всходов культуры; на посадках капусты рассадной – обработку через 3 - 10 дней после высадки рассады в грунт, капусты посевной – опрыскивание почвы после посева до всходов культуры. В засушливых условиях для сохранения высокой эффективности препарата рекомендуется провести его неглубокую заделку (на 2 - 3 см).
Срок ожидания – 60 дней.

Фитотоксичность:
при условии соблюдения регламентов применения риск возникновения фитотоксичности отсутствует.

Совместимость:
гербицид Симба® совместим в баковых смесях с почвенными гербицидами на основе прометрина, а также препаратами на основе пендиметалина, метрибузина, трифлусульфурон-метила, имазетапира, бентазона, глифосата и многими

Почвенный довсходовый гербицид против однолетних злаковых и некоторых двудольных сорняков на посевах сахарной свеклы, сои, кукурузы, подсолнечника, рапса и капусты

Культура	Норма расхода препарата, л/га	Способ и сроки применения
Свекла сахарная	1,3 - 2	Опрыскивание почвы до посева или до всходов культуры
Подсолнечник, кукуруза, соя, рапс	1,3 - 1,6	
Капуста рассадная		Опрыскивание посадок через 3 - 10 дней после высадки рассады в грунт
Капуста посевная		Опрыскивание почвы после посева до всходов культуры

другими. Во всех случаях при приготовлении баковых смесей необходимо проверять физическую и химическую совместимость их компонентов.

Расход рабочей жидкости:
100 - 400 л/га.

Упаковка:
канистры по 10 л.

® – зарегистрированный товарный знак АО Фирма «Август»

Суховей®

дикват, 150 г/л

Высушит быстро, сохранит без потерь

Преимущества препарата:

- быстрое действие – возможность начать уборку уже через 5 - 7 дней после опрыскивания
- высокая дождестойкость
- возможность управления сроками уборки вне зависимости от погодных условий
- ускорение процесса созревания семян, обеспечение равномерности созревания
- уменьшение расходов на сушку и доработку семян
- облегчение уборки благодаря подсушиванию зеленой массы сорняков
- уменьшение распространения и развития болезней культур
- возможность авиационного применения

Назначение:

препарат для десикации различных сельскохозяйственных культур; контактный гербицид сплошного действия против однолетних двудольных и злаковых сорняков для применения на зерновых и других яровых культурах, возделываемых в системах минимальной и нулевой технологии обработки почвы. Ускоряет процесс подсушивания растений, что особенно важно при неравномерном созревании их семян, упрощает уборку.

Действующее вещество:

дикват, 150 г/л.
Содержит дикват в форме дикват-дибромида, 280 г/л (150 г/л в пересчете на дикват-ион).

Препаративная форма:

водный раствор.

Характеристика действующего вещества:

дикват относится к классу производных бипиридилия.

Спектр действия:

Суховей® является контактным гербицидом сплошного действия.

Механизм действия:

дикват нарушает физиологические и биохимические процессы в растениях, что ослабляет водоудерживающую способность тканей и ведет к гибели клеток, а в итоге – к высыханию растений.

Скорость воздействия:

препарат высушивает растения в течение 2 - 7 дней после обработки, в зависимости от погодных условий и физиологического состояния растений. При прохладной погоде (температура ниже 13 °С) скорость воздействия может незначительно снижаться.

Рекомендации по применению:

десикацию посевов культур следует проводить за несколько дней до уборки. В качестве гербицида препарат рекомендуется применять по вегетирующим сорнякам до посева или до всходов культуры. Срок ожидания при десикации – 12 дней, при гербицидной обработке – не регламентируется. Для приготовления рабочего раствора препарата необходимо использовать только чистую воду!

Факторы, влияющие на эффективность препарата:

Суховей® обладает очень быстрым действием, не смывается дождем уже через 10 - 15 мин после обработки, поэтому с его помощью можно эффективно управлять уборкой урожая даже в дождливую погоду. Эффективность Суховея® не зависит от температуры воздуха, он действует как при высоких (более 25 °С), так и низких (менее 10 °С) температурах. В солнечную погоду скорость действия препарата увеличивается.

Совместимость:

баковые смеси Суховея® с другими пестицидами не применяются из-за несовпадения сроков применения препаратов. Препарат можно совмещать в баковых смесях с мочевиной и (или) аммиачной селитрой.
Во всех случаях перед применением рекомендуется проверить баковую смесь на совместимость компонентов.

Десикант и контактный гербицид против однолетних сорняков на яровых культурах, возделываемых в системах минимальной и нулевой технологии обработки почвы

Культура, объект	Норма расхода препарата, л/га	Назначение	Способ и сроки обработки
Поля, предназначенные под посев яровых культур (зерновые, соя, кукуруза, подсолнечник), возделываемых при минимальной или нулевой технологиях обработки почвы	1 - 2	Борьба с однолетними двудольными и злаковыми сорняками	Опрыскивание вегетирующих сорняков до посева или до всходов культуры
Подсолнечник	1,5 - 2 1,5 - 2 (А)	Десикация	Опрыскивание в начале побурения корзинок
Картофель (продовольственный и семенной)	2		Опрыскивание в период окончания формирования клубней и огрубления кожуры
Соя* (семенные и товарные посевы)	1,5 - 2 1,5 - 2 (А)		Опрыскивание посевов при побурении 50 - 70 % бобов за 10 дней до уборки культуры
Зерновые колосовые культуры*	1,5 - 2 1,5 - 2 (А)		Опрыскивание посевов в период созревания при влажности зерна не выше 30 %
Горох* (семенной и фуражный)	1,5 - 2 1,5 - 2 (А)		Опрыскивание посевов в период полной биологической спелости за 7 - 10 дней до уборки культуры
Нут*	1,5 - 2		Опрыскивание посевов в период полной биологической спелости за 7 - 10 дней до уборки культуры
Рапс яровой*, рапс озимый*	1,5 - 2		Опрыскивание посевов при побурении семян в стручках среднего яруса
Лен масличный*	1,5 - 2		Опрыскивание посевов в фазе ранней желтой спелости льна, за 7 - 10 дней до уборки культуры
Люцерна* (семенные посевы)	2 - 4		Опрыскивание посевов в период побурения 85 - 90 % бобов

Расход рабочей жидкости:
при наземном применении в качестве гербицида – 50 - 200 л/га, при десикации – 100 - 300 л/га, для авиаобработки – 50 - 100 л/га.

Упаковка
канистры по 10 л.

® – зарегистрированный товарный знак АО Фирма «Август»
* – завершается регистрация препарата для применения данным способом на данной культуре

Торнадо® 500

изопропиламинная соль глифосата кислоты, 500 г/л к-ты

Смерч сорнякам!

Преимущества препарата:

- максимально эффективное уничтожение корневой системы сорняков и их надземной части
- идеальное решение для осенней обработки против многолетних корневищных и корнеотпрысковых сорняков
- большее количество действующего вещества в препаративной форме, меньшая норма расхода
- полное уничтожение практически всех видов однолетних и многолетних двудольных и злаковых сорняков и древесно-кустарниковой растительности
- полная безопасность применения в севообороте

Назначение:

неселективный гербицид для борьбы с однолетними и многолетними двудольными и злаковыми сорняками, а также древесно-кустарниковой растительностью.

Действующее вещество:

изопропиламинная соль глифосата кислоты, 500 г/л к-ты.

Препаративная форма:

водный раствор.

Характеристика действующего вещества:

глифосат относится к классу фосфорорганических соединений.

Спектр действия:

все однолетние и многолетние злаковые и двудольные сорняки, включая злостные виды (пырей ползучий, бодяк полевой, вьюнок полевой, свинорой пальчатый и др.), а также нежелательная лиственная древесно-кустарниковая растительность (осина, береза, ольха, ива, акация, клен и др.).

Механизм действия:

проникает в растения через листья и другие зеленые части и переносится по всем органам сорняков, достигая их корневой системы. Блокирует синтез ароматических аминокислот, что приводит к поражению точек роста и полному отмиранию надземных и подземных органов. На семена не действует.

Скорость воздействия:

видимые симптомы гербицидного воздействия на однолетние сорняки становятся заметны через 4 - 5 дней, на многолетние – через 7 - 10, на древесно-кустарниковую растительность и камыши – на 20 - 30-й день после опрыскивания. Полная гибель сорняков наступает примерно через 3 - 4 недели после обработки, а древесно-кустарниковой растительности – через 1 - 2 месяца.
При неблагоприятных погодных условиях (холод, засуха, осадки) действие гербицида может замедляться.

Симптомы воздействия:

проявляются в виде пожелтения, затем побурения растений, усыхания листьев. Позже происходит отмирание стеблей, подземных побегов, корней и корневищ.

Рекомендации по применению:

однолетние злаковые сорняки наиболее уязвимы при высоте более 5 см до выхода в трубку, многолетние злаковые – при наличии не менее 5 - 6 листьев и высоте 10 - 20 см, однолетние двудольные – начиная со стадии двух листьев и до цветения, многолетние двудольные – в фазе розетки до бутонизации и цветения (осоты – в фазе розетки диаметром 10 - 20 см, горчак – в фазе розетки - стеблевания, вьюнок – в фазе розетки 10 - 12 см).

Особенности применения:

Торнадо® 500 лучше всего действует на сорняки, когда они свежие и быстро растут. При жаркой засушливой погоде обработку лучше проводить утром или вечером. При сильной засухе опрыскивание не рекомендуется. От обработки также следует воздержаться, если в течение 2 - 4 ч после нее ожидается дождь, или при обильной росе. Она разбавляет препарат на листьях и снижает его эффективность. При прогнозе интенсивных осадков следует воздержаться от обработки на максимальный период времени.
Если листья сорняков покрыты слоем пыли, гербицид плохо поступает в растения, поэтому лучше провести обработку после того, как пройдет дождь и смоет пыль.
Для высокоэффективной борьбы с многолетними сорняками культивацию почвы проводят не ранее чем через две недели после обработки. Культивация в более ранние сроки может существенно снизить ее эффективность.

Универсальный гербицид сплошного действия с повышенным содержанием действующего вещества

Культура, объект	Норма расхода препарата, л/га	Сорные растения, назначение обработки	Способ и сроки обработки
Поля, предназначенные под посев яровых культур	1,5 - 3	Однолетние злаковые и двудольные	Наземная или авиаобработка вегетирующих сорняков в конце лета или осенью в послеуборочный период
	3 - 4	Многолетние злаковые и двудольные	
Поля, предназначенные под посев яровых культур при минимальной и нулевой технологиях обработки почвы	1,5 - 3	Однолетние злаковые и двудольные	Наземная или авиаобработка вегетирующих сорняков весной до посева или до всходов культуры
	3 - 4	Многолетние злаковые и двудольные, в том числе злостные	
Пары	1,5 - 3	Однолетние и многолетние злаковые и двудольные	Наземная или авиаобработка сорняков в период их активного роста
Земли несельско-хозяйственного пользования	2,2 - 4,3	Все виды нежелательных травянистых растений, кроме относительно устойчивых видов (вейника, тростника и др.) и лиственные древесно-кустарниковые породы (осина, береза, ольха)	Наземная или авиаобработка вегетирующей нежелательной растительности
	4,3 - 5,4	Относительно устойчивые виды (вейник, тростник и др.) и лиственные древесно-кустарниковые породы (ива, клен, ясень, вяз акация и др.)	

Также необходимо учитывать фазу развития многолетних сорняков в момент опрыскивания – их следует обрабатывать в период преимущественного оттока пластических веществ в корневую систему. Не следует увеличивать объем рабочего раствора
по сравнению с рекомендованным, так как это снижает уровень поступления действующего вещества в сорняки. Нельзя допускать попадания Торнадо® 500 на культурные растения и лесополосы. Не рекомендуется проводить обработку при скорости ветра более 5 м/с.
При использовании жесткой воды (электропроводность выше 500 микросимменсов/см) рекомендуется добавлять в рабочий раствор сульфат аммония в количестве 10 - 20 кг/т воды.

Сульфат аммония добавляют в первую очередь.

Расход рабочей жидкости:
при наземном опрыскивании вегетирующих сорняков – 100 - 200 л/га, при авиационном – 25 - 50 л/га.

Упаковка:
канистры по 10 и 20 л.

® – зарегистрированный товарный знак АО Фирма «Август»

Торнадо® 540

калиевая соль глифосата кислоты, 540 г/л к-ты

Смерч сорнякам!

Преимущества препарата:

- идеальное решение для десикации, а также для предпосевной и довсходовой обработки
- большее количество действующего вещества в препаративной форме
- более высокая скорость действия по надземной части сорняков в сравнении с гербицидами на основе изопропиламинной соли глифосата кислоты
- полное уничтожение практически всех видов однолетних и многолетних двудольных и злаковых сорняков и древесно-кустарниковой растительности
- безопасность применения в севообороте

Назначение:

системный гербицид сплошного действия для борьбы с однолетними и многолетними двудольными и злаковыми сорняками, а также некоторыми видами древесно-кустарниковой растительности; десикант технических и других культур.

Действующее вещество:

калиевая соль глифосата кислоты, 540 г/л к-ты.

Препаративная форма:

водный раствор.

Характеристика действующего вещества:

глифосат относится к классу фосфорорганических соединений и обладает системным действием.

Спектр действия:

все однолетние и многолетние злаковые и двудольные сорняки, включая злостные виды (пырей ползучий, бодяк полевой, вьюнок полевой, свинорой пальчатый и др.), а также нежелательная лиственная древесно-кустарниковая растительность (осина, береза, ольха, ива, акация, клен и др.). Устойчивыми к глифосату являются генинженерные сорта сои и других культур.

Механизм действия:

препарат проникает в растения через листья и другие зеленые части и переносится по всем органам сорняков, достигая их корневой системы. Блокирует синтез ароматических аминокислот, что приводит к поражению точек роста и полному отмиранию надземных и подземных органов. На семена не действует.

Скорость и симптомы воздействия:

в зависимости от активности роста сорняков и погодных условий в период обработки видимые симптомы гербицидного воздействия на однолетние сорняки становятся заметны примерно через 5 дней, на многолетние – через 7 - 10 и более дней, на древесно-кустарниковую растительность и камыши – на 20 - 30-й день после опрыскивания. Полная гибель сорняков наступает примерно через 3 - 4 недели после обработки, а древесно-кустарниковой растительности – через 1 - 2 месяца. При неблагоприятных погодных условиях (холод, засуха, осадки) действие гербицида может замедляться.
Симптомы воздействия проявляются в виде пожелтения, затем побурения растений, усыхания листьев. Позже происходит отмирание стеблей, подземных побегов, корней и корневищ.

Период защитного действия:

препарат препятствует отрастанию многолетних сорняков из корневищ или корневых отростков в течение всего вегетационного периода и более в зависимости от нормы расхода, но не подавляет прорастание растений из семян. Защитное действие против сорняков сохраняется до появления новой «волны» проростков.

Возможность возникновения резистентности:

возможна у некоторых видов сорняков (Амарантовые, редька дикая, мелколепестник канадский, амброзия трехраздельная, амброзия полыннолистная, мятлик полевой, виды плевела, гумай, виды ежовника) при длительном применении препарата на одном и том же месте.
Во избежание появления резистентности следует чередовать применение гербицидов с различным механизмом действия и возделывать сельскохозяйственные культуры в севообороте.

Универсальный гербицид сплошного действия и десикант с повышенным содержанием глифосата

Рекомендации по применению:

однолетние злаковые сорняки наиболее уязвимы при высоте более 5 см до выхода в трубку, многолетние злаковые – при наличии не менее 5 - 6 листьев и высоте 10 - 20 см, однолетние двудольные – начиная со стадии двух листьев и до цветения, многолетние двудольные – в фазе розетки до бутонизации и цветения (осоты – в фазе розетки диаметром 10 - 20 см, горчак – в фазе розетки - стеблевания, вьюнок – в фазе розетки 10 - 12 см).

Особенности применения:

Торнадо® 540 лучше всего действует на сорняки, когда они свежие и быстро растут. При жаркой засушливой погоде обработку лучше проводить утром или вечером. При сильной засухе опрыскивание не рекомендуется.
От обработки также следует воздержаться, если в течение 2 - 4 ч после нее ожидается дождь, или при обильной росе. Она разбавляет препарат на листьях и снижает его эффективность. При прогнозе интенсивных осадков следует воздержаться от обработки на максимальный период времени.
Если листья сорняков покрыты слоем пыли, гербицид плохо поступает в растения, поэтому лучше провести обработку после того, как пройдет дождь и смоет пыль.
Для высокоэффективной борьбы с многолетними сорняками культивацию почвы желательно проводить не ранее чем через две недели после опрыскивания. Культивация в более ранние сроки может существенно снизить его эффективность.
Также необходимо учитывать фазу развития многолетних сорняков в момент обработки – их следует опрыскивать в период преимущественного оттока пластических веществ в корневую систему.
Не следует увеличивать объем рабочего раствора по сравнению с рекомендованным, так как это снижает уровень поступления действующего вещества в сорняки.
Нельзя допускать попадания Торнадо® 540 на культурные растения и лесополосы. Не рекомендуется проводить обработку при скорости ветра более 5 м/с.
При использовании жесткой воды (электропроводность выше 500 микросимменсов/см) рекомендуется добавлять в рабочий раствор сульфат аммония в количестве 10 - 20 кг/т воды. Сульфат аммония добавляют в первую очередь, а после его растворения заливают Торнадо® 540.

Совместимость:

Торнадо® 540 совместим с большей частью применяемых пестицидов, за исключением сильнощелочных препаратов. Перед приготовлением баковой смеси необходимо предварительно проверить совместимость смешиваемых препаратов, а также стабильность рабочей жидкости.

Расход рабочей жидкости:

при наземном опрыскивании вегетирующих сорняков – 50 - 200 л/га, при авиационном – 25 - 50 л/га. При проведении десикации рекомендуется использовать для наземной обработки 100 - 200 л/га, для авиационной – 50 - 100 л/га.

Упаковка:

канистры по 10 и 20 л.

® – зарегистрированный товарный знак АО Фирма «Август»

Регламенты применения Торнадо® 540

Культура, объект	Норма расхода препарата, л/га	Сорные растения, назначение обработки	Способ и сроки обработки
Гербицид			
Поля, предназначенные под посев различных культур	1,4 - 2,5 1,4 - 2,5 (А)	Однолетние злаковые и двудольные	Опрыскивание вегетирующих сорняков в конце лета или осенью в послеуборочный период
	2,5 - 4 2,5 - 4 (А)	Многолетние злаковые и двудольные	
Поля, предназначенные под посев яровых культур, возделываемых при минимальной или нулевой технологиях обработки почвы	1,4 - 2,8 1,4 - 2,8 (А)	Однолетние злаковые и двудольные	Опрыскивание вегетирующих сорняков весной до посева или до всходов культуры
	2,8 - 3,7 2,8 - 3,7 (А)	Многолетние злаковые и двудольные	
Пары	1,4 - 2,8 1,4 - 2,8 (А)	Однолетние и многолетние злаковые и двудольные	Опрыскивание вегетирующих сорняков в период их активного роста
Полосы отчуждения вдоль оросительных, дренажно-сбросных и осушительных каналов и др. сооружений	4 - 5,3	Однолетние и многолетние, в т. ч. гидрофитные (рогоз, тростник, камыш и др.)	Опрыскивание сорняков в период их активного роста
Открытая оросительная и коллекторно-дренажная осушительные сети	4 - 5,3		Опрыскивание вегетирующих сорняков в период активного роста до их затопления водой с последующей экспозицией в течение 10 дней
Земли несельскохозяйственного назначения (охранные зоны линий электропередач и просеки, трассы газо- и нефтепроводов, насыпи и полосы отчуждения железных и шоссейных дорог, аэродромы и др. промышленные территории)	1,4 - 2,8 1,4 - 2,8 (А)	Однолетние и чувствительные многолетние нежелательные злаковые и двудольные травянистые растения	Опрыскивание нежелательной сорной растительности в период ее активного роста. На обработанных территориях не допускается сбор ягод и грибов в сезон проведения обработки
	2 - 3 2 - 3 (А)	Все виды нежелательных травянистых растений (за исключением относительно устойчивых вейника, тростника), лиственные древесно-кустарниковые породы (осина, береза, ольха)	
	3 - 5 3 - 5 (А)	Относительно устойчивые нежелательные травянистые растения (вейник, тростник), лиственные древесно-кустарниковые породы (ива, клен, ясень, вяз, акация)	

Культура, объект	Норма расхода препарата, л/га	Сорные растения, назначение обработки	Способ и сроки обработки
Десикант			
Подсолнечник	1,3 - 1,8 1,3 - 1,8 (А)	Десикация	Опрыскивание посевов в фазе начала побурения корзинок (при влажности семян не более 30 %)
Соя	1,3 - 1,8 1,3 - 1,8 (А)	Десикация	Опрыскивание посевов в фазе начала побурения бобов нижнего и среднего ярусов (при влажности семян не более 30 %), не менее чем за 10 дней до уборки урожая
Зерновые культуры	1,3 - 1,8 1,3 - 1,8 (А)	Десикация	Опрыскивание посевов за 2 недели до уборки (при влажности зерна не более 30 %) для подсушивания зерна и частичного подавления сорняков
Рапс	1,3 - 1,8 1,3 - 1,8 (А)	Десикация	Опрыскивание посевов в начале естественного созревания при побурении 70 - 75 % стручков или влажности семян 25 - 35 %
Горох	1,3 - 1,8 1,3 - 1,8 (А)	Десикация	Опрыскивание посевов за две недели до уборки при влажности семян 25 - 35 %
Лен масличный (на технические цели)	1,3 - 1,8 1,3 - 1,8 (А)	Десикация	Опрыскивание посевов через 25 - 30 суток после полного цветения (начало ранней желтой спелости с количеством зеленых семян не более 25 %)
Лен-долгунец	1,3 - 1,8 1,3 - 1,8 (А)	Десикация	Опрыскивание посевов в фазе начала ранней желтой спелости семян (с количеством зеленых семян не более 25 %)

Транш® супер

метазахлор, 333 г/л + квинмерак, 83 г/л

Чистый рапс – его работа!

Преимущества препарата:

- отличная эффективность против комплекса однолетних злаковых и двудольных сорняков, в том числе подмаренника цепкого, ромашки, метлицы и других трудноискоренимых видов
- широкое «окно» применения – до или после всходов культуры
- высокая селективность для растений культуры
- возможность применения на озимом и яровом рапсе
- положительное действие на перезимовку озимого рапса

Назначение:
системный до- и послевсходовый гербицид для борьбы с однолетними двудольными и злаковыми сорняками, в том числе подмаренником цепким, в посевах рапса.

Действующие вещества:
метазахлор, 333 г/л и квинмерак, 83 г/л.

Препаративная форма:
суспензионный концентрат.

Характеристика действующих веществ:
метазахлор относится к классу хлорацетанилидов, квинмерак – к синтетическим ауксинам.

Спектр действия:
высокочувствительны к Траншу® супер вероника (виды), звездчатка средняя, лебеда раскидистая, мак-самосейка, метлица обыкновенная, мятлик однолетний, подмаренник цепкий, ромашка (виды), яснотка (виды).
Чувствительны – костер (виды), лисохвост полевой, марь белая, пастушья сумка, щирица (виды), ярутка полевая; среднечувствительны – василек синий, дескурайния Софии, фиалка полевая.

Механизм действия:
действие метазахлора на чувствительные виды сорняков проявляется в нарушении процессов, проходящих в корнях растений, блокировке прорастания семян. Действующее вещество проникает через гипокотиль и корневую систему – у злаковых сорняков преимущественно через колеоптиль (проросток скручивается и гибнет), у двудольных сорняков – через семядоли, вызывая их гибель.
Квинмерак поглощается как корневой системой, так и листовым аппаратом сорных растений. Препарат останавливает процессы транспирации и роста корней, вследствие чего сорняки гибнут до прорастания или, появившись на поверхности почвы, имеют очень слабые, нежизнеспособные всходы, которые погибают через несколько дней. При применении препарата по вегетирующим сорнякам их рост останавливается, растения меняют окраску или обесцвечиваются и отмирают.

Скорость и симптомы воздействия:
гербицид уничтожает сорняки в момент их прорастания при довсходовом применении и в ранние фазы их развития – при послевсходовом.
Наилучший эффект достигается при оптимальной влажности почвы.

Период защитного действия:
препарат обеспечивает защиту растений рапса в течение всего периода вегетации.

Рекомендации по применению:
на озимом рапсе Транш® супер вносят осенью либо весной в фазе 1 - 4 листьев культуры и ранние фазы развития сорняков.
На яровом рапсе препарат применяют методом опрыскивания почвы до всходов культуры или в фазе от семядолей до 4 - 6 листьев рапса и ранние фазы роста сорняков. Минимальную дозировку используют на легких почвах при невысокой засоренности, максимальную – на тяжелых почвах с высоким содержанием гумуса или при высокой засоренности поля.

Фитотоксичность:
в рекомендуемых для применения нормах расхода Транш® супер, как правило, не оказывает отрицательного действия на растения ярового и озимого рапса. К чувствительным к данному гербициду культурам относятся сахарная свекла и бахчевые.

До- и послевсходовый гербицид для борьбы с однолетними двудольными и злаковыми сорняками в посевах рапса

Культура	Сорные растения	Норма расхода препарата, л/га	Способ и сроки обработки
Рапс озимый	Однолетние злаковые и двудольные сорняки, в т. ч. подмаренник цепкий	2 - 3	Опрыскивание почвы осенью или весной в фазе 1 - 4 листьев культуры и ранние фазы развития сорняков
Рапс яровой		2 - 3	Опрыскивание почвы до всходов культуры или в фазе от семядолей до 4 - 6 листьев культуры и ранние фазы развития сорняков

Возможность возникновения резистентности:
при длительном применении гербицидов из группы хлорацетамидов, к которой относится действующее вещество метазахлор, известны случаи появления устойчивых популяций сорняков (виды плевела, просо куриное и лисохвост мышехвостниковидный), то же относится к группе хинолинкарбоновых кислот, к которой принадлежит квинмерак. Однако случаев формирования множественной устойчивости к этим группам гербицидов не зафиксировано. Во избежание появления резистентности следует чередовать применение гербицидов с различным механизмом действия и возделывать сельскохозяйственные культуры в севообороте.

Совместимость:
Транш® супер может использоваться в баковых смесях с препаратами на основе галоксифопа, глифосата, диквата, диметенамида, имазамокса, имазапира, клетодима, кломазона, хизалофопа, этаметсульфурон-метила, а также с фунгицидами и инсектицидами, сроки применения которых совпадают со сроками его использования.

Во всех случаях при приготовлении баковых смесей необходимо проверять физическую и химическую совместимость их компонентов.

Расход рабочей жидкости:
100 - 400 л/га.

Упаковка:
канистры по 10 л.

® – зарегистрированный товарный знак АО Фирма «Август»

Трицепс®

трифлусульфурон-метил, 750 г/кг

Сильный. Технологичный. Профессиональный

Преимущества препарата:

- уничтожение проблемных видов сорняков – канатника Теофраста, видов горца, щирицы запрокинутой, горчицы полевой и др.
- высокая селективность для растений свеклы на всех стадиях ее роста
- удобство в применении благодаря высокотехнологичной препаративной форме

Назначение:

послевсходовый системный гербицид для контроля широкого спектра однолетних двудольных сорняков в посевах сахарной свеклы.

Действующее вещество:

трифлусульфурон-метил, 750 г/кг.

Препаративная форма:

водно-диспергируемые гранулы.

Характеристика действующего вещества:

трифлусульфурон-метил относится к классу производных сульфонилмочевины.

Спектр действия:

высокочувствительны к Трицепсу® щирица запрокинутая, пастушья сумка обыкновенная, молочай-солнцегляд, яснотка (виды), крапива двудомная, ромашка (виды), паслен черный, редька дикая, горец узловатый, горец почечуйный, падалица рапса, падалица подсолнечника, горчица полевая, вероника персидская, незабудка полевая, пикульник обыкновенный, ярутка полевая и др.; чувствительны – канатник Теофраста, марь гибридная, осоты (всходы), подмаренник цепкий, пролесник однолетний, просо куриное; среднечувствительны – мак-самосейка, фиалка полевая, горец птичий, лисохвост мышехвостниковидный, амброзия полыннолистная; малочувствительны или устойчивы – лебеда (виды), бодяк полевой, марь белая, чистец (виды), дымянка лекарственная, звездчатка средняя, горец вьюнковый, вероника плющелистная, вьюнок полевой, щирица жминдовидная.

Механизм действия:

обладает системным действием, поглощается листьями, частично – корнями сорняков, быстро проникает в растение и переносится к точкам роста, где блокирует деление клеток, останавливая их рост.

Скорость и симптомы воздействия:

уже через несколько часов после обработки сорняки останавливаются в росте и в дальнейшем теряют конкурентоспособность по отношению к культуре. Потребление ими питательных веществ и воды значительно сокращается. Первые симптомы (хлороз листьев) отмечаются через 4 - 7 дней после обработки, полное отмирание сорных растений наступает спустя несколько недель.

Период защитного действия:

в среднем составляет не менее 8 - 14 дней.

Рекомендации по применению:

Трицепс® рекомендован для 1 - 2-кратного применения на посевах сахарной свеклы с обязательным добавлением поверхностно-активного вещества Адью®.

Фитотоксичность:

в рекомендованной норме внесения гербицид нефитотоксичен для растений свеклы начиная с фазы первой пары настоящих листьев. Все сорта свеклы, выращиваемые в различных почвенно-климатических условиях, проявили высокую степень устойчивости к Трицепсу®. Культурные растения лучше всего метаболизируют трифлусульфурон-метил при температуре 15 - 25 °С. При температуре выше 25 и ниже 10 °С в течение 3 - 5 ч после обработки скорость метаболизма замедляется. Это может привести к временной характерной желтоватой пятнистости листьев свеклы, на которые при обработке попал препарат. Эти симптомы отсутствуют на новых листьях и проходят вскоре после опрыскивания, не оказывая влияния на дальнейшее развитие растений.

Ограничения по севообороту:

благодаря быстрому разложению Трицепса® в почве ограничений на сев полевых культур осенью или весной

Послевсходовый системный гербицид для борьбы с однолетними двудольными сорняками в посевах сахарной свеклы

Культура	Сорные растения	Норма расхода препарата, г/га	Способ и сроки обработки
Свекла сахарная	Однолетние двудольные	20	Опрыскивание посевов в фазе семядоли - 2 настоящих листа сорняков и при необходимости повторно через 7 - 15 дней по второй «волне» сорняков в фазе 2 настоящих листьев в смеси с 0,2 л/га ПАВ Адью®
	Однолетние двудольные, в том числе марь белая, щирица жминдовидная	20	Опрыскивание посевов в фазе семядоли - 2 настоящих листа сорняков и при необходимости повторно через 7 - 15 дней по второй «волне» сорняков в фазе 2 настоящих листьев в смеси с 1 - 1,5 л/га гербицидов на основе десмедифама и фенмедифама (Бицепс® 22) и 0,2 л/га ПАВ Адью®

следующего года нет. В течение 4 месяцев после обработки в случае необходимости можно высевать сахарную и кормовую свеклу.
Длительность периода последействия препарата зависит от типа почвы, технологии ее обработки, количества осадков и ряда других факторов. В случае возникновения сомнений перед высевом чувствительных культур рекомендуется провести биотестирование (методика описана на стр. 263).

Совместимость:

препарат совместим с гербицидами на основе фенмедифама, десмедифама и этофумезата (Бицепс® 22, Бицепс® 300*, Бицепс® гарант), клопиралида (Хакер®, Лонтрел-300), с граминицидами (Квикстеп®, Миура® и др.) и с используемыми на свекле инсектицидами и фунгицидами.

Не следует применять препарат совместно с фосфорорганическими инсектицидами и чередовать с ними, если между опрыскиваниями проходит менее 14 дней, из-за опасности фитотоксичности.

Расход рабочей жидкости:

200 - 300 л/га.

Упаковка:

флаконы по 100 г.

® – зарегистрированный товарный знак АО Фирма «Август»

expectrum
инновационные продукты

Фабиан®

имазетапир, 450 г/кг + хлоримурон-этил, 150 г/кг

Уникальный гербицид – идеальная соя

Преимущества препарата:

- широкий спектр действия, уничтожение большинства видов сорняков, включая осоты, амброзию, повилику
- пластичность по срокам применения – внесение до посева, до всходов или по вегетации культуры
- действие на сорняки через листья и корни
- почвенная гербицидная активность
- длительный период защитного действия
- низкие нормы расхода, экономичность применения

Назначение:

селективный двухкомпонентный гербицид для защиты посевов сои от однолетних и некоторых многолетних двудольных и однолетних злаковых сорняков.

Действующие вещества:

имазетапир, 450 г/кг и хлоримурон-этил, 150 г/кг.

Препаративная форма:

водно-диспергируемые гранулы.

Характеристика действующих веществ:

имазетапир относится к классу имидазолинонов, хлоримурон-этил – к классу производных сульфонилмочевины.

Спектр действия:

высокочувствительны и среднечувствительны к препарату акалифа южная, амброзия полыннолистная, бодяк полевой, галинсога мелкоцветковая, горец (виды), горчица полевая, гулявник (виды), дескурайния Софии, дурнишник (виды), звездчатка средняя, канатник Теофраста, костер (виды), кохия веничная, крестовник обыкновенный, лебеда (виды), лисохвост полевой, молочай-солнцегляд, мятлик однолетний, овсюг полевой, одуванчик лекарственный, осот полевой, пастушья сумка, пикульник обыкновенный, подсолнечник сорный, просо куриное, просо (виды), редька дикая, росичка кроваво-красная, сыть (виды), торица полевая, щетинник (виды), щирица (виды). Умеренночувствительные виды: вьюнок полевой, дымянка аптечная, марь (виды), коммелина обыкновенная, пырей ползучий, сорго алеппское (гумай), шерстяк волосистый.

Механизм действия:

оба активных ингредиента препарата принадлежат к группе ингибиторов синтеза ацетолактатсинтазы. В течение нескольких часов после обработки они проникают через листья и корни сорняков, передвигаются по флоэме и ксилеме и накапливаются в точках роста, подавляя процессы синтеза протеина, что нарушает деление и рост клеток меристем.

Скорость воздействия:

гербицид останавливает рост сорняков через несколько часов после обработки, и почти сразу они перестают конкурировать с растениями сои. При теплой влажной погоде видимые симптомы гербицидного воздействия наблюдаются через 5 - 7 дней после опрыскивания, при низких температурах или засухе – позднее. Полная гибель сорняков происходит в течение 3 - 4 недель.

Симптомы воздействия:

полная остановка роста, пожелтение и побледнение (хлороз) листьев. У двудольных сорняков в течение 1 - 3 недель после обработки листья становятся хлоротичными, точки роста постепенно отмирают, корневая система не развивается. Сорняки не кустятся, у некоторых наблюдается карликовость. У злаковых сорняков сначала желтеет центральный лист, затем они приобретают антоциановую окраску, корни отмирают. Молодые корешки, достигнув в длину 1 - 1,5 см, тоже погибают.

Период защитного действия:

в течение всего периода вегетации.

Рекомендации по применению:

при невысоком и среднем уровне засоренности однолетними и многолетними двудольными (включая виды осота) и однолетними злаковыми сорняками наиболее эффективно опрыскивание почвы до посева или до всходов сои или раннее послевсходовое применение Фабиана®. При этом двудольные сорняки должны иметь не более 4 - 6, а злаковые – не более 2 - 3 листьев. В случае перерастания однолетних злаковых сорняков рекомендуется использовать баковую смесь Фабиана® (100 г/га) и Миуры® (0,3 - 0,4 л/га).

Комбинированный гербицид для борьбы с однолетними и многолетними двудольными и злаковыми сорняками в посевах сои

Культура	Норма расхода препарата, г/га	Способ и сроки обработки
Соя	100	Опрыскивание почвы до посева или до всходов культуры
		Опрыскивание посевов в ранние фазы роста сорняков (до 2 - 3 листьев злаковых и до 4 - 6 листьев двудольных) независимо от фазы развития культуры
	80 - 100	Опрыскивание посевов в ранние фазы роста сорняков (до 2 - 3 листьев злаковых и до 4 - 6 листьев двудольных) независимо от фазы развития культуры с добавлением 0,2 л/га ПАВ Адью®

При высокой засоренности посевов однолетними и многолетними злаковыми сорняками, а также при перерастании ими уязвимой фазы целесообразно сначала внести Фабиан®, а затем дополнительно провести обработку граминицидами (Квикстеп®, Миура®, Граминион® и др.) при достижении злаковыми сорняками высоты 10 - 15 см.
При высокой засоренности однолетними и многолетними злаковыми и двудольными сорняками вначале вносят почвенные гербициды, а затем проводят опрыскивание по вегетации Фабианом®. В зависимости от количества влаги в почве возможны следующие варианты: ***при недостатке влаги в почве*** рекомендуется до посева сои внести в почву почвенный гербицид с обязательной немедленной заделкой, а по вегетации сои провести опрыскивание Фабианом®; ***на участках, подверженных весеннему переувлажнению,*** до всходов сои вносят Лазурит® (0,5 кг/га), а затем по вегетации сои проводят обработку Фабианом®.
В условиях затяжной весны, когда сроки посева сои затягиваются, а количество всходов сорняков нарастает, целесообразно за 2 - 5 дней до посева (или, в зависимости от ситуации, за 2 - 5 дней до всходов) сои провести обработку против всех видов сорняков гербицидом сплошного действия Торнадо® 500 (1,5 - 3 л/га). Фабиан® в дальнейшем внести по всходам сорняков.
Для повышения эффективности против видов мари от всходов до более поздних фаз развития, а также сдерживания развития злаковых сорняков, исключения необходимости повторной обработки против видов мари и злаковых сорняков, продления действия гербицида используют смесь Фабиан® + ПАВ Адью® (80 - 100 г/га + 0,2 л/га).
В экстренных случаях при значительном перерастании сорняков можно использовать сначала против однолетних и некоторых многолетних двудольных и однолетних сорных злаков баковую смесь Фабиана® (100 г/га) с Корсаром® (1 л/га), а затем провести обработку граминицидами против многолетних злаковых сорняков.
В борьбе с переросшей марью белой усилить действие Фабиана® можно с помощью баковой смеси с Корсаром® (100 г/га + 1 л/га).
При сплошном посеве сои возможно внесение Фабиана® после посева культуры до всходов сорняков.

Факторы, влияющие на эффективность препарата:

поскольку Фабиан® обладает почвенной гербицидной активностью, для ее максимального проявления необходимо, чтобы почва перед обработкой была хорошо разделанной и выровненной, без глыб и комков, что обеспечивает равномерное распределение препарата в почвенном горизонте. При опрыскивании важно обеспечить покрытие рабочим раствором не только сорняков, но и почвы.
При внесении препарата после посева сои для сохранения гербицидного «экрана» и пролонгирования почвенного действия не рекомендуется проводить механические обработки посевов в течение 3 недель после опрыскивания.

Ограничения по севообороту:

при пересеве в год применения Фабиана® можно высевать озимую пшеницу, на следующий год – яровые и озимые зерновые, кукурузу; через 2 года – все культуры без ограничений. Длительность периода последействия препарата зависит от типа почвы, технологии ее обработки, количества осадков и ряда других факторов. В случае возникновения сомнений перед высевом чувствительных культур, а также на кислых почвах (pH меньше 5,5) в условиях засухи и коротком безморозном периоде для определения последействия препарата рекомендуется провести биотестирование (методика описана на стр. 263).

Совместимость:

Фабиан® может использоваться в баковых смесях с Корсаром® (1 л/га), Миурой® (0,3 - 0,4 л/га) и другими препаратами, а также с ПАВ Адью® или Аллюр® (0,1%-й раствор). Не следует применять препарат совместно с фосфорорганическими инсектицидами и чередовать с ними, если между опрыскиваниями проходит менее 14 дней.

Расход рабочей жидкости:

300 л/га.

Упаковка:

флаконы по 1 кг.

® – зарегистрированный товарный знак АО Фирма «Август»

Хакер®

клопиралид, 750 г/кг

Профессиональный взломщик сорняков

Преимущества препарата:

- исключительно высокая эффективность против злостных корнеотпрысковых сорняков
- уничтожение надземной части и корневой системы осотов
- прекрасная совместимость в баковых смесях с другими гербицидами
- максимально удобная в применении препаративная форма

Назначение:

системный послевсходовый гербицид для борьбы с некоторыми однолетними и многолетними двудольными сорняками, в том числе трудноискоренимыми видами, такими как бодяк полевой, виды ромашки, осота, горца и др., в посевах свеклы, льна, рапса, капусты и зерновых культур, а также на газонах.

Действующее вещество:

клопиралид, 750 г/кг.

Препаративная форма:

водорастворимые гранулы.

Характеристика действующего вещества:

клопиралид относится к классу хлорпроизводных пиридинов и является синтетической формой ростовых гормонов.

Спектр действия:

Хакер® эффективно уничтожает осот желтый (осот полевой), осот розовый (бодяк полевой) и его подвиды, осот голубой (молокан татарский), осот огородный, горчак розовый, пупавку собачью, ромашку (виды), полынь (виды), горец (виды), гречиху татарскую, гречишку вьюнковую, амброзию полыннолистную, мать-и-мачеху, василек синий, одуванчик лекарственный, крестовник обыкновенный и другие сорняки семейств Астровые, Бобовые, Гречишные, Пасленовые.

Механизм действия:

обладает системным действием, поглощается листьями, переносится в точку роста, корни и корневища и легко перемещается по растению, нарушая процесс деления клеток и прекращая его рост.

Скорость и симптомы воздействия:

подавление роста сорняков происходит в течение нескольких часов после проведения обработки, видимые симптомы проявления действия отмечаются примерно через 4 - 6 ч.
В течение 1 - 3 недель листья чувствительных растений становятся хлоротичными, утолщаются и скручиваются, стебли также утолщаются и растрескиваются, точка роста отмирает.
Полная гибель сорняков наблюдается через 2 - 3 недели после опрыскивания и зависит от их видового состава, фазы развития в момент обработки, степени засоренности поля и погодных условий.
Важно, что под действием гербицида погибает не только надземная часть сорняков, но и их корневая система, в том числе корневые отпрыски и почки возобновления.

Период защитного действия:

Хакер® защищает культуры до конца вегетационного сезона.

Рекомендации по применению:

наилучшее действие Хакера® достигается при опрыскивании в период активного роста засорителей. Однолетние сорняки наиболее чувствительны к препарату в фазе 2 - 6 листьев, осоты – в фазе розетки - начала роста стебля.
При перерастании сорными растениями наиболее чувствительной фазы, а также в случае сильной степени засоренности посевов следует использовать максимальные рекомендованные нормы расхода гербицида.

Внимание!

Нельзя использовать миксер (бак-смеситель) для приготовления рабочего раствора препарата. Необходимо добавлять рассчитанное и отмеренное количество гербицида непосредственно в бак опрыскивателя.

Факторы, влияющие на эффективность препарата:

оптимальный для проведения обработки температурный режим находится в переделах от 10 до 25 °С.
Не рекомендуется проводить обработку при угрозе заморозков или сразу после них.

Специализированный гербицид для борьбы с осотами и другими трудноискоренимыми однолетними и многолетними двудольными сорняками в посевах свеклы, льна, рапса, капусты и зерновых культур, а также на газонах

Культура	Норма расхода препарата, г/га	Способ и сроки обработки
Свекла сахарная и кормовая	120 - 200	Опрыскивание посевов в фазе 3 - 5 листьев культуры
Лен-долгунец, лен масличный (на пищевые и технические цели)	80 - 120	Опрыскивание посевов в фазе «ёлочки» льна и в фазе розетки у многолетних двудольных сорняков
Рапс яровой и озимый	120	Опрыскивание посевов весной, начиная с фазы 3 - 4 листьев и до появления цветочных бутонов у культуры
Капуста белокочанная		Опрыскивание посадок после высадки рассады в грунт в фазе розетки у многолетних двудольных сорняков
Пшеница и ячмень озимые и яровые, овес	60 - 120	Опрыскивание посевов весной в фазе кущения - до выхода в трубку культуры
Газоны (территория спортивных сооружений)	200	Опрыскивание вегетирующих сорняков через 1 - 2 дня после первого укоса

Возможность возникновения резистентности:
при длительном использовании препарата может произойти накопление в агрофитоценозе некоторых видов сорняков, слабовосприимчивых к клопиралиду. Во избежание этого рекомендуется чередование его использования с применением гербицидов других химических классов.

Совместимость:
на посевах свеклы Хакер® можно применять в баковых смесях с противодвудольными гербицидами на основе десмедифама, фенмедифама и этофумезата (Бицепс® 22, Бицепс® гарант), метамитрона (Пилот®), с сульфонилмочевинами (Трицепс®) и граминицидами (Квикстеп®, Миура®).
На посевах свеклы рекомендуется применение Хакера®, 100 г/га в баковой смеси с гербицидом Бицепс® гарант, 2 л/га в фазе 1 - 3 пар листьев культуры; а также последовательное дробное применение Хакера®, 100 + 100 г/га в баковой смеси с гербицидом Бицепс® гарант, 1 - 1,5 л/га, начиная с фазы 1 - 2 листьев культуры по сорным растениям первой и второй «волны».
На посевах льна возможны баковые смеси с гербицидами на основе МЦПА (Гербитокс®, Гербитокс®-Л), сульфонилмочевинами (Магнум®) и граминицидами (Квикстеп®, Миура® и др.).
На посевах льна масличного и льна-долгунца рекомендуется опрыскивание посевов Хакером®, 60 г/га в баковой смеси с гербицидом Магнум®, 5 г/га в фазе «ёлочки» льна и в ранние фазы роста сорняков.

Расход рабочей жидкости:
на всех культурах и газонах – 200 - 300 л/га, на пшенице, ячмене и овсе – 50 - 300 л/га.

Упаковка:
флаконы по 1 кг.

® – зарегистрированный товарный знак АО Фирма «Август»

Эверест®

флукарбазон натрия, 700 г/кг

Новая вершина в борьбе с овсюгом

Преимущества препарата:

- высочайшая эффективность в борьбе с овсюгом
- листовое и почвенное действие, обеспеченное уникальным новым действующим веществом
- сдерживание последующих «волн» сорняков благодаря продолжительному почвенному действию
- широкое «окно» применения, позволяющее устранить конкуренцию с сорняками на ранних стадиях развития культуры
- эффективность против некоторых двудольных сорняков
- возможность применения в антирезистентных программах борьбы с популяциями овсюга, устойчивыми к ФОП-граминицидам

Назначение:

системный противозлаковый послевсходовый гербицид для борьбы с однолетними злаковыми и некоторыми двудольными сорняками на посевах пшеницы яровой и озимой.

Действующее вещество:

флукарбазон натрия, 700 г/кг.

Препаративная форма:

водно-диспергируемые гранулы.

Характеристика действующего вещества:

флукарбазон натрия относится к классу сульфонил-амино-карбонил-триазолинонов.

Спектр действия:

однолетние злаковые сорняки – овсюг, метлица обыкновенная, щетинник зеленый, а также некоторые двудольные сорняки – щирица запрокинутая, горчица полевая, ярутка полевая, пастушья сумка, падалица рапса, гречишка вьюнковая, горец почечуйный, пасленчерный, пикульник обыкновенный, дескурайния Софии, неслия метельчатая.

Механизм действия:

флукарбазон ингибирует ацетолактатсинтазу (ALS), останавливая синтез валина, лейцина и изолейцина – основных аминокислот в растении. Деление клеток быстро блокируется, растение сразу прекращает рост и медленно погибает. Флукарбазон распределяется по всему растению за счет акропетального и базипетального движения по ксилеме и флоэме. В отличие от других граминицидов, Эверест® действует и через листья, и через почву.

Скорость и симптомы воздействия:

сразу после применения Эвереста® процессы деления клеток и развития сорняков останавливаются, их конкуренция с культурой исключается. Окончательная остановка процессов роста у сорняков происходит через 7 - 14 суток после опрыскивания. Симптомами действия препарата являются: прекращение роста, изменение окраски, некрозы и в дальнейшем – полное отмирание сорняков.

Период защитного действия:

Эверест® позволяет контролировать несколько «волн» прорастающих сорняков благодаря наличию почвенной активности. Эффект контроля сорняков «волна за волной» длится от 7 до 14 суток.

Рекомендации по применению:

опрыскивание посевов проводят по вегетирующим злаковым сорнякам (в фазе 1 - 3 листа - начало кущения), в ранние фазы роста двудольных сорняков. Оптимальная фаза развития культурных растений – от одного листа до середины кущения для пшеницы яровой, кущение – для пшеницы озимой. Против метлицы и овсюга опрыскивание нужно проводить в фазе 1 - 6 листьев у пшеницы, до начала ее трубкования. Против щетинника зеленого и лисохвоста полевого обработку следует осуществлять в фазе 3 - 4 листьев у пшеницы.

Фитотоксичность:

Эверест® – единственный граминицид, который может использоваться без антидота. Важно применять его в ранние сроки, когда активность ферментов, разрушающих действующее вещество, в молодых тканях пшеницы максимальна, что гарантирует отсутствие фитотоксичности,

Селективный системный противозлаковый гербицид против однолетних злаковых и некоторых двудольных сорняков на посевах пшеницы

Культура	Норма расхода препарата, кг/га	Способ и сроки обработки
Пшеница озимая и яровая	0,042 - 0,07	Опрыскивание посевов по вегетирующим злаковым сорнякам (в фазе 1 - 3 листьев – начало кущения), в ранние фазы роста двудольных сорняков. Оптимальная фаза развития культурных растений – от одного листа до середины кущения для пшеницы яровой, кущение – для пшеницы озимой

впрочем, как и высокую эффективность против сорняков. Гербицид не следует применять после конца кущения пшеницы из-за угрозы проявления фитотоксичности.

Ограничения по севообороту:

Эверест® является биоразлагающимся продуктом. Факторы, уменьшающие активность микроорганизмов в почве (засуха, температура ниже 10 °С, анаэробные условия, например, затопление), на протяжении 60 дней после применения гербицида могут оказать влияние на скорость его разложения. Остаточные микроколичества препарата и его метаболитов могут в этих условиях вызвать угнетение или повреждение растений в севообороте, особенно если применялись другие ALS-гербициды.

При использовании препарата необходимо соблюдать ограничения по севообороту: пшеницу можно высевать не ранее, чем через 4 месяца после применения препарата; ячмень, картофель, сою, сахарную свеклу, рапс – через 9 месяцев; горох – через 11 месяцев, кормовую и столовую свеклу, капусту, морковь, редис – через 12 месяцев; горчицу – через 24 месяца.

Длительность периода последействия препарата зависит от типа почвы, технологии ее обработки, количества осадков и ряда других факторов. В случае возникновения сомнений перед высевом чувствительных культур рекомендуется провести биотестирование (методика описана на стр. 263).

Совместимость:

Эверест® совместим с гербицидами на основе 2,4-Д, МЦПА, тифенсульфурон-метила, трибенурон-метила, метсульфурон-метила, флорасулама, клопиралида, флуроксипира и адъювантами (ПАВ). Не следует применять препарат в смеси с гербицидами на основе дикамбы в норме более 90 г/га дикамбы (по д. в.), так как это может снизить эффективность Эвереста® по злакам. Не рекомендуется применять Эверест® в смеси с фосфорорганическими инсектицидами.

Для более эффективного уничтожения широкого спектра злаковых сорняков компания «Август» осуществляет совместную продажу Эвереста® и Ластика экстра. Комплект, в который входят один флакон по 500 г Эвереста® и одна канистра по 5 л Ластика экстра, рассчитан для применения на площади 10 - 15 га.

Приготовление баковых смесей:

для получения однородной дисперсии необходимо засыпать дозу препарата Эверест® в мерный стакан, наполнить 1/3 часть бака опрыскивателя водой, включить мешалку. Затем медленно высыпать в бак Эверест® и долить следующую 1/3 часть воды. Добавить партнеров баковой смеси в формуляциях КЭ и КС, последним добавить ПАВ и долить воды до полного объема бака.

Расход рабочей жидкости:

200 - 300 л/га.

Упаковка:

флаконы по 500 г.

® – зарегистрированный товарный знак компании «Arysta LifeScience North America LLC».

Эгида®

мезотрион, 480 г/л

Высокотехнологичное решение проблем с сорняками

Преимущества препарата:

- подавление широкого спектра двудольных сорняков, а также некоторых однолетних злаковых (на начальных стадиях их роста)
- широкое «окно» применения, вплоть до 6 - 8 листьев культуры
- высокая скорость проявления симптомов гербицидного воздействия
- сдерживание второй «волны» сорняков за счет почвенного действия
- высокая селективность к культуре
- прекрасная совместимость с другими гербицидами в баковых смесях

Назначение:

послевсходовый системный гербицид с почвенным действием для борьбы с однолетними и некоторыми многолетними двудольными сорняками, а также отдельными видами однолетних злаковых сорняков в посевах кукурузы.

Действующее вещество:

мезотрион, 480 г/л.

Препаративная форма:

суспензионный концентрат.

Характеристика действующего вещества:

мезотрион относится к химическому классу трикетонов.

Спектр действия:

Эгида® уничтожает широкий спектр двудольных сорняков, а также однолетних злаковых на начальных фазах их роста. Среди чувствительных к препарату следующие однолетние двудольные сорняки: канатник Теофраста, щирица (виды), осот огородный, галинсога мелкоцветная, горчица полевая, сурепка обыкновенная, редька полевая, дурман вонючий, трехреберник, редька белая, дурнишник обыкновенный, звездчатка средняя, горец почечуйный, портулак огородный, лютик полевой, амброзия полыннолистная, лебеда, пикульник обыкновенный, паслен черный, марь белая. Частично гербицид подавляет и многолетние двудольные: бодяк полевой, осот полевой, хвощ полевой, вьюнок полевой (только попавший под обработку), молочай лозный (в начальных фазах развития); а также однолетние злаковые сорняки: просо ветвистометельчатое, просо куриное, росичку кроваво-красную.

Механизм действия:

мезотрион проникает в растения через листья и корни, передвигаясь акропетально и базипетально. Ингибирует биосинтез каротиноидов.

Скорость и симптомы воздействия:

после обработки Эгидой® чувствительные сорняки в течение 1 - 2 дней прекращают свой рост, их точки роста обесцвечиваются, далее обесцвечивается все растение целиком, его ткани отмирают. Полная гибель сорных растений наступает в течение 1 - 2 недель с момента обработки в зависимости от погодных условий и видового состава сорняков.

Период защитного действия:

40 - 60 дней с момента обработки в зависимости от нормы расхода, погодных условий, видового состава и физиологического состояния сорной растительности.

Рекомендации по применению:

опрыскивание посевов гербицидом проводят в фазе 3 - 6 листьев культуры и ранние фазы роста (2 - 4 листа) сорняков. Оптимальная при опрыскивании фаза однолетних сорняков – 2 - 3 листа, многолетних – розетка диаметром 5 - 8 см. При этом сорные растения должны активно вегетировать, что улучшает проникновение и распределение в них действующего вещества препарата. Важно провести опрыскивание в фазы, когда культура не экранирует сорняки. Не следует проводить обработку, если растения кукурузы находятся в стрессовом состоянии из-за засухи, заморозков и других неблагоприятных условий, а также при обильной росе и выпадении осадков. Дождь, прошедший через час после опрыскивания, не снижает эффективности гербицида. Для проявления максимальной эффективности Эгиды®

Послевсходовый системный гербицид с почвенным действием для борьбы с однолетними и некоторыми многолетними двудольными сорняками в посевах кукурузы

Культура	Норма расхода препарата, л/га	Сорные растения	Способ и сроки обработки
Кукуруза	0,25 - 0,35	Однолетние и некоторые многолетние двудольные сорняки	Опрыскивание посевов от фазы 2 - 3 до 5 - 7 листьев культуры и в ранние фазы роста (2 - 4 листа) сорных растений

необходимо обеспечить качественное и равномерное покрытие листьев сорняков рабочим раствором препарата. При применении до всходов сорняков как самостоятельно, так и в баковых смесях с препаратами-партнерами, Эгида® высокоэффективна без добавления ПАВ. При обработке посевов Эгидой® в чистом виде по всходам сорняков добавление ПАВ Адью® или Аллюр® рекомендуется, а при опрыскивании посевов в это же время смесью Эгиды® с препаратами в форме ВДГ, ВРГ, СП – добавление ПАВ Адью® или Аллюр® обязательно (0,1 л на каждые 100 л воды). При использовании Эгиды® в баковой смеси с Дублоном® ПАВ можно не добавлять.
Не рекомендуется добавлять в рабочий раствор препарата КАС и ПАВ на основе масла при обработке сахарной и лопающейся кукурузы.
Максимальную норму расхода препарата применяют при высокой засоренности посевов и при упущении оптимальной для обработки фазы развития сорняков, а также при неблагоприятных погодных условиях.
Не следует проводить механические обработки почвы в течение недели до и после применения Эгиды®.

Фитотоксичность:
в рекомендуемых нормах расхода препарат не проявляет фитотоксичности к культуре, не оказывает отрицательного действия на ее рост и развитие.

Возможность возникновения резистентности:
случаев появления резистентности не выявлено.
Во избежание ее возникновения рекомендуется чередование использования препарата с применением гербицидов из других химических классов.

Ограничения по севообороту:
при необходимости пересева (из-за засухи, вымокания, заморозков) посевов кукурузы, обработанных Эгидой®, можно сразу же сеять кукурузу. Осенью того же года можно высевать озимую пшеницу, ячмень, райграс, а также озимый рапс, если была проведена глубокая вспашка.
Весной следующего года после глубокой вспашки можно высевать подсолнечник, сорго, сою, картофель, табак, хлопчатник. Чувствительные культуры, такие как сахарная, столовая и кормовая свекла, горох, бобы можно высевать через 24 месяца после применения мезотриона.
Длительность периода последействия препарата зависит от типа почвы, технологии ее обработки, количества осадков и ряда других факторов. В случае возникновения сомнений перед высевом чувствительных культур рекомендуется провести биотестирование (методика описана на стр. 263).

Совместимость:
для расширения спектра действия Эгиду® можно применять в баковых смесях с другими гербицидами, например, с Дублоном®, Дублоном® голд, Дублоном® супер, Эскудо®, а также гербицидами на основе С-метолахлора (Симба®, Камелот®), пиклорама (Горгон®) и дикамбы (Деймос®), применяемыми в те же сроки. Однако в каждом конкретном случае смешиваемые препараты следует проверять на совместимость, а также стабильность и фитотоксичность рабочей жидкости смеси.
Посевы, обработанные Эгидой®, не рекомендуется опрыскивать фосфорорганическими инсектицидами и инсектицидами из группы тиокарбаматов, так как они ингибируют цитохром P450, влияющий на метаболизм мезотриона в растениях кукурузы.

Расход рабочей жидкости:
100 - 300 л/га.

Упаковка:
канистры по 5 л.

® – зарегистрированный товарный знак АО Фирма «Август»

Эскудо®

римсульфурон, 500 г/кг

Поле – просто чудо!

Преимущества препарата:

- широкий спектр действия против всех видов злаковых (включая пырей и гумай) и большинства двудольных сорняков (включая виды бодяка и осота)
- экономия средств – замена двух обработок (почвенным и послевсходовым гербицидами) кукурузы одним опрыскиванием Эскудо®
- решение проблемы борьбы с подмаренником и осотами на картофеле
- безопасность для последующих культур севооборота
- прекрасная совместимость в баковых смесях с другими гербицидами
- технологичная препаративная форма, удобство в применении

Назначение:

послевсходовый системный гербицид избирательного действия для борьбы с однолетними и многолетними злаковыми и многими двудольными сорняками на кукурузе, картофеле и томатах.

Действующее вещество:

римсульфурон, 500 г/кг.

Препаративная форма:

водно-диспергируемые гранулы.

Характеристика действующего вещества:

римсульфурон относится к химическому классу производных сульфонилмочевины.

Спектр действия:

двудольные сорняки: амброзия полыннолистная (всходы - 1-я пара настоящих листьев), бодяк полевой (всходы - розетка), вика посевная, галинсога (виды), горец (виды), горчица (виды), гулявник (виды), дурнишник (виды), дымянка аптечная, звездчатка средняя, канатник Теофраста, крестовник (виды), лютик (виды), мальва (виды), мак-самосейка, морковь дикая, мята полевая, осот (виды) (всходы - розетка), пастушья сумка, подмаренник цепкий, подсолнечник однолетний, редька дикая, ромашка (виды), чистец (виды), щавель (виды), щирица (виды), ярутка полевая, яснотка (виды).
Злаковые сорняки: гумай (сорго алеппское), лисохвост, овсюг, плевел (виды), просо куриное, просо волосовидное, пырей ползучий, росичка (виды), тимофеевка (виды), щетинник (виды).

Механизм действия:

гербицид проникает в растения в основном через листья, быстро перемещается к точкам роста, где блокирует фермент ацетолактатсинтазу, необходимый для синтеза незаменимых аминокислот – валина, лейцина и изолейцина. Эффективность препарата не зависит от показателя влажности почвы.

Скорость и симптомы воздействия:

основным симптомом действия является резкая остановка роста сорняков, которая происходит через несколько часов после обработки. В этот момент сорняки перестают конкурировать с культурными растениями. Однако визуально действие препарата проявляется через 3 - 7 суток в виде явной задержки роста и развития обработанных сорняков. Помимо этого, могут также наблюдаться хлороз точек роста, некроз и деформация листовой пластины. Полная гибель сорняков происходит через 3 - 4 недели.

Рекомендации по применению:

гербицид рекомендуется применять в смеси с поверхностно-активным веществом Адью®, 0,2 л/га, которое улучшает смачивание сорняков рабочим раствором гербицида.
Сорные растения чувствительны к Эскудо® в ранние фазы их роста. Эффективно также дробное двукратное опрыскивание. В этом случае первую обработку проводят в фазах не более 3 листьев у злаковых и до образования второй пары настоящих листьев у двудольных сорняков, вторую – по второй «волне» сорняков.
В условиях почвенной и воздушной засухи для достижения высокой эффективности против злаковых сорняков необходимо использовать норму рабочего раствора 300 л/га (дозировка Адью® – 0,3 л/га). При наличии на поле проса волосовидного в фазе 1 - 3 листьев норма расхода Эскудо® составляет 25 г/га.

Послевсходовый системный гербицид для борьбы с однолетними и многолетними злаковыми и многими двудольными сорняками на кукурузе, картофеле и томатах

Культура	Сорные растения	Норма расхода препарата, г/га	Способ и сроки обработки
Кукуруза	Однолетние злаковые и некоторые двудольные сорняки	20	Опрыскивание посевов в фазе 2 - 6 листьев культуры и ранние фазы роста сорняков в смеси с 0,2 л/га ПАВ Адью®
	Многолетние и однолетние злаковые и двудольные сорняки	25	Опрыскивание посевов в фазе 2 - 6 листьев культуры, при высоте злаковых сорняков 10 - 15 см и в фазе розетки осотов в смеси с 0,2 л/га ПАВ Адью®
		15 + 10	Двукратное дробное опрыскивание по первой и второй «волне» сорняков в фазе 2 - 6 листьев культуры (с интервалом 10 - 20 дней) в смеси с 0,2 л/га ПАВ Адью® (отдельно для каждой обработки)
Картофель	Многолетние (пырей) и однолетние злаковые и двудольные сорняки	25	Опрыскивание посадок после окучивания, в ранние фазы роста (1 - 4 листа) однолетних сорняков и при высоте пырея 10 - 15 см в смеси с 0,2 л/га ПАВ Адью®
		15 + 10	Опрыскивание посадок после окучивания по первой и повторно по второй «волне» сорняков, при высоте пырея 10 - 15 см в смеси с 0,2 л/га ПАВ Адью® (отдельно для каждой обработки)
Томаты посевные	Многолетние и однолетние злаковые и двудольные сорняки	25	Опрыскивание посевов в фазе 3 листьев культуры и ранние фазы роста сорняков в смеси с 0,2 л/га ПАВ Адью®
		15 + 10	Опрыскивание посевов двукратно: в фазе 3 листьев культуры и в ранние фазы роста сорняков и по второй «волне» сорняков в смеси с 0,2 л/га ПАВ Адью® (отдельно для каждой обработки)
Томаты рассадные		25	Опрыскивание посадок через 15 - 20 дней после высадки рассады в грунт и в ранние фазы роста сорняков в смеси с 0,2 л/га ПАВ Адью®
		15 + 10	Опрыскивание посадок двукратно: через 15 - 20 дней после высадки рассады в грунт и по второй «волне» сорняков (интервал 10 - 20 дней) в смеси с 0,2 л/га ПАВ Адью® (отдельно для каждой обработки)

Факторы, влияющие на эффективность препарата:

оптимальная температура во время обработки – 15 - 25 °С. Не следует проводить опрыскивание, если до и после него ожидается температура ниже 10 °С или выше 25 °С. Дождь, прошедший через 2 ч после обработки, не влияет на ее эффективность.
Не рекомендуется опрыскивать растения, мокрые от росы или дождя, находящиеся в состоянии стресса из-за погодно-климатических или других факторов.

Совместимость:

при наличии в посевах кукурузы не только злаковых и чувствительных двудольных сорняков, но и таких видов, как марь, горцы, паслен, амброзия, бодяк, осот и вьюнок, а также перерастании ими чувствительной фазы, рекомендуется использовать следующие баковые смеси:

- Эскудо®, 20 - 25 г/га + Эгида®, 0,3 л/га + ПАВ Адью® или Аллюр®, 0,1%-й р-р;
- Эскудо®, 20 - 25 г/га + Балерина®, 0,3 - 0,5 л/га + ПАВ Адью® или Аллюр®, 0,1%-й р-р;
- Эскудо®, 25 г/га + Деймос®, 0,4 л/га + ПАВ Адью® или Аллюр®, 0,1%-й р-р.

Для обработки картофеля и томатов можно применять смесь с гербицидами на основе метрибузина (например, с Лазуритом® супер).
Не следует применять препарат совместно с фосфорорганическими инсектицидами и чередовать с ними, если между опрыскиваниями проходит менее 14 дней, из-за опасности фитотоксичности.

Расход рабочей жидкости:

200 - 300 л/га.

Упаковка:

флаконы по 100 г и 300 г.

® – зарегистрированный товарный знак АО Фирма «Август»

Эсток®

этаметсульфурон-метил, 750 г/кг

Вы получаете только рапс!

Преимущества препарата:

- единственный способ борьбы с крестоцветными сорняками в посевах рапса
- в смеси с Галионом® и граминицидами – уничтожение максимально широкого спектра сорняков
- высокая селективность по отношению к растениям рапса
- гибкие сроки применения – от появления семядолей до 8 листьев культуры (возможно – до фазы бутонизации культуры)
- идеальное решение для семеноводческих посевов

Назначение:

послевсходовый системный гербицид для борьбы с крестоцветными и другими двудольными сорняками в посевах ярового и озимого рапса.

Действующее вещество:

этаметсульфурон-метил, 750 г/кг.

Препаративная форма:

водно-диспергируемые гранулы.

Характеристика действующего вещества:

этаметсульфурон-метил относится к классу сульфонилмочевин.

Спектр действия:

высокочувствительные к препарату виды: дескурайния Софии, живокость полевая, ярутка полевая, щирица обыкновенная, пикульник обыкновенный, звездчатка средняя, виды ромашки и др.
Среднечувствительные: дурман обыкновенный, марь белая, паслен черный, дымянка лекарственная, подмаренник цепкий и др.
Малочувствительные: василек синий, фиалка полевая, редька дикая, горец вьюнковой, виды осота и молочая.

Механизм действия:

этаметсульфурон блокирует образование фермента ацетолактатсинтазы, участвующего в синтезе незаменимых аминокислот. Гербицид обладает системным действием, поглощается через листья и корни и легко перемещается в сорняках, останавливая их рост.
Эсток® действует на вегетирующие в момент обработки сорняки и, кроме того, при достаточной влажности почвы после его применения, проявляет частичную почвенную активность. Препарат эффективен в широком диапазоне температур (от 5 °С).

Скорость и симптомы воздействия:

Эсток® быстро поступает через листья и перемещается по всему сорному растению. Рост чувствительных сорняков прекращается через несколько часов после опрыскивания. Скорость проявления задержки роста зависит от погодных условий в момент обработки (влажность, температура), видового состава сорняков и фазы их развития (молодые растения более чувствительны к гербициду). Через 1 - 3 недели после обработки листья сорных растений становятся хлоротичными, точка роста погибает, затем наступает некроз листьев, а через 2 - 3 недели – полная гибель сорняков.

Рекомендации по применению:

опрыскивание посевов желательно проводить в фазе семядоли - 2 - 4 листа однолетних сорняков и в фазе розетки многолетних, от фазы семядолей до образования цветочных бутонов у культуры. Озимый рапс обрабатывают осенью или весной. Следует помнить, что обработка более эффективна в период, когда рапс не экранирует сорняки.
При опрыскивании сорные растения должны активно вегетировать, что улучшает проникновение и распределение в них действующего вещества.
Эсток® необходимо использовать совместно с ПАВ Адью®, (0,1%-й раствор), что обеспечивает качественное и равномерное покрытие листьев сорняков рабочим раствором препарата, снижает зависимость его эффективности от погодных условий и усиливает действие против видов сорных растений, обладающих средней чувствительностью.

Фитотоксичность:

не следует проводить обработку, если растения культуры находятся в стрессовом состоянии из-за погодных условий, недостатка элементов питания, повреждений болезнями или вредителями.

Послевсходовый системный гербицид для борьбы с двудольными сорняками, прежде всего крестоцветными, в посевах ярового и озимого рапса

Культура	Норма расхода препарата, г/га	Способ и сроки обработки
Рапс яровой	15 - 25 г/га + ПАВ Адью®, 0,2 л/га	Опрыскивание посевов в ранние фазы роста двудольных сорняков (семядоли - 2 - 4 листа у однолетних и розетка у многолетних) и в фазы от семядолей до образования цветочных бутонов у культуры
Рапс озимый		Опрыскивание посевов осенью или весной в ранние фазы роста двудольных сорняков (семядоли - 2 - 4 листа у однолетних и розетка у многолетних) и в фазы от семядолей до образования цветочных бутонов у культуры

Ограничения по севообороту:

при необходимости пересева рапса ярового можно высевать пшеницу яровую после вспашки или минимальной культивации почвы.
При необходимости пересева рапса озимого, обработанного осенью, можно высевать пшеницу озимую. Ячмень озимый можно высевать через 45 дней после применения гербицида и проведения вспашки или минимальной культивации почвы на глубину не менее 22 см. При необходимости пересева рапса озимого, обработанного весной, можно высевать пшеницу яровую после вспашки или минимальной культивации почвы.
Через 12 месяцев после применения препарата после вспашки или культивации почвы можно высевать, кукурузу, сою, подсолнечник. Через 18 месяцев – горох, бобы, чечевицу, картофель.
Длительность периода последействия препарата зависит от типа почвы, технологии ее обработки, количества осадков и ряда других факторов. В случае возникновения сомнений перед высевом чувствительных культур рекомендуется провести биотестирование (методика описана на стр. 263).

Совместимость:

Эсток® совместим со многими гербицидами (на основе клетодима, хизалофоп-П-этила, квизалофоп-П-тефурила, клопиралида, пиклорама, метазахлора и др.), фунгицидами (Колосаль®, Колосаль® Про и др.), инсектицидами (Брейк®, Борей® и др.).

Рекомендуются следующие баковые смеси с Эстоком®: с гербицидами почвенно-листового действия Симба®, Транш® супер (от фазы появления семядолей до двух листьев культуры); для послевсходового применения – с гербицидами Хакер®, Галион®, граминицидами Квикстеп®, Миура®.
Не следует применять препарат совместно с фосфорорганическими инсектицидами и чередовать с ними, если между опрыскиваниями проходит менее 14 дней, из-за опасности фитотоксичности.

Расход рабочей жидкости:

50 - 300 л/га.

Упаковка:

флаконы по 500 мл, содержащие 300 г препарата.

® – зарегистрированный товарный знак АО Фирма «Август»

Эурон®

сульфометурон-метил, 750 г/кг

Гербицид для тотального уничтожения нежелательной растительности

Преимущества препарата:

- полное уничтожение всех видов нежелательных травянистых растений, в том числе злостных и карантинных видов
- длительный период защитного действия
- низкие нормы расхода благодаря высокой концентрации д. в. и высокой биологической активности
- высокотехнологичная препаративная форма – водно-диспергируемые гранулы
- совместимость в баковых смесях с гербицидами на основе глифосата и имазапира

Назначение:

общеистребительный гербицид широкого спектра действия для уничтожения нежелательной травянистой сорной растительности и повреждения поросли лиственной древесно-кустарниковой растительности на землях несельскохозяйственного назначения.

Действующее вещество:

сульфометурон-метил, 750 г/кг.

Препаративная форма:

водно-диспергируемые гранулы.

Характеристика действующего вещества:

сульфометурон-метил относится к классу сульфонилмочевин, обладает системным действием.

Спектр действия:

все виды нежелательных однолетних и многолетних злаковых и двудольных травянистых растений, а также поросль лиственной древесно-кустарниковой растительности (при использовании в смеси с препаратом на основе имазапира). Высокочувствительные виды: герань (виды), горец (виды), дивала однолетняя, дымянка лекарственная, ежовник обыкновенный, звездчатка (виды), крестовник обыкновенный, крапива двудомная, марь белая, мятлик однолетний, мышей сизый, пастушья сумка, пикульник (виды), полынь обыкновенная, просо куриное, ромашка непахучая, сурепка обыкновенная, торица полевая, щавель курчавый, щетинник зеленый, щирица запрокинутая, ярутка полевая. Чувствительные виды: аистник цикутовый, бодяк полевой, гулявник (виды), горошек мышиный, донник желтый, дурнишник обыкновенный, живокость полевая, золотарник, кохия веничная, клевер (виды), костер безостый, курай, лисохвост луговой, мать-и-мачеха, мелколепестник канадский, молочай-солнцегляд, овсюг, овсяница, одуванчик лекарственный, осока, осот полевой, папоротники, пижма обыкновенная, подмаренник цепкий, пырей ползучий, подорожник большой, пупавка собачья, сыть круглая, тимофеевка луговая, тысячелистник обыкновенный, фиалка полевая, хвощ полевой и лесной, цикорий обыкновенный. Среднечувствительные виды: борщевик Сосновского, вейник тростниковый, гумай, кипрей узколистный, лопух обыкновенный, сныть обыкновенная, сушеница болотная. Малочувствительные виды: вьюнок полевой, горчак ползучий, паслен черный, чертополох.

Механизм действия:

сульфометурон-метил проникает как через листья, так и через корни растений (поглощение корнями зависит от влажности почвы). Ингибирует фермент ацетолактатсинтазу, в результате чего подавляется синтез аминокислот валина, лейцина, изолейцина. Это приводит к торможению деления и роста клеток и угнетению роста растений.
Благодаря своему остаточному действию сульфометурон-метил уничтожает и вновь прорастающие сорняки, в результате чего отпадает необходимость в дополнительной обработке.

Скорость и симптомы воздействия:

гербицид проникает в растения через несколько часов после обработки. Сорняки и нежелательные растения быстро приостанавливаются в росте, потребление ими питательных веществ и воды значительно сокращается, они теряют конкурентоспособность. Первые симптомы (хлороз листьев) отмечаются через 7 - 14 дней после обработки, полное отмирание растений наступает спустя несколько недель. Чувствительные растения погибают, менее чувствительные и находившиеся в более поздней фазе роста прекращают свое развитие. Видимые симптомы гербицидного действия

Общеистребительный гербицид для борьбы с нежелательной растительностью на землях несельскохозяйственного назначения

Объект	Сорные растения	Норма расхода препарата, кг/га	Способ и сроки обработки
Земли несельскохозяйственного назначения (охранные зоны линий электропередач и просеки, трассы газо- и нефтепроводов, насыпи и полосы отчуждения железных и шоссейных дорог, аэродромы и другие промышленные территории)	Однолетние и многолетние злаковые и двудольные нежелательные травянистые растения	0,24 - 0,35	Опрыскивание нежелательной травянистой растительности при ее высоте до 35 см. Не допускается сбор грибов и ягод в сезон проведения обработки. Срок возможного безопасного пребывания людей на обработанных территориях – не ранее, чем через 3 дня

проявляются в форме покраснения жилок, хлороза листьев, отмирания верхушечных почек и некроза тканей.
Теплые, влажные условия после обработки усиливают активность Эурона®, в то время как сухая или холодная погода может затормаживать его действие.

Период защитного действия:
1 - 2 года, в зависимости от нормы внесения и почвенно-климатических условий.

Селективность:
устойчивость к гербициду проявляют хвойные породы (сосна, ель, кедр). Посевы и посадки кедра в любой стадии и при любой фенологической фазе проявляют очень высокую устойчивость к Эурону® при внесении до 1,2 кг/га препарата. Устойчивость ели и сосны зависит от возраста, нормы и сроков применения препарата.

Рекомендации по применению:
рекомендуется наземное опрыскивание нежелательной травянистой растительности, которое проводят при ее высоте до 35 см.
Для достижения более высокого результата при перерастании сорных трав можно провести обработку в период их активного роста баковой смесью Эурона® с препаратами на основе глифосата.
Для опрыскивания вегетирующей древесно-кустарниковой растительности лиственных пород можно использовать баковую смесь Эурона® и препарата на основе имазапира, 0,5 - 0,75 кг д. в./га.

Совместимость:
Эурон® совместим с гербицидами на основе глифосата (0,12 - 0,15 кг/га Эурона® + 1,08 - 1,8 кг д. в./га препаратов на основе глифосата), а также хлорсульфурона, метсульфурон-метила, дикамбы, 2,4-Д кислоты.
Против всех видов нежелательной травянистой и древесно-кустарниковой растительности (осина, ольха, береза, ива и т. д.) Эурон® в норме расхода 0,2 - 0,3 кг/га рекомендуется применять в баковой смеси с гербицидами на основе имазапира, 0,5 - 0,75 кг д. в./га.
Перед смешиванием препараты рекомендуется проверять на физическую совместимость.

Расход рабочей жидкости:
100 - 300 л/га.

Упаковка:
флаконы по 300 г.

® – зарегистрированный товарный знак АО Фирма «Август»

Адъюванты и чистящие средства

Адью 186
Аллюр 188
Галоп 190
Полифем 192
Фуга 194

Адью®

этоксилат изодецилового спирта, 900 г/л

Усилитель активности гербицидов

Преимущества препарата:

- лучшая удерживаемость капель рабочего раствора гербицидов на поверхности листьев сорняков
- лучшее растекание капель рабочей жидкости по поверхности листьев
- увеличение в несколько раз площади покрытия рабочим раствором поверхности листьев
- повышение степени проникновения действующего вещества гербицидов в листья сорняков
- достижение более высокой эффективности гербицидов в борьбе с сорняками, листья которых покрыты воском или густо опушены
- повышение дождестойкости гербицидов
- обеспечение высокой дисперсности и стабильности рабочего раствора гербицидов

Назначение:

адъювант, неионогенное поверхностно-активное вещество. Применяется совместно с гербицидами (или другими пестицидами).
Гербициды могут воздействовать на все процессы метаболизма и роста сорняков. Для этого они должны преодолеть защитные барьеры и добраться до объекта своего воздействия. В процессе опрыскивания растений гербицидами к объекту воздействия в сорном растении транспортируется, как правило, не более 30 % действующего вещества. Однако можно значительно улучшить этот показатель с помощью добавления в рабочий раствор специальных веществ – адъювантов, являющихся одним из многих видов поверхностно-активных веществ (ПАВ).
ПАВ – это химические соединения, уменьшающие поверхностное натяжение на границе раздела двух сред и увеличивающие таким образом площадь поверхности контакта препарата с листовой пластиной. Адъюванты, кроме того, являются еще и модификаторами биологической активности действующих веществ. Среди модификаторов выделяется особая группа так называемых активаторов, к которой и принадлежит адъювант Адью®.
Добавление Адью® в рабочий раствор гербицидов позволяет достигать более высокой эффективности в борьбе с сорняками, особенно при неблагоприятных условиях.

Действующее вещество:

этоксилат изодецилового спирта, 900 г/л.

Препаративная форма:

жидкость.

Механизм действия:

Адью® обеспечивает поверхностное натяжение рабочих растворов на уровне 40 - 46 мН/м (для примера: поверхностное натяжение воды составляет около 80 мН/м). При попадании на лист раствора, содержащего Адью®, капли не отскакивают от поверхности (отсутствие «пинг-понг» эффекта), хорошо смачивают листовую поверхность и растекаются по ней, образуя контактные углы на уровне 40°. По мере испарения воды из капель возрастает растворяющая способность ПАВ. Впоследствии гербициды начинают очень легко проникать через кутикулы.
Это позволяет особенно эффективно уничтожать виды сорных растений, листья которых в сухую, жаркую погоду покрываются восковым налетом (марь, полынь, щирица, горцы, молочай) или имеют густое опушение (бодяк, чистец, татарник, вероника). Более эффективной становится и борьба с частично переросшими сорняками.
При добавлении Адью® в рабочий раствор гербицида значительно повышается дождестойкость последнего. Кроме того, использование Адью® с гербицидом уменьшает степень испарения препарата с листовой поверхности.
Адью® обеспечивает высокую дисперсность и стабильность рабочего раствора гербицида.

Рекомендации по применению:

используется совместно с пестицидами для повышения их эффективности.
Адью® удобен в применении, легко смешивается и растворяется в воде. Этот ПАВ может применяться с гербицидами в форме ВДГ, ВРК и ВРГ (сульфонилмочевины, имидазолиноны, пиридинкарбоновые кислоты и пр.) для повышения их биологической эффективности.

Адъювант (поверхностно-активное вещество) для совместного применения с гербицидами и повышения их эффективности

При использовании Адью® образуются маловязкие растворы и формируются мелкие капли, поэтому необходимо предотвращать снос капель рабочей жидкости с помощью настроек техники.
Не рекомендуется совместное применение Адью® с некоторыми граминицидами из-за возможного снижения их эффективности.
Норма расхода Адью® – 0,2 л/га при расходе рабочего раствора гербицида 200 л/га.

Внимание!

При приготовлении рабочего раствора гербицида адъювант Адью® следует вливать в бак опрыскивателя в последнюю очередь, иначе из-за пенообразования при его добавлении часть раствора может вылиться из бака.

Совместимость:

может применяться в смеси с гербицидами в форме ВДГ против двудольных сорняков Бомба®, Магнум®, Магнум® супер, Мортира®, Плуггер®, Трицепс®, Фабиан®, Хакер®, Эсток®, Эурон®; другими гербицидами против двудольных сорняков Галион®, Горгон®, Деметра®, Лонтрел-300, Суховей®.

Культуры:

зерновые, картофель, подсолнечник, рапс, сахарная свекла, соя.

Упаковка:

канистры по 5 и 10 л.

На фотографии:

растекание капель раствора (добавлен краситель) через 10 мин после попадания на лист. Слева – капля раствора без адъюванта, справа – с добавлением Адью®.

® – зарегистрированный товарный знак АО Фирма «Август»

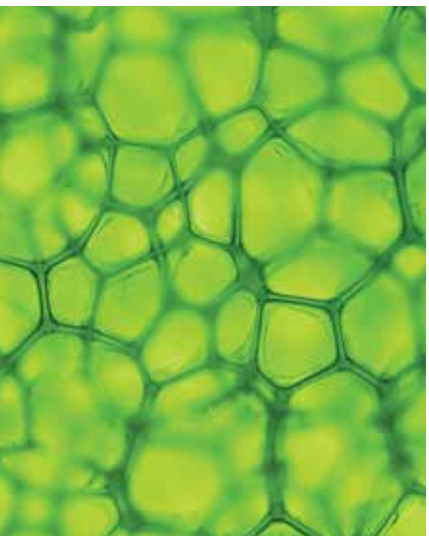

Аллюр®

уникальная комбинация этоксилатов жирных аминов, хьюмектанта и корректора кислотности

Многофункциональное поверхностно-активное вещество

Преимущества препарата:

- повышение эффективности средств защиты растений при неблагоприятных погодных условиях
- усиление эффективности гербицидов против переросших и устойчивых видов сорняков
- увеличение количества проникающего в растение действующего вещества благодаря ускорению его поглощения и перемещению внутри тканей
- сохранение защитных кутикулярных восков на поверхности листьев культуры – предотвращение проявления фитотоксичности активного компонента баковой смеси для культурных растений, снижение влияния на них абиотических факторов
- улучшение дождестойкости препаратов с контактным действием за счет их лучшего проникновения через восковой слой на листьях и стеблях растений
- повышение адгезии компонентов средств защиты растений к листовой поверхности, что позволяет удлинить период защитного действия препаратов
- прекрасная совместимость с большинством пестицидов и агрохимикатов

Назначение:

поверхностно-активное вещество, предназначенное для добавления к рабочему раствору пестицидов с целью увеличения их эффективности, снижения потерь препарата, часть которого не проникает в растение, уменьшения отрицательного влияния жесткости воды (из-за содержания катионов кальция Ca^{2+}, магния Mg^{2+} и железа Fe^{2+} (Fe^{3+})) на препарат в рабочем растворе, расширения «окна» применения.

Действующие вещества:

представляет собой жидкий комплексный трехкомпонентный адъювант на основе этоксилатов жирных аминов, хьюмектанта и корректора кислотности.

Препаративная форма:

жидкость.

Характеристика действующих веществ:

первый компонент способствует повышению проницаемости препаратов, используемых в смеси с Аллюром®, повышает площадь растекаемости капель раствора и снижает их поверхностное натяжение. Второй проявляет себя как пеногаситель, умягчитель воды, антистатик, эмульгатор и солюбилизатор.

Механизм действия:

при внесении в раствор гербицидов Аллюр® увеличивает скорость проникновения действующих веществ препаратов в сорные растения, способствует более полному прохождению их через кутикулярные воска на поверхности сорняков.
При борьбе со злаковыми сорняками адъювант способствует удержанию капель рабочего раствора на слабо смачиваемой или наклонной поверхности листьев. Также снижается риск кристаллизации рабочей жидкости на обрабатываемой поверхности, благодаря чему обеспечивается полноценная реализация потенциала пестицида.
При применении Аллюра® с контактными фунгицидами за счет улучшения их проникновения через кутикулу и закрепления препаратов на листе увеличивается их защитный период, повышается эффективность и устойчивость к смыванию. Для системных фунгицидов обеспечивается также лучшее перераспределение их в растении от поверхности листьев вглубь тканей.
При использовании со всеми группами средств защиты растений и агрохимикатов Аллюр® снижает дрейф капель рабочей жидкости и чувствительность растворов к наличию в воде ионов металлов и органических примесей.
Аллюр® обеспечивает превосходное смачивание и растекание капель, способствуя полноценному распределению рабочей жидкости по поверхности листьев растений.
Этот адъювант обеспечивает поверхностное натяжение рабочих растворов на уровне 50 мН/м. Капли рабочей жидкости с Аллюром® хорошо смачивают листовую поверхность, растекаются по ней, образуя контактные углы на уровне 45°. Аллюр® имеет в своем

Многофункциональное поверхностно-активное вещество

Культура	Расход рабочей жидкости, л/га	Норма расхода, л/га	Способ и сроки обработки
Все культуры	Менее 100	0,025 - 0,1	Зависят от компонента баковой смеси
	100 - 150	0,1	
	150 - 200	0,15	
	Более 200	0,25	

составе хьюмектант – вещество, притягивающее воду и препятствующее ее испарению. Это ПАВ при высыхании капель образует жидкокристаллическую структуру, поэтому д. в. в присутствии Аллюра® практически не кристализуются в каплях, а остаются в вязко-пластичном состоянии, процесс их проникновения облегчается. Это позволяет особенно эффективно уничтожать виды сорных растений, листья которых в сухую жаркую погоду покрываются восковым налетом (марь, полынь, щирица, горцы, молочай) или имеют густое опушение (бодяк, чистец, татарник, вероника), а так же частично переросшие сорняки. Поглощение адъюванта вместе с д. в. осуществляется **через эпикутикулярные воска с их сохранением**, что предотвращает проявление фитотоксичности д. в. для культурных растений. Кроме того, Аллюр® способен обеспечивать лучшее совмещение различных по природе препаратов в баковой смеси.
Аллюр® можно использовать при приготовлении рабочих растворов с применением воды различного качества, что важно при ограниченном доступе к воде, необходимости снижения норм расхода рабочего раствора.

Скорость воздействия:
зависит от компонента баковой смеси. Аллюр® обеспечивает более быстрое и равномерное распределение препаратов-партнеров по тканям растения.

Период защитного действия:
зависит от компонента баковой смеси. Тем не менее, Аллюр® обеспечивает увеличение адгезии компонентов препаратов к листовой поверхности растений, что увеличивает период защитного действия препаратов.

Рекомендации по применению:
Аллюр® совместим с большинством пестицидов и агрохимикатов, в т. ч. на основе: сульфонилмочевин, глифосата, хлороталонила, дитиокарбаматов, триазолов, морфолинов, стробилуринов, пиримидиновых оснований, гидроксианилидов, хлормекватхлорида.
В смеси с хлормекватхлоридом Аллюр® увеличивает его росторегулирующие свойства в более широком интервале температур.
Снос капель при применении Аллюра® меньше, чем при использовании Адью®, но его все равно следует контролировать.
Аллюр® одинаково хорошо работает и в мягкой, и в жесткой воде. Норма расхода поверхностно-активного вещества варьируется от 0,025 до 0,25 л/га в зависимости от объема рабочего раствора.

Внимание!
Этот адъювант слабо пенится в растворах, поэтому очередность его внесения в бак не столь важна, но рекомендуется добавлять его перед другими компонентами.

Совместимость:
может применяться в смеси с гербицидом против двудольных сорняков на кукурузу Эгида и др.; гербицидами с кросс-спектром действия на кукурузу Крейцер®, Дублон® супер, Дублон® голд, Эскудо® и др.; другими гербицидами против двудольных сорняков Бицепс® 22, Бицепс® 300*, Бицепс® гарант, Деймос®, Морион®, Пилот®, Транш® супер; гербицидами сплошного действия Торнадо® 500, Торнадо® 540; контактными и системными инсектицидами; системными фунгицидами Бенорад®, Колосаль®, Колосаль® Про, Кредо®, Ракурс®, Спирит® и др. (особенно в жаркую сухую погоду); с регулятором роста Рэгги®.

Культуры:
виноградники, горох (только в баковой смеси с инсектицидами и фунгицидами), гречиха, картофель, кукуруза, лен (только в баковой смеси с инсектицидами и фунгицидами), нут, овощи (кроме Гаура® на луке, Хакера® на луке, Деметры® на луке и почвенных гербицидов в баковой смеси), пары, подсолнечник, рапс, сады, сахарная свекла, соя.
Рекомендуется при авиаобработке и УМО.

Упаковка:
канистры по 5 л.

® – зарегистрированный товарный знак АО Фирма «Август»
* – завершается регистрация препарата

Галоп®

смесь сложных эфиров жирных кислот, анионного сложного эфира алкилполигликозида, этоксилированных жирных спиртов и хьюмектантов

Феномен среди адъювантов

Преимущества препарата:

- существенное увеличение биологической эффективности пестицидов за счет увеличения площади их соприкосновения с поверхностью растений и ускорения проникновения через кутикулу
- хорошее прилипание и распределение капель рабочего раствора на листьях и практически полное отсутствие их стекания при минимальном эффекте отскока
- предотвращение кристаллизации компонентов рабочего раствора на поверхности растений за счет наличия в составе хьюмектантов
- значительное повышение эффективности граминицидов уже при концентрации адъюванта 0,2 %, за счет хорошего удерживания и равномерного распределения рабочего раствора даже на вертикально расположенных листьях сорняков
- идеальная совместимость с гербицидами на сое, а также на сортах и гибридах рапса и подсолнечника, устойчивых к имидазолинонам
- в комбинации с препаратами на основе солей бентазона – максимальное повышение эффективности против двудольных сорняков

Назначение:

комплекс веществ, предназначенных для добавления к рабочему раствору пестицидов с целью увеличения их эффективности, повышения прилипания капель к поверхности листьев, увеличения площади их соприкосновения с поверхностью растений, снижения потерь препаратов из-за отскока капель.

Действующие вещества:

адъювант Галоп® содержит комбинацию сложных эфиров жирных кислот, анионного сложного эфира алкилполигликозида, этоксилированных жирных спиртов и хьюмектантов.
Сложные эфиры жирных кислот обладают растворяющими и пенетрирующими свойствами, а этоксилированные жирные спирты и запатентованный анионный дериват АПГ используются в качестве увлажнителей, смачивателей и эмульгаторов. Сочетание таких компонентов в составе Галопа® значительно усиливает биологическую эффективность широкого ряда гербицидов, фунгицидов и инсектицидов.

Препаративная форма:

микроэмульсия.

Механизм действия:

При применении Галопа® обеспечивается поверхностное натяжение рабочих растворов на уровне 30 - 35 мН/м, поэтому существует вероятность сноса капель рабочей жидкости. В то же время мелкие капли не подвержены «пинг-понг» эффекту и очень легко смачивают листовую поверхность, так как входящие в состав Галопа® масла обеспечивают хорошее прилипание капель на листе и практически полное отсутствие их стекания. Масла прекрасно удерживаются на листовых пластинках злаковых растений и удерживают на них д. в. пестицида.
Благодаря препаративной форме Галопа® капли рабочих растворов, попавшие на лист, слабо испаряются и не кристаллизуются, что обеспечивает сохранность д. в. в капле.

Рекомендации по применению:

рекомендуется применять Галоп® в нормах расхода **от 100 до 250 мл на 100 л рабочего раствора** (0,1 - 0,25 %-ный р-р).
Из сложившейся практики наиболее эффективной нормой расхода является **200 -250 мл на 100 л рабочего раствора** (0,2 - 0,25 %-ный р-р).
При наличии сильно опушенных, переросших, запыленных растений со значительным слоем эпикутикулярных восков следует применять максимальную рекомендованную норму расхода Галопа®.

Внимание!

Добавлять адъювант Галоп® в бак опрыскивателя следует в последнюю очередь. Перед применением содержимое канистры нужно хорошо перемешать.
Так как Галоп® представляет собой микроэмульсию, которая чувствительна к отрицательным температурам, хранить адъювант следует только на теплом складе.

Поверхностно-активное вещество для существенного повышения эффективности средств защиты растений

Совместимость:

Галоп® совместим с большинством пестицидов. Желательно проверять физическую совместимость адъюванта и пестицидов, которые ранее с ним не применялись. Наибольшую эффективность Галоп® показывает при использовании с гербицидами против злаковых сорняков Граминион®, Квикстеп®, Ластик® Топ, Ластик® экстра, Миура®; гербицидами против двудольных сорняков Корсар®, Эгида®; гербицидами с кросс-спектром действия Грейдер®, Дублон® супер, Парадокс®, Фабиан®, Корсар® супер, Крейцер® и др.

Культуры:

горох (в баковой смеси с инсектицидами и фунгицидами, а также с гербицидами, кроме МЦПА), гречиха, зерновые, картофель, лен (только в баковой смеси с граминицидами, инсектицидами и фунгицидами), нут, овощи (кроме Гаура на луке, Хакера на луке, Деметры на луке и почвенных гербицидов в баковой смеси), подсолнечник, рапс, сахарная свекла, соя.

Упаковка:

канистры по 5 л.

® – зарегистрированный товарный знак АО Фирма «Август»

Полифем®

полиэфир модифицированного трисилоксана, 75 %

Полный контакт!

Преимущества препарата:

- существенное увеличение биологической эффективности препаратов-партнеров за счет снижения поверхностного натяжения рабочих растворов и увеличения площади покрытия обрабатываемых растений
- супер-смачивание гидрофобных покровов растений, в том числе опушенных, запыленных или покрытых толстым слоем эпикутикулярных восков
- повышение эффективности препаратов-партнеров против ряда вредных объектов, например, скрытоживущих вредителей, благодаря тому, что препарат доставляется в труднодоступные части растений
- обеспечение проникновения препарата-партнера через эпикутикулярные воска и устьица растений
- хорошая адгезия препарата-партнера с поверхностью растений за счет образования пленки
- прекрасная совместимость с контактными и системными фунгицидами, инсектицидами, акарицидами, гербицидами, регуляторами роста и агрохимикатами
- высокая стабильность в рабочем растворе

Назначение:

поверхностно-активное вещество, предназначенное для добавления к рабочему раствору пестицидов для увеличения их эффективности, снижения нежелательных потерь препаратов из-за отскока капель, обеспечения равномерного смачивания поверхности листьев и стеблей.

Действующее вещество:

полиэфир модифицированного трисилоксана, 75 %.
Полифем® хорошо растворяется как в воде, так и в липофильных растворителях, и является единственным биоразлагаемым силоксаном.

Препаративная форма:

жидкость.

Механизм действия:

Полифем® значительно уменьшает краевой угол смачивания во времени. Например, если в момент внесения препарата краевой угол капель составляет 41°, то через 7 мин. – уже 32° и т. д. Фактически препарат становится пленкой, за счет которой обеспечивается хорошая адгезия.
Полифем® создает очень низкое поверхностное натяжение (около 25 мН/м), поэтому формирование мелких капель значительно, их снос максимальный, что следует учитывать при выборе режима работы опрыскивателя. Вместе с тем чрезвычайно низкое поверхностное натяжение способствует тому, что капли раствора не отскакивают, смачивание листовых пластинок максимальное, как и площадь, занимаемая каплей, что позволяет избежать потерь. Поэтому Полифем® незаменим для использования с пестицидами контактного действия.
Также Полифем® – единственный адъювант, который позволяет полноценно использовать пестицид на листьях, покрытых большим слоем восков, либо сильно опушенных, и который в полной мере реализует проникновение пестицидов через устьица.
Важное преимущество Полифема® в том, что он может находиться в рабочем растворе до 6 ч практически без уменьшения концентрации и своих свойств из-за гидролиза. Нужно помнить, что при определенных условиях может возникать опасность скатывания препарата с вертикально расположенных листьев, например, граминицидов – со злаковых сорняков в условиях обильной росы.

Рекомендации по применению:

рекомендуется применять адъювант в нормах расхода **от 15 до 100 мл на 100 л рабочего раствора** (0,015 - 0,1%-ный р-р). Из сложившейся практики наиболее приемлемой средней нормой расхода является **50 мл на 100 л рабочего раствора** (0,05%-ный р-р).
Указанные нормы являются ориентировочными и должны корректироваться, исходя из конкретных условий применения. Например, при наличии сильно опушенных, переросших, запыленных растений со значительным слоем эпикутикулярных восков дозировку Полифема® следует увеличить. Норма расхода адъюванта также зависит от характеристик и настроек опрыскивающего оборудования.

Кремнийорганический ПАВ-суперрастекатель

Кроме того, для достижения ожидаемого эффекта необходимо вовремя производить замену форсунок.
При благоприятных погодных условиях (нежаркая погода, достаточно высокая влажность воздуха, отсутствие сильного ветра и инверсионных потоков воздуха) при применении Полифема® возможно снижение нормы расхода рабочего раствора до 30 % от рекомендованной.

Внимание!

Полифем® провоцирует очень высокое пенообразование, поэтому его нужно добавлять в бак в последнюю очередь, желательно при 90%-ном заполнении бака.

Совместимость:

Полифем® совместим с большинством зарегистрированных пестицидов, в том числе с гербицидами Бицепс® 22, Бицепс® гарант, Галион®, Горгон®, Лонтрел-300, Хакер®; контактными и локально-системными фунгицидами Кумир®, Метаксил®, Ордан®, Ордан® МЦ, Раёк®, Талант® и др.; фунгицидом против фузариоза колоса Колосаль; регулятором роста Трафик®; инсектицидами против скрытоживущих вредителей (системными и контактными); акарицидами.

Культуры:

виноградники, горох (только в баковой смеси с инсектицидами и фунгицидами), гречиха, зерновые, картофель, лен (только в баковой смеси с инсектицидами и фунгицидами), нут, овощи (кроме Гаура на луке, Хакера на луке, Деметры на луке и почвенных гербицидов в баковой смеси), подсолнечник, рапс, сады, сахарная свекла, соя.
Не рекомендуется при авиаобработке и УМО.

Упаковка:

флаконы по 1 л.

® – зарегистрированный товарный знак АО Фирма «Август»

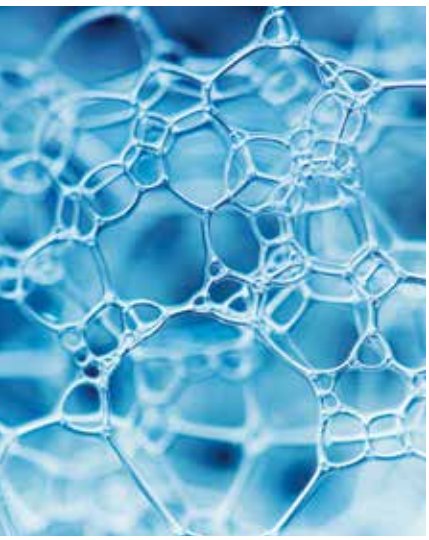

Фуга®

Чистая работа!

Преимущества препарата:

- качественное очищение опрыскивающей техники после применения препаратов, способных даже в минимальных дозировках повредить чувствительные к ним культуры
- возможность использования для очистки многих типов оборудования
- сохранение всех свойств даже после замерзания

Назначение:

чистящее средство для мытья различного типа опрыскивающего оборудования.

Состав:

спирты С11-15-вторичные, этоксилированные, бутоксилированные; моноэтаноламин; монобутиловый эфир диэтиленгликоля; 1,4-Бис (2-этилгексил) сульфосукцинат натрия; изопропиловый спирт.

Препаративная форма:

жидкость.

Технология применения:

Очистка опрыскивателя

1) После окончания опрыскивания слить остатки рабочего раствора из бака опрыскивателя через сливной кран.
2) Внутренние стенки бака опрыскивателя тщательно промыть чистой водой в количестве не менее 1/10 от объема бака, слив промывную воду под давлением в режиме опрыскивания.
3) Снять форсунки и форсуночные фильтры со штанги опрыскивателя.
4) Наполнить бак опрыскивателя чистой водой до полного объема и добавить чистящее средство Фуга® из расчета 0,5 - 1,5 л на 100 л воды.
5) Тщательно перемешать в течение 5 минут.
6) Перевести опрыскиватель в режим опрыскивания (на 5 минут) для распределения чистящего средства по всей системе шлангов и трубок. При этом в баке должно остаться не менее половины чистящего средства.
7) Заполненную чистящим средством систему опрыскивателя оставить на 30 минут. В случае сильного загрязнения время выдержки чистящего средства в системе необходимо увеличить до нескольких часов.
8) По истечении времени замачивания полностью слить чистящее средство под давлением в режиме опрыскивания.
9) Внутренние стенки бака опрыскивателя тщательно промыть чистой водой в количестве не менее 1/10 от объема бака, слив промывную воду под давлением в режиме опрыскивания (операцию промывки водой повторить дважды).

Очистка опрыскивателя после применения гербицидов на основе сульфонилмочевин и имидазолинонов

Для предотвращения проявления признаков фитотоксичности на культурах, чувствительных к сульфонилмочевинам и имидазолинонам, после завершения обработки препаратами на основе этих действующих веществ рекомендуется всегда использовать чистящее средство Фуга®.

1) После окончания опрыскивания слить остатки рабочего раствора из бака опрыскивателя через сливной кран.
2) Внутренние стенки бака опрыскивателя тщательно промыть чистой водой в количестве не менее 1/10 от объема бака, слив промывную воду под давлением в режиме опрыскивания.
3) Снять форсунки и форсуночные фильтры со штанги опрыскивателя.
4) Наполнить бак опрыскивателя чистой водой до полного объема и добавить чистящее средство Фуга® из расчета 0,5 - 1 л на 100 л воды.
5) Тщательно перемешать в течение 5 минут.

Чистящее средство для мытья опрыскивающего оборудования

6) Перевести опрыскиватель в режим опрыскивания (на 5 минут) для распределения чистящего средства по всей системе шлангов и трубок. При этом в баке должно остаться не менее половины чистящего средства.

7) Заполненную чистящим средством систему опрыскивателя оставить на 30 минут. По истечении времени замачивания полностью слить чистящее средство под давлением в режиме опрыскивания.

8) Повторить действия, описанные в пунктах 4 - 8.

9) Внутренние стенки бака опрыскивателя тщательно промыть чистой водой в количестве не менее 1/10 от объема бака, слив промывную воду под давлением в режиме опрыскивания (операцию промывки водой повторить дважды).

Очистка форсунок и форсуночных фильтров

1) Небольшую емкость наполнить чистой водой и добавить чистящее средство Фуга® из расчета 50 - 150 мл на 10 л воды.

2) Тщательно перемешать в течение 1 минуты.

3) Поместить форсунки и форсуночные фильтры в приготовленный раствор и оставить на 30 минут. В случае сильного загрязнения время замачивания необходимо увеличить до нескольких часов.

4) По истечении времени замачивания полностью слить чистящее средство из емкости.

5) Тщательно промыть форсунки и форсуночные фильтры под напором чистой воды.

Ограничения:

запрещено промывать опрыскиватели в санитарной зоне рыбохозяйственных водоемов. Запрещается сливать препарат и промывную воду на землю, в канализацию, а также в любые водоемы!

Совместимость с другими веществами:

избегать контакта с сильнокислыми, сильнощелочными веществами и сильными окислителями, например, хлорной известью.

Условия хранения:

препарат необходимо хранить при температуре от минус 30 до плюс 40 °С в специально предназначенных складских помещениях, в герметично закрытой, без повреждений заводской упаковке. При замерзании средство не теряет своих свойств. В случае замерзания продукта перед употреблением его необходимо предварительно разморозить, выдерживая при температуре 25 - 30 °С не менее 5 часов.

Упаковка:

канистры по 10 л.

® – зарегистрированный товарный знак АО Фирма «Август»

avgust
crop protection

Фунгициды

Бенорад 198
Колосаль 200
Колосаль Про 202
Кредо 204
Кумир 206
Метаксил 208
Ордан 210
Ордан МЦ 212
Раёк 214
Ракурс 216
Спирит 218
Талант 220
Тирада* 222

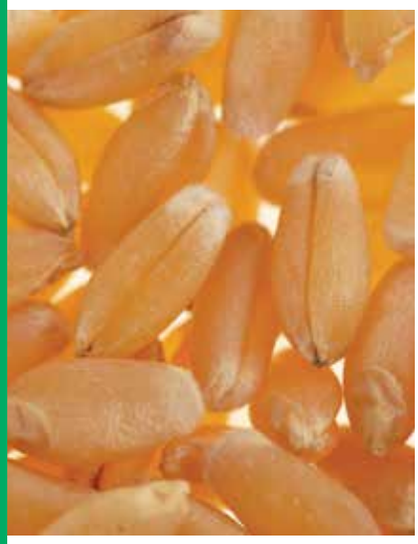

Бенорад®

беномил, 500 г/кг

Классический универсальный фунгицид на основе беномила

Преимущества препарата:

- высокая системная активность
- профилактическое и лечащее действие
- отличная эффективность против мучнистой росы, снежной плесени и корневых гнилей зерновых культур
- возможность использования для протравливания и опрыскивания растений по вегетации
- высокотехнологичная упаковка – водорастворимые пакеты

Назначение:
системный фунгицид для борьбы с комплексом болезней зерновых, сахарной свеклы и др. культур в период вегетации и обработки семян зерновых культур и клубней картофеля.

Действующее вещество:
беномил, 500 г/кг.

Препаративная форма:
смачивающийся порошок.

Характеристика действующего вещества:
беномил относится к классу бензимидазолов.

Механизм действия:
обладает системным лечащим и профилактическим действием. Действующее вещество Бенорада® – беномил – подавляет образование ростовых трубочек при прорастании спор или конидий, а также формирование аппрессориев и рост мицелия путем ингибирования биосинтеза микротубул при делении ядра клетки.

Скорость и период защитного действия:
действующее вещество препарата быстро, в течение 2 - 4 ч после обработки, проникает в растения. Период защитного действия при обработке растений по вегетации – 8 - 10 дней.

Рекомендации по применению:
опрыскивание растений проводят в период вегетации профилактически или при появлении первых признаков заболеваний. На льне* обработку проводят в фазе «ёлочки» культуры. На зерновых, сое*, горохе* и подсолнечнике* разрешены 1 - 2 обработки по вегетации, на сахарной свекле – 2 - 3, на льне*, кукурузе* и рисе* – 1. Семена зерновых культур и клубни картофеля протравливают перед посевом или посадкой.

Совместимость:
совместим с другими средствами защиты растений и регуляторами роста, кроме препаратов, обладающих сильнощелочной или сильнокислой реакцией.

Внимание!
Производить вскрытие герметичной упаковки, в которую помещены водорастворимые пакеты, непосредственно перед закладкой в бак опрыскивателя! Не допускать попадания влаги на водорастворимые пакеты!
Не рекомендуется приготовление рабочего раствора через бак предварительного растворения (бак-смеситель).
Не рекомендуется использовать ВРП для приготовления рабочей жидкости с целью протравливания семян.

Возможность возникновения резистентности:
для предотвращения возникновения устойчивости возбудителей болезней рекомендуется чередовать или комбинировать Бенорад® с фунгицидами из других классов.

Расход рабочей жидкости:
для обработки по вегетации зерновых, сахарной свеклы, сои*, гороха* и льна* – 300 л/га, риса* – 200 - 300, подсолнечника* и кукурузы* – 400 л/га, для протравливания семян зерновых – 10 л/т, клубней картофеля – 20 л/т.

Упаковка:
мешки по 12 кг; пакеты по 3 кг; коробки по 12 кг, содержащие 4 полиэтиленовые упаковки, в каждой упаковке – 6 водорастворимых пакетов по 0,5 кг.

® – зарегистрированный товарный знак АО Фирма «Август»
* – завершается регистрация препарата для применения на данной культуре

Защитный и лечебный системный фунгицид и протравитель посевного и посадочного материала сельскохозяйственных культур

Культура	Заболевание	Норма расхода препарата, кг/т, кг/га
Протравливание семян		
Пшеница яровая	Пыльная и твердая головня, фузариозная корневая гниль, плесневение семян	2 - 3
Пшеница озимая	Пыльная и твердая головня, фузариозная и церкоспореллезная корневые гнили, плесневение семян	2 - 3
Ячмень яровой	Пыльная, каменная и ложная (черная) головня, фузариозная корневая гниль, плесневение семян	2 - 3
Рожь озимая	Снежная плесень, фузариозная корневая гниль, стеблевая головня, плесневение семян	2 - 3
Картофель (семенной)	Ризоктониоз	0,5 - 1
Обработка по вегетации		
Пшеница яровая	Мучнистая роса	0,5 - 0,6
Пшеница озимая	Мучнистая роса	0,5 - 0,6
	Снежная плесень, церкоспореллез, фузариозная корневая гниль, офиоболез	0,3 - 0,6
Рожь озимая	Церкоспореллез, фузариозная корневая гниль, снежная плесень	0,3 - 0,6
Свекла сахарная	Мучнистая роса, церкоспороз, фомоз	0,6 - 0,8
Подсолнечник*	Фомопсис, серая гниль, белая гниль, фомоз	1 - 1,5
Горох*	Антракноз, аскохитоз, мучнистая роса, бактериоз	
Соя*	Антракноз, аскохитоз, мучнистая роса, септориоз, церкоспороз, бактериоз	
Кукуруза*	Прикорневые и стеблевые гнили, фузариоз початков	
Лен масличный*	Пасмо, антракноз, фузариозное побурение	1
Рис*	Пирикуляриоз	2

Колосаль®

тебуконазол, 250 г/л

Здоровый колос – КОЛОСАЛЬ®ный урожай!

Преимущества препарата:

- отличные системные свойства и высокая скорость действия
- широкий спектр действия – подавление наиболее вредоносных болезней зерновых культур
- профилактика и лечение болезней
- длительный период защиты

Назначение:

системный фунгицид защитного и лечащего действия для защиты зерновых культур, рапса, риса и винограда от комплекса болезней.

Действующее вещество:

тебуконазол, 250 г/л.

Препаративная форма:

концентрат эмульсии.

Характеристика действующего вещества:

тебуконазол относится к классу триазолов, обладает системными свойствами.

Механизм действия:

обладает защитным и лечащим действием. Распространяется по ксилеме, подавляет биосинтез эргостерина в мембранах клеток патогенов и нарушает процесс метаболизма.

Скорость воздействия:

проникает в растение через ассимилирующие части в течение 2 - 4 ч после применения. Благодаря высокой активности тебуконазола, уже через несколько часов после применения фунгицида отмечается улучшение фитосанитарного состояния растений.

Период защитного действия:

обеспечивает защиту посевов от инфекции в течение 4 - 5 недель с момента обработки. Обладая отличной дождестойкостью, Колосаль® гарантирует надежную защиту даже в случае выпадения осадков после применения.

Рекомендации по применению:

пшеницу обрабатывают в стадии развития 37 (флаг-лист) и (или) 51 (начало колошения), ячмень – в стадии развития 32 - 49 (два узла - раскрытие последнего листового влагалища). Опрыскивание озимой ржи против ржавчины, ринхоспориоза, оливковой плесени проводят в стадии развития 30 - 37 (начало стеблевания - флаг-лист), против фузариоза колоса – в стадии развития 55 - 65 (колошение - цветение).
Рис опрыскивают в стадии выметывания метелки.
Рапс яровой обрабатывают в период вегетации при появлении первых признаков заболеваний (фазы вытягивание стеблей - начало образования стручков в нижнем ярусе), рапс озимый – осенью в фазе розетки из 6 - 8 листьев и весной в фазы вытягивание стеблей - начало образования стручков в нижнем ярусе.
Опрыскивание виноградников против оидиума проводят в период вегетации в фазах: видимое образование соцветий, позднее цветение, ягода размером с горошину, начало появления твердых зеленых ягод.
Срок ожидания на зерновых культурах – 30 дней, на рисе и рапсе – 40 дней, на винограде – 50 дней.

Совместимость:

Колосаль® совместим с большинством пестицидов, кроме препаратов, обладающих сильнощелочной или сильнокислой реакцией. Однако в каждом конкретном случае смешиваемые препараты следует проверить на совместимость.

Внимание!

При приготовлении рабочего раствора фунгицида во всех случаях нужно добавлять Колосаль® в воду, а не наоборот. Не смешивать препарат с водой в баке-смесителе, а подавать фунгицид в бак опрыскивателя, на 1/2 заполненный водой, в неразбавленном виде.

Расход рабочей жидкости:

на зерновых – 300 л/га, на рапсе – 400, на рисе – 200 - 300, на винограде – до 1000 л/га.

Упаковка:

канистры по 5 и 10 л.

Системный фунгицид профилактического и лечащего действия для борьбы с болезнями зерновых культур, риса, рапса и винограда

Культура	Заболевание	Норма расхода препарата, л/га
Пшеница яровая и озимая	Бурая, стеблевая, желтая ржавчина	0,5
Пшеница яровая	Септориоз, мучнистая роса	0,75 - 1
Пшеница озимая	Мучнистая роса	0,75 - 1
	Септориоз, пиренофороз	1
Ячмень яровой	Карликовая, стеблевая ржавчина, мучнистая роса, ринхоспориоз, полосатая и темно-бурая пятнистости	0,75 - 1
	Сетчатая пятнистость	1
Ячмень озимый	Карликовая ржавчина, ринхоспориоз, темно-бурая пятнистость, мучнистая роса	0,75 - 1
	Полосатая и сетчатая пятнистости	1
Рожь озимая	Бурая, стеблевая ржавчина	0,5 - 0,75
	Ринхоспориоз, оливковая плесень	0,75 - 1
	Фузариоз колоса	1
Рапс яровой и озимый	Альтернариоз, фомоз	1
Рис	Пирикуляриоз	0,75
Виноград	Оидиум	0,4

® – зарегистрированный товарный знак АО Фирма «Август»

expectrum
инновационные продукты

Колосаль® Про

пропиконазол, 300 г/л + тебуконазол, 200 г/л

Здоровый колос – КОЛОСАЛЬ®ный урожай!

Преимущества препарата:

- широкий спектр подавляемых патогенов
- высокая проникающая способность
- быстрота фунгицидного действия
- отличные системные свойства
- длительный период защиты

Назначение:

комбинированный системный фунгицид для защиты посевов зерновых культур, сахарной свеклы, винограда, рапса, сои, гороха и др. культур от основных болезней.

Действующие вещества:

пропиконазол, 300 г/л и тебуконазол, 200 г/л.

Препаративная форма:

концентрат микроэмульсии. Специально подобранная для данной препаративной формы система вспомогательных веществ (сурфактантов и адъюванта) обеспечивает получение рабочего раствора фунгицида с размером частиц менее 200 нанометров, что приводит к более высокой, по сравнению с концентратами эмульсии, проницаемости действующих веществ в растения и, как следствие, к более высокой фунгицидной активности Колосаля® Про.

Характеристика действующих веществ:

пропиконазол и тебуконазол относятся к химическому классу триазолов, но отличаются по спектру подавляемых патогенов, взаимно дополняя друг друга.

Механизм действия:

тебуконазол и пропиконазол являются ингибиторами процесса биосинтеза эргостерола в мембранах клеток фитопатогенов. В результате происходит разрушение стенок клеток возбудителей, рост мицелия прекращается, затем он погибает. Действующие вещества передвигаются акропетально по ксилеме (снизу вверх по стеблю к колосу и от основания листа к его верхушке), быстро абсорбируются вегетативными частями растений.

Тебуконазол обладает профилактическим и лечащим системным действием, высокоэффективен против видов ржавчины, альтернариоза и фузариоза.
Пропиконазол оказывает профилактическое, сильное лечащее и истребляющее системное действие, подавляет спорообразование у патогенов, за счет газовой фазы снижает развитие мучнисторосяных грибов. Проявляет также росторегулирующее действие, что обеспечивает лучшее усвоение растениями углекислого газа и, соответственно, повышает интенсивность фотосинтеза.

Скорость воздействия:

фунгицид проникает в растение через листья и стебли в течение 2 - 4 ч после обработки, быстро и равномерно распределяется по тканям растения, препятствует проникновению и распространению возбудителей болезней и останавливает уже произошедшее заражение.

Период защитного действия:

фунгицид защищает культурные растения от инфекции на протяжении периода до 4 - 5 недель. Благодаря высокой проникающей способности Колосаль® Про устойчив к дождю.

Рекомендации по применению:

для достижения максимального эффекта от обработки Колосалем® Про рекомендуется проводить опрыскивание на ранней стадии развития болезней, при появлении их первых признаков.
За сезон на зерновых культурах, сахарной свекле, рапсе озимом, сое, горохе, нуте*, подсолнечнике*, люцерне* и люпине* разрешено проводить 1 - 2 опрыскивания, на рапсе яровом и овсе* – 1, на виноградниках – до 4 (фазы: до цветения, после цветения, ягода размером с крупинку, ягода размером с горошину).
На яровом рапсе обработку проводят при появлении первых признаков болезней в фазы вытягивание стеблей - начало образования стручков в нижнем ярусе, на озимом рапсе осенью – в фазе 6 - 8 листьев, весной – в фазы вытягивание стеблей - начало образования стручков в нижнем ярусе.

Совместимость:

Колосаль® Про хорошо смешивается со всеми инсектицидами производства компании «Август» (Борей®, Борей® Нео,

Двухкомпонентный системный фунгицид с длительным периодом защиты зерновых культур, сахарной свеклы, винограда, рапса, сои, гороха и др. культур от комплекса болезней

Культура	Заболевание	Норма расхода препарата, л/га	Кратность обработки
Пшеница яровая и озимая	Бурая ржавчина, стеблевая ржавчина, желтая ржавчина, мучнистая роса, септориоз, пиренофороз	0,3 - 0,4	1 - 2
Ячмень яровой и озимый	Карликовая ржавчина, мучнистая роса, ринхоспориоз, сетчатая и темно-бурая пятнистости	0,3 - 0,4	1 - 2
Свекла сахарная	Церкоспороз, мучнистая роса, фомоз	0,4 - 0,6	1 - 2
Виноград	Оидиум	0,2 - 0,3	3 - 4
Рапс яровой и озимый	Альтернариоз, мучнистая роса, фомоз	0,5 - 0,6	1 (яровой) 1 - 2 (озимый)
Соя	Альтернариоз, аскохитоз, антракноз, септориоз, церкоспороз	0,4 - 0,6	1 - 2
Горох	Аскохитоз, мучнистая роса, антракноз, ржавчина		
Нут*	Аскохитоз	0,4 - 0,6	1 - 2
Овес*	Красно-бурая пятнистость	0,3 - 0,4	1
Подсолнечник*	Фомопсис, ржавчина, альтернариоз, фомоз, белая и серая гниль	0,4 - 0,6	2
Люцерна*, люпин*	Аскохитоз, антракноз, бурая пятнистость		

Брейк®, Танрек®, Шарпей® и др.), а также с гербицидами, например, на зерновых культурах с Бомбой®, Деметрой®, Магнумом®, Мортирой® и др.
Фунгицид нельзя смешивать с препаратами, обладающими сильнощелочной или сильнокислой реакцией. Перед применением необходимо проверить баковую смесь на совместимость и фитотоксичность по отношению к обрабатываемой культуре.

Расход рабочей жидкости:

на зерновых, сахарной свекле – 300 л/га, на нуте*, люцерне* и люпине* – 200 - 300, на рапсе, сое, подсолнечнике* и горохе* – 200 - 400, на виноградниках – 800 - 1000 л/га.

Упаковка:

канистры по 5 и 10 л.

® – зарегистрированный товарный знак АО Фирма «Август»
* – завершается регистрация препарата для применения на данной культуре

Кредо®

карбендазим, 500 г/л

Проверенный помощник в борьбе с болезнями

Преимущества препарата:

- отличная эффективность против корневых гнилей и снежной плесени зерновых культур
- высокая системная активность, обеспечивающая надежную защиту всех частей растения
- двойное действие – защитное и лечащее
- возможность использования для протравливания семян и опрыскивания растений по вегетации
- предотвращение полегания зерновых культур
- удобная в применении жидкая препаративная форма

Назначение:

системный фунгицид и протравитель семян профилактического и лечащего действия для защиты зерновых культур, сахарной свеклы и сои* от комплекса болезней.

Действующее вещество:

карбендазим, 500 г/л.

Препаративная форма:

суспензионный концентрат.

Характеристика действующего вещества:

карбендазим – фунгицид из класса бензимидазолов, обладающий защитным и лечащим действием.

Механизм действия:

препарат системного действия. Сорбируется корневой системой растений, передвигается акропетально. Нарушает процесс деления клеточного ядра патогена.

Скорость воздействия:

на семенную инфекцию Кредо® начинает действовать через 2 - 4 часа после протравливания семян. При обработке в период вегетации препарат проникает в растение в течение 2 - 4 часов с момента опрыскивания.

Период защитного действия:

при протравливании семян эффективность Кредо® против корневых (прикорневых) гнилей и листостебельной инфекции сохраняется на начальных этапах роста и развития растений (с момента прорастания семян до фазы начала выхода в трубку). При обработке семян также подавляются болезни колоса, развивающиеся на более поздних этапах роста растений (головневые). При опрыскивании вегетирующих растений защитное действие препарата длится до трех недель с момента обработки.

Рекомендации по применению:

семена зерновых культур протравливают перед посевом или заблаговременно. Опрыскивание посевов зерновых культур и сахарной свеклы проводят в период вегетации профилактически или при появлении первых признаков болезней. На зерновых разрешены 1 - 2 обработки по вегетации, на сахарной свекле – 3. Срок ожидания на зерновых культурах – 40 дней, на сахарной свекле – 30 дней, при протравливании – не регламентируется.

Возможность возникновения резистентности:

при соблюдении рекомендуемых норм расхода и технологии использования препарата возникновение резистентности у патогенных организмов маловероятно.
Для предупреждения появления устойчивых форм возбудителей болезней следует чередовать применение Кредо® с фунгицидами из других химических групп.

Совместимость:

Кредо® совместим с другими пестицидами, кроме препаратов, обладающих сильнокислой или сильнощелочной реакцией.

Расход рабочей жидкости:

для обработки семян сои* – 5 - 6 л/т, остальных культур – до 10 л/т, для опрыскивания по вегетации – 300 л/га.

Упаковка:

канистры по 5 и 10 л.

® – зарегистрированный товарный знак АО Фирма «Август»

* – завершается регистрация препарата для применения на данной культуре

Универсальный экономичный протравитель и фунгицид

Культура	Заболевание	Норма расхода препарата, л/т, л/га
Протравливание семян		
Пшеница яровая, озимая	Твердая головня, пыльная головня, корневые гнили (преимущественно фузариозной этиологии), плесневение семян, мучнистая роса, снежная плесень, септориоз	1 - 1,5
Ячмень яровой, озимый	Твердая (каменная) головня, пыльная головня, ложная пыльная головня, корневые гнили (преимущественно фузариозной этиологии), плесневение семян, мучнистая роса	1 - 1,5
Рожь озимая	Фузариозная корневая гниль, снежная плесень, стеблевая головня, плесневение семян	1 - 1,5
Соя*	Аскохитоз, фузариозы (фузариозная корневая гниль и фузариозное увядание), антракноз, плесневение семян	1,5
Обработка по вегетации		
Пшеница яровая, озимая	Корневые гнили (преимущественно фузариозной этиологии), церкоспореллез, снежная плесень, предотвращение полегания	0,3 - 0,6
	Фузариоз колоса	0,6
	Мучнистая роса, септориоз	0,5 - 0,6
Ячмень яровой, озимый	Корневые гнили (преимущественно фузариозной этиологии)	0,3 - 0,6
	Мучнистая роса	0,5 - 0,6
Рожь озимая	Снежная плесень, фузариозная корневая гниль	0,3 - 0,6
	Мучнистая роса	0,5 - 0,6
Свекла сахарная	Церкоспороз, мучнистая роса	0,6 - 0,8

Кумир®

сульфат меди трехосновный, 345 г/л

Контактный медьсодержащий фунгицид

Преимущества препарата:

- высокая эффективность против основных заболеваний картофеля, томатов, плодовых культур и винограда
- необходимый элемент интегрированных систем защиты культур, дополняющий системные фунгициды
- возможность использования в современных антирезистентных программах
- удобная в применении жидкая препаративная форма

Назначение:
контактный фунгицид профилактического действия для защиты картофеля, томата, яблони, груши и винограда.

Действующее вещество:
сульфат меди трехосновный, 345 г/л.

Препаративная форма:
суспензионный концентрат.

Характеристика действующего вещества:
сульфат меди трехосновный относится к химическому классу препаратов связанной меди и обладает контактным действием.

Механизм действия:
препарат проявляет защитное действие, предотвращает прорастание спор патогенов.
Для получения максимального эффекта от обработки необходимо проводить ее до начала заражения растений.

Скорость воздействия:
Кумир® начинает действовать сразу же после применения.

Период защитного действия:
7 - 14 дней в зависимости от погодных условий и инфекционной нагрузки. По истечении этого срока необходимо проводить повторную обработку.

Рекомендации по применению:
опрыскивание растений проводят в период вегетации. На картофеле и томатах открытого грунта – первая обработка профилактическая, на яблоне и груше – в фазе «зеленого конуса», на винограде – перед цветением. Последующие обработки осуществляют с интервалом 7 - 10 дней. Срок ожидания на картофеле – 30 дней, на томате и винограде – 20, на яблоне и груше – 15 дней. На винограде разрешено проводить до 4 обработок, на остальных культурах – 3.

Фитотоксичность:
при соблюдении рекомендаций по применению препарат не фитотоксичен. В годы с высокой влажностью может вызывать повреждения (образование «сетки» на плодах и ожоги листьев) некоторых чувствительных к меди сортов яблони.

Возможность возникновения резистентности:
случаев возникновения резистентности к препарату не выявлено.

Совместимость:
Кумир® совместим с другими пестицидами, кроме препаратов, обладающих сильнокислой или сильнощелочной реакцией.
В каждом конкретном случае необходимо проверить смешиваемые компоненты на совместимость и фитотоксичность по отношению к обрабатываемой культуре.

Расход рабочей жидкости:
на картофеле – до 400 л/га, на томатах открытого грунта – 400 - 600, на плодовых и винограде – до 1000 л/га.

Упаковка:
канистры по 10 л.

® – зарегистрированный товарный знак АО Фирма «Август»

Медьсодержащий фунгицид для использования в интегрированных системах защиты картофеля, томатов, плодовых культур и винограда от болезней

Культура	Заболевание	Норма расхода препарата, л/га	Способ и сроки обработки
Картофель, томат открытого грунта	Фитофтороз, альтернариоз	5	Опрыскивание в период вегетации: первое – профилактическое, последующие – с интервалом 7 - 10 дней
Яблоня, груша	Парша, монилиоз	5	Опрыскивание в период вегетации: первое – в фазе «зеленый конус», последующие – с интервалом 7 - 10 дней
Виноград	Милдью	5 - 6	Опрыскивание в период вегетации: первое – профилактическое (перед цветением), последующие – с интервалом 7 - 10 дней

Метаксил®

манкоцеб, 640 г/кг + металаксил, 80 г/кг

Надежный фунгицид против пероноспоровых грибов

Преимущества препарата:

- двойное действие – контактное и системное
- защита от заражения патогенами снаружи и изнутри
- длительный профилактический и лечащий эффект

Назначение:

комбинированный фунгицид контактного и системного действия для защиты сельскохозяйственных культур от комплекса болезней.

Действующие вещества:

манкоцеб, 640 г/кг и металаксил, 80 г/кг.

Препаративная форма:

смачивающийся порошок.

Характеристика действующих веществ:

металаксил относится к фениламидам, классу ацилаланинов и обладает системным действием.
Манкоцеб принадлежит к классу дитиокарбаматов и проявляет контактную активность.

Механизм действия:

Метаксил® обладает профилактическим, лечащим и искореняющим контактно-системным действием.

Скорость воздействия:

металаксил – в течение 0,5 - 1 ч после обработки проникает в растение через листья и стебли, перемещается акропетально, способно вылечить растение в случае ранней инфекции и защищает его в дальнейшем.
Манкоцеб – усиливает эффект созданием защитного слоя на поверхности листа.

Период защитного действия:

Метаксил® обеспечивает защиту культуры от пероноспоровых грибов в течение 10 - 14 дней с момента обработки в зависимости от инфекционного фона и погодных условий.

Рекомендации по применению:

Метаксил® используют для опрыскивания растений в период вегетации. Первая обработка – профилактическая, последующие – с интервалом 10 - 14 дней. Опрыскивать нужно молодые, активно растущие растения, так как по ним препарат передвигается быстрее.
Максимальная кратность обработок – 3.
Срок ожидания на огурцах и томатах открытого грунта – 10 дней, на винограде, картофеле и луке – 20 дней.

Возможность возникновения резистентности:

Метаксил® является комбинированным препаратом, состоящим из металаксила и манкоцеба, которые обладают разными механизмами действия, что существенно снижает риск возникновения резистентности. Во избежание развития устойчивости патогенов целесообразно чередовать применение Метаксила® с обработками фунгицидами из других химических классов, например, ацетамидов (Ордан®).

Совместимость:

Метаксил® совместим в баковых смесях с пестицидами, имеющими нейтральную или кислую реакцию. Перед применением необходимо проверить смесь на совместимость и фитотоксичность по отношению к обрабатываемой культуре.

Внимание!

Производить вскрытие герметичной упаковки, в которую помещены водорастворимые пакеты, непосредственно перед закладкой в бак опрыскивателя! Не допускать попадания влаги на водорастворимые пакеты!
Не рекомендуется приготовление рабочего раствора через бак предварительного растворения (бак-смеситель).

Расход рабочей жидкости:

на картофеле – 400 л/га, огурцах открытого грунта – 400 - 600, томатах открытого грунта – 300 - 500, виноградниках – 800 - 1000, луке – 600 - 800 л/га.

Упаковка:

мешки по 12 кг; пакеты по 2 кг; коробки по 1 кг.

® – зарегистрированный товарный знак АО Фирма «Август»

Двухкомпонентный фунгицид для борьбы с болезнями картофеля, томатов, огурцов, винограда и лука

Культура	Заболевание	Норма расхода препарата, кг/га
Картофель	Фитофтороз, альтернариоз	2 - 2,5
Огурцы открытого грунта	Пероноспороз	2,5
Томаты открытого грунта	Фитофтороз, альтернариоз	2,5
Виноград	Милдью	2,5
Лук	Пероноспороз	2,5

Ордан®

хлорокись меди, 689 г/кг + цимоксанил, 42 г/кг

Успех в антирезистентных стратегиях защиты от болезней

Преимущества препарата:

- высокая эффективность в борьбе с пероноспоровыми грибами
- двойная фунгицидная активность – контактная и локально-системная
- использование в антирезистентных программах

Назначение:

комбинированный фунгицид контактного и локально-системного действия для борьбы с болезнями, вызываемыми пероноспоровыми грибами, включая популяции, устойчивые к фунгицидам из класса фениламидов.

Действующие вещества:

хлорокись меди, 689 г/кг и цимоксанил, 42 г/кг.

Препаративная форма:

смачивающийся порошок.

Характеристика действующих веществ:

хлорокись меди относится к классу препаратов связанной меди и обладает продолжительным контактным действием, цимоксанил принадлежит к классу алкилпроизводных мочевины и проявляет локально-системную активность.

Механизм действия:

благодаря содержанию двух активных ингредиентов Ордан® обладает профилактическим, лечащим и искореняющим действием. Хлорокись меди (контактный компонент) угнетает ферменты и жизненно важные компоненты клеток фитопатогенных грибов. Цимоксанил (локально-системный компонент) проникает в листья в течение одного часа и ингибирует биосинтез РНК в клетках патогенов.

Скорость воздействия:

цимоксанил быстро абсорбируется и глубоко проникает в листья растений, хлорокись меди остается на листовой поверхности.

Период защитного действия:

составляет в среднем 7 - 14 дней в зависимости от степени поражения. Профилактическое действие длится 7 - 14 дней, лечащее – 2 - 4 дня после инфицирования.

Рекомендации по применению:

Ордан® наиболее эффективен, когда применяется для профилактики или на ранних стадиях заболевания, когда симптомы болезни еще не проявились на растениях. Первую обработку посадок картофеля проводят с профилактической целью (до смыкания ботвы в рядках) или не позднее 2 дней после инфицирования, последующие обработки – с интервалом 7 - 14 дней. Огурцы и томаты опрыскивают первый раз с профилактической целью в стадии 4 - 6 настоящих листьев или не позднее 2 дней после заражения, второй и третий – с интервалом 7 - 10 дней. Опрыскивание винограда и лука проводят в период вегетации, первая обработка – профилактическая, последующие – с интервалом 7 - 14 дней (на винограде) или 7 - 10 дней (на луке).
Максимальная кратность обработок – 3.
Сроки ожидания: на картофеле, луке и винограде – 20 дней, на огурцах и томатах открытого грунта – 5, защищенного грунта – 3 дня.

Особенности препарата:

Ордан® принадлежит к числу наиболее эффективных препаратов против возбудителей болезней, выработавших устойчивость к фунгицидам на основе фениламидов. Он способствует сохранению чувствительности патогенов к фениламидам, не вызывает перекрестной устойчивости к другим препаратам и поэтому с успехом используется в антирезистентных программах. Ордан® обеспечивает более продолжительные интервалы между опрыскиваниями по сравнению с обычно применяемыми контактными фунгицидами.

Возможность возникновения резистентности:

поскольку Ордан® является комбинированным препаратом контактного и локально-системного действия, вероятность развития резистентности у возбудителей болезней к препарату крайне мала.

Совместимость:

Ордан® можно применять в баковых смесях со всеми

Двухкомпонентный фунгицид локально-системного действия для защиты картофеля, томатов, огурцов, винограда и лука от комплекса болезней

Культура	Заболевание	Норма расхода препарата, кг/га
Картофель	Фитофтороз, альтернариоз	2 - 2,5
Огурцы открытого и защищенного грунта	Пероноспороз	2,5 - 3
Томаты открытого и защищенного грунта	Фитофтороз, альтернариоз	2,5 - 3
Виноград	Милдью	2,5 - 3
Лук	Пероноспороз	2

пестицидами, кроме препаратов, обладающих сильнокислой или сильнощелочной реакцией. Перед применением необходимо проверить смесь на совместимость и стабильность.

Внимание!
Производить вскрытие герметичной упаковки, в которую помещены водорастворимые пакеты, непосредственно перед закладкой в бак опрыскивателя! Не допускать попадания влаги на водорастворимые пакеты!
Не рекомендуется приготовление рабочего раствора через бак предварительного растворения (бак-смеситель).

Расход рабочей жидкости:
на картофеле – 400 л/га, на огурцах и томатах открытого грунта – 600, на луке – 400 - 600 л/га, в защищенном грунте – 10 л/100 м^2, на виноградниках – 1000 л/га.

Упаковка:
мешки по 15 кг; пакеты по 3 кг; коробки по 1 кг; коробки по 12 кг, содержащие 4 полиэтиленовые упаковки, в каждой упаковке – 6 водорастворимых пакетов по 0,5 кг.

® – зарегистрированный товарный знак АО Фирма «Август»

Ордан® МЦ

манкоцеб, 640 г/кг + цимоксанил, 80 г/кг

Важный элемент антирезистентных стратегий

Преимущества препарата:

- высокая эффективность против основных заболеваний картофеля, овощных культур и винограда
- необходимое дополнение к системным фунгицидам
- возможность использования в антирезистентных программах

Назначение:
фунгицид контактного и локально-системного действия для защиты картофеля, овощных культур и винограда от комплекса основных болезней.

Действующие вещества:
манкоцеб, 640 г/кг и цимоксанил, 80 г/кг.

Препаративная форма:
смачивающийся порошок.

Характеристика действующих веществ:
действующие вещества фунгицида относятся к разным химическим классам и обладают разными механизмами действия. Манкоцеб принадлежит к производным дитиокарбаминовой кислоты и проявляет контактное действие, цимоксанил – к алкилпроизводным мочевины и обладает локально-системной активностью.

Механизм действия:
цимоксанил ингибирует биосинтез РНК в клетках патогенов. Манкоцеб (контактный компонент) нарушает различные биохимические процессы в клетках грибов, тормозит созревание спор и предотвращает распространение инфекции.

Скорость воздействия:
цимоксанил быстро абсорбируется и глубоко проникает в листья растений (примерно в течение 2 часов), манкоцеб остается на листовой поверхности, создавая на ней защитный слой.

Период защитного действия:
обеспечивает защиту культуры в течение 10 - 14 дней с момента обработки в зависимости от инфекционного фона и погодных условий. Препарат обеспечивает более продолжительные интервалы между опрыскиваниями по сравнению с обычно применяемыми контактными фунгицидами.

Рекомендации по применению:
обработка растений препаратом наиболее эффективна, когда проводится профилактически или на ранних стадиях заболевания, когда симптомы болезни еще не проявились. Опрыскивать нужно молодые, активно растущие растения, так как по ним препарат передвигается быстрее. Поэтому первое опрыскивание Орданом® МЦ проводят профилактически, последующие – с интервалом 10 - 14 дней.

Возможность возникновения резистентности:
Ордан® МЦ является комбинированным препаратом, в состав которого входят действующие вещества, обладающие различным механизмом действия. Поэтому вероятность развития резистентности у возбудителей болезней отсутствует.

Совместимость:
совместим с большинством применяемых пестицидов с нейтральной или кислой реакцией, однако в каждом конкретном случае препараты следует проверять на совместимость и фитотоксичность по отношению к обрабатываемой культуре. Не рекомендуется смешивать Ордан® МЦ с препаратами, имеющими щелочную реакцию.

Расход рабочей жидкости:
на картофеле – до 400 л/га, на томатах открытого грунта – 500, на луке и огурцах – 600, на винограде – до 1000 л/га.

Упаковка:
пакеты по 2 кг.

® – зарегистрированный товарный знак АО Фирма «Август»

Фунгицид контактного и локально-системного действия для защиты картофеля, овощных культур и винограда от комплекса основных болезней

Культура	Заболевание	Норма расхода препарата, кг/га
Картофель, томаты открытого грунта	Фитофтороз, альтернариоз	2 - 2,5
Огурцы открытого грунта	Пероноспороз	2 - 2,5
Виноград	Милдью	2 - 2,5
Лук	Пероноспороз	2

Раёк®

дифеноконазол, 250 г/л

Сделай из сада маленький рай!

Преимущества препарата:

- высокая системная активность, быстрое проникновение в ткани растений
- надежная защита листьев и плодов яблони и груши, листьев свеклы
- способность сдерживать спорообразование патогенов и ослаблять вторичное заражение в том случае, если оптимальные сроки опрыскивания были упущены и симптомы болезней уже появились
- достаточно длительное профилактическое и лечащее действие
- низкие нормы расхода

Назначение:

системный фунгицид для борьбы с паршой и мучнистой росой на яблоне и груше, с церкоспорозом и мучнистой росой на посевах сахарной свеклы, альтернариозом на посадках картофеля и томатов.

Действующее вещество:

дифеноконазол, 250 г/л.

Препаративная форма:

концентрат эмульсии.

Характеристика действующего вещества:

дифеноконазол относится к химическому классу триазолов, обладает системными свойствами.

Механизм действия:

дифеноконазол нарушает биосинтез стеринов в клетках грибов. В результате ингибируются процессы удлинения ростовых трубок, дифференциации клеток и роста мицелия.

Скорость воздействия:

проникает в растение в течение 2 ч после обработки.

Период защитного действия:

если Раёк® используется для профилактических обработок, то в условиях умеренного развития болезней период защитного действия составляет 7 - 15 дней, а при эпифитотийном развитии – 7 дней.
Лечащий эффект гарантируется, если опрыскивание будет проведено в течение 4 суток с момента начала заражения.

Рекомендации по применению:

Раёк® используют путем опрыскивания культур в период вегетации. На плодовых культурах разрешено проводить до четырех обработок за сезон, на сахарной и кормовой свекле, картофеле и томатах – до двух. Срок ожидания: на яблоне, груше, сахарной и кормовой свекле – 20 дней, на картофеле и томатах – 28 дней.

Раёк® на яблоне и груше:

- защищает не только листья, но и плоды
- повышает урожайность и обеспечивает высокое качество продукции
- в отличие от других фунгицидов, не вызывает образования «сетки» на плодах

Схема профилактических обработок:
опрыскивания проводят, начиная с фазы розового бутона яблони или груши. До фазы диаметр плодов 10 мм интервал между обработками составляет 7 - 10 дней, в последующие фазы развития – 10 - 14 дней. Проводят блок опрыскиваний препаратом Раёк® или чередуют его с фунгицидами других химических классов.
Схема обработок по сигналам службы прогноза:
опрыскивание необходимо провести не позднее, чем через 4 суток после начала заражения. Обработки фунгицидом Раёк® проводят блоком, возможно чередование с препаратами других химических классов.
В случае необходимости после проведения блока опрыскиваний фунгицидом Раёк® можно продолжить обработки препаратами других химических классов (через 8 дней после последней обработки фунгицидом Раёк®).
Схема обработок при эпифитотии болезни (а также для защиты восприимчивых к парше сортов яблони и груши):
проводят блок опрыскиваний фунгицидом Раёк® (0,2 л/га) в смеси с контактным фунгицидом (в норме

Системный фунгицид для защиты яблони, груши, сахарной и кормовой свеклы, картофеля и томатов от комплекса болезней

Культура	Норма расхода препарата, л/га	Заболевание	Способ и сроки обработки
Яблоня, груша	0,15 - 0,2	Парша, мучнистая роса	Опрыскивание в период вегетации в фазах: «зеленый конус», «розовый бутон», последующие – после цветения с интервалом 10 - 15 дней
Свекла сахарная и кормовая	0,3 - 0,4	Церкоспороз, мучнистая роса, альтернариоз	Опрыскивание в период вегетации
Картофель	0,3 - 0,4	Альтернариоз	Опрыскивание в период вегетации: первое – профилактическое, последующие – через 10 - 15 дней
Томаты открытого грунта	0,3 - 0,4	Альтернариоз	Опрыскивание в период вегетации: первое – профилактическое, последующие – через 10 - 15 дней

расхода, составляющей 75 % от обычной). Интервал между обработками – 7 дней. В конце вегетации, после проведения блока обработок фунгицидом Раёк®, при необходимости проводят опрыскивания контактными фунгицидами.

Раёк® на сахарной свекле:

- обладает высокой биологической эффективностью против церкоспороза и других болезней свеклы, хорошо переносится растениями
- действует продолжительно
- повышает урожайность и увеличивает содержание сахара в корнеплодах

Схема обработок:
опрыскивание проводят при появлении первых симптомов болезней. Это обеспечивает максимальную эффективность препарата и сдерживает распространение заболевания. В случае сильной зараженности посевов повторное опрыскивание рекомендуется проводить через 10 - 15 дней после первого.

Возможность возникновения резистентности:

случаев возникновения резистентности к фунгициду не выявлено, но во избежание ее развития целесообразно чередовать применение препарата с обработками фунгицидами других химических классов.

Совместимость:

фунгицид совместим в баковых смесях с большинством применяемых пестицидов, однако в каждом конкретном случае смешиваемые препараты следует проверить на совместимость.

Расход рабочей жидкости:

на яблоне и груше – в среднем от 800 до 1000 л/га (поскольку для обработок могут быть использованы опрыскиватели различных типов, объем рабочего раствора может меняться в зависимости от размера деревьев и типа опрыскивающей техники от 50 до 2000 л/га), на свекле – 300, на картофеле – 400, на томатах – 400 - 600 л/га.

Упаковка:

флаконы по 1 л.

® – зарегистрированный товарный знак АО Фирма «Август»

expectrum
инновационные продукты

Ракурс®

эпоксиконазол, 240 г/л + ципроконазол, 160 г/л

Профессиональный взгляд на борьбу с болезнями растений

Преимущества препарата:

- максимальные скорость и период защитного действия против основных заболеваний зерновых культур и сои
- защита растений в течение длительного периода (до 4 недель)
- исключительная эффективность против основных болезней пшеницы (виды ржавчины, септориоз) и ячменя (сетчатая пятнистость, карликовая ржавчина)
- устойчивость к дождю благодаря высокой скорости проникновения в растение
- уникальная комбинация двух триазолов с различной растворимостью и, соответственно, с разной динамикой проникновения и распределения в растении, что обуславливает как быстрое и сильное профилактическое и лечащее действие, так и пролонгированный защитный период
- возможность авиационного применения

Назначение:

двухкомпонентный системный фунгицид профилактического и лечащего действия для защиты зерновых культур и сои от комплекса болезней.

Действующие вещества:

эпоксиконазол, 240 г/л и ципроконазол, 160 г/л.

Препаративная форма:

суспензионный концентрат.
Содержит специфические полимеры, обеспечивающие дополнительное прилипание капли к поверхности листа и быстрое проникновение препарата.

Характеристика действующих веществ:

эпоксиконазол – системный фунгицид широкого спектра действия из класса триазолов, обладающий профилактическим, искореняющим и длительным остаточным действием. После обработки активно поглощается листьями и перемещается по растению, сохраняясь в нем в течение длительного времени. Активен и при холодной и влажной погоде. Отличается высокой эффективностью против возбудителей мучнистой росы, ржавчины, пятнистостей листьев и колоса зерновых культур.
Ципроконазол – фунгицид из класса триазолов с защитным, лечащим и эрадикативным (сдерживающим) действием. Обладает относительно высокой растворимостью в воде и сильными системными свойствами. После обработки легко проникает в ткани растения и перераспределяется в пределах листа в течение одних суток.
Следует помнить, что фунгициды из класса триазолов в большинстве случаев не перемещаются из одной части растения в другую. Кроме того, они не перемещаются вниз растения по флоэме. Поэтому следует особенно внимательно следить за качеством обработки и ее равномерностью.
Исключительно быстрое проникновение уменьшает риск смыва препарата во время дождей и сводит к минимуму необходимость повторной обработки.
При повышенной влажности (более 90 %), оптимальной для развития заболеваний, ципроконазол высокоэффективен независимо от температуры. Действует против грибов из классов Аскомицеты (мучнистая роса, различные пятнистости), Базидиомицеты (различные виды ржавчины) и частично против низших грибов. Особенно эффективен против ржавчин зерновых культур.

Механизм действия:

действующие вещества препарата обладают системным действием.
Эпоксиконазол ингибирует синтез эргостерола и нарушает образование клеточных мембран мицелия грибов. Подавляет образование апрессориев и развитие гиф гриба на листе (профилактическое действие). После произошедшего заражения тормозит рост очагов поражения грибами на листьях и внутри них, а также предотвращает образование спор (искореняющее действие).
Ципроконазол также является ингибитором биосинтеза стеринов в клетках грибов. В отличие от других ингибиторов биосинтеза стеринов, это действующее вещество имеет более широкий спектр действия, обусловленный физико-химическими свойствами, поглощением и перемещением в растениях.

Новый двухкомпонентный системный фунгицид для защиты зерновых культур и сои от широкого комплекса болезней

Культура	Заболевание	Норма расхода препарата, л/га	Способ и сроки обработки
Пшеница озимая и яровая	Мучнистая роса, бурая ржавчина, стеблевая ржавчина, желтая ржавчина, пиренофороз, септориоз листьев и колоса, темно-бурая пятнистость	0,2 - 0,3	Опрыскивание в фазы конец кущения - начало выхода в трубку
	Мучнистая роса, бурая ржавчина, стеблевая ржавчина, желтая ржавчина, пиренофороз, септориоз листьев и колоса, темно-бурая пятнистость, фузариоз колоса	0,3 - 0,4 0,3 - 0,4 (А)	Опрыскивание в фазы: появление флагового листа - начало колошения; против фузариоза колоса: конец колошения - начало цветения
Ячмень озимый и яровой	Мучнистая роса, карликовая ржавчина, стеблевая ржавчина, сетчатая пятнистость, темно-бурая пятнистость, ринхоспориоз	0,2 - 0,3	Опрыскивание в фазы конец кущения - начало выхода в трубку
		0,3 - 0,4 0,3 - 0,4 (А)	Опрыскивание в фазы появление флагового листа - выдвижение колоса
Рожь озимая	Мучнистая роса, бурая ржавчина, стеблевая ржавчина, ринхоспориоз	0,3 - 0,4 0,3 - 0,4 (А)	Опрыскивание в период вегетации
Соя	Антракноз, альтернариоз, аскохитоз, септориоз, церкоспороз	0,2	Опрыскивание в период вегетации

Скорость воздействия:
препарат проникает в растение в течение 2 ч после проведения обработки.

Период защитного действия:
до 4 недель с момента обработки.

Рекомендации по применению:
опрыскивание растений следует проводить в период вегетации профилактически или при появлении первых симптомов заболеваний. На всех культурах разрешена двукратная обработка.
Срок ожидания на всех культурах – 37 дней, на сое – 56 дней.

Совместимость:
препарат совместим с другими средствами защиты растений, кроме препаратов, обладающих сильнощелочной или сильнокислой реакцией. Перед применением необходимо проверить смесь на совместимость и фитотоксичность по отношению к обрабатываемой культуре.

Расход рабочей жидкости:
при наземном опрыскивании – 200 л/га, при авиационном – 50 л/га.

Упаковка:
канистры по 5 л.

® – зарегистрированный товарный знак АО Фирма «Август»

expectrum
инновационные продукты

Спирит®

азоксистробин, 240 г/л + эпоксиконазол, 160 г/л

Урожай от всей души!

Преимущества препарата:

- возможность максимально полной реализации потенциала сорта или гибрида
- исключительная эффективность в отношении листостебельных инфекций и заболеваний колоса зерновых культур, болезней многих других культур
- наличие физиологической активности, способствующей продлению вегетации, увеличению урожайности и повышению устойчивости растений к стрессу
- защита растений от повторного заражения возбудителями аэрогенной инфекции в течение периода до 4 недель
- пролонгированное профилактическое действие за счет аддитивности действия активных ингредиентов
- уникальная комбинация двух действующих веществ из различных химических классов с различными механизмами действия

Назначение:

двухкомпонентный системный фунгицид широкого спектра действия для защиты зерновых и др. культур от комплекса болезней.

Действующие вещества:

азоксистробин, 240 г/л и эпоксиконазол, 160 г/л.

Препаративная форма:

суспензионный концентрат.
Содержит специфические полимеры, обеспечивающие дополнительное прилипание капли к поверхности листа.

Характеристика действующих веществ:

азоксистробин – действующее вещество из класса стробилуринов. Характеризуется длительным защитным и озеленяющим эффектом. Азоксистробин оказывает положительное физиологическое действие на растения, увеличивает усвоение азота за счет замедления инактивации нитратредуктазы в темноте, снижает потребление воды, регулируя процесс закрытия устьиц и усиливая ассимиляцию углекислого газа, что особенно важно в период засухи. Продлевает период вегетации за счет ингибирования процесса образования этилена (гормона старения) в растении.
Эпоксиконазол – фунгицид широкого спектра действия из класса триазолов, обладающий профилактическим, искореняющим и длительным остаточным действием. После обработки активно поглощается листьями и перемещается по растению. Активен даже при холодной и влажной погоде.

Механизм действия:

азоксистробин ингибирует митохондриальное дыхание. Эпоксиконазол нарушает образование клеточных мембран мицелия грибов.

Скорость воздействия:

наличие в составе фунгицида двух действующих веществ, отличающихся по механизму и способу действия на патогены, обеспечивает защитное и антиспорулирующее действие сразу же после контакта с обрабатываемой листовой поверхностью.

Период защитного действия:

Спирит® обеспечивает защиту посевов от инфекции в течение периода до 4 недель с момента обработки.

Рекомендации по применению:

опрыскивание растений в период вегетации профилактически или при появлении первых симптомов заболеваний.
На всех культурах разрешена двукратная обработка, на луке* – трехкратная, на кукурузе* – однократная.

Возможность возникновения резистентности:

при соблюдении рекомендуемых норм расхода и технологии применения препарата возникновение резистентности у патогенных организмов маловероятно.

Совместимость:

Спирит® совместим с другими средствами защиты растений, кроме препаратов, обладающих сильнощелочной или сильнокислой реакцией. Перед применением необходимо проверить смесь на совместимость и фитотоксичность по отношению к обрабатываемой культуре.

Комбинированный системный фунгицид широкого спектра действия для защиты зерновых от листостебельных и колосовых инфекций и многих других культур от комплекса болезней

Культура	Заболевание	Норма расхода препарата, л/га	Способ и сроки обработки
Пшеница озимая и яровая	Мучнистая роса, бурая ржавчина, стеблевая ржавчина, септориоз листьев и колоса, пиренофороз	0,5 - 0,6	Опрыскивание в фазы конец кущения - начало выхода в трубку
	Мучнистая роса, бурая ржавчина, стеблевая ржавчина, пиренофороз, септориоз листьев и колоса, фузариоз колоса	0,6 - 0,7	Опрыскивание в фазы: появление флагового листа - начало колошения; против фузариоза колоса: конец колошения - начало цветения
Ячмень озимый и яровой	Мучнистая роса, карликовая ржавчина, стеблевая ржавчина, сетчатая пятнистость, темно-бурая пятнистость, ринхоспориоз	0,5 - 0,6	Опрыскивание в фазы конец кущения - начало выхода в трубку
		0,6 - 0,7	Опрыскивание в фазы появление флагового листа - начало выдвижения колоса
Рожь озимая	Мучнистая роса, бурая ржавчина, стеблевая ржавчина, ринхоспориоз, септориоз	0,6 - 0,7	Опрыскивание в период вегетации
Соя	Антракноз, альтернариоз, аскохитоз, септориоз, фомоз, церкоспороз, пероноспороз	0,3 + 0,3	Двукратное опрыскивание в период вегетации. Для профилактики заболеваний возможна однократная обработка
Подсолнечник*	Фомопсис, фомоз, серая и белая гнили, альтернариоз, ржавчина	0,5 - 0,8	Опрыскивание в период вегетации, первое – при появлении первых признаков болезни, следующее – через 10 - 14 дней
Кукуруза*	Гельминтоспориозные и фузариозные прикорневые и стеблевые гнили, гельминтоспориоз, пузырчатая головня, фузариоз початков, плесневение початков	0,4 - 0,6	Опрыскивание в период вегетации в фазах «видимое образование междоузлий» или «выметывание метелок»
Лук* (кроме лука на перо)	Пероноспороз	0,6 - 0,8	Опрыскивание в период вегетации, первое – профилактическое, последующие – с интервалом 10 - 14 дней
	Альтернариоз	0,8	

Расход рабочей жидкости:
200 л/га.

Упаковка:
канистры по 5 л.

® – зарегистрированный товарный знак АО Фирма «Август»
* – завершается регистрация препарата для применения на данной культуре

Талант®

хлороталонил, 500 г/л

Стойкость – сестра Таланта®

Преимущества препарата:

- важный элемент комплексных систем защиты культур
- эффективный контроль основных болезней зерновых, овощных культур и картофеля
- высокая устойчивость к смыванию дождем
- возможность использования при поверхностном поливе
- исключение опасности возникновения резистентности к фунгициду

Назначение:

контактный фунгицид защитного действия против основных болезней зерновых и овощных культур и картофеля.

Действующее вещество:

хлороталонил, 500 г/л.

Препаративная форма:

суспензионный концентрат.

Характеристика действующего вещества:

хлороталонил относится к производным дикарбоновых кислот, обладает контактным действием.

Механизм действия:

хлороталонил эффективно предотвращает прорастание спор и рост ростковых трубочек грибов-возбудителей болезней на поверхности растений, что препятствует их проникновению в растения и развитию инфекции. Хлороталонил не обладает системным действием, поэтому он активен только на поверхности растений. Однако он связывается с воском эпидермиса, в результате чего обеспечивает надежную и достаточно долговременную защиту культуры. Вследствие низкой проницаемости хлороталонил не способен подавить инфекцию, проникшую в растение, поэтому важно, чтобы Талант® был применен до начала заражения.

Скорость воздействия:

препарат начинает действовать непосредственно после применения.

Период защитного действия:

однократная обработка Талантом® эффективно защищает поверхность листьев в течение 7 - 14 дней в зависимости от погодных условий и инфекционной нагрузки. Фунгицид устойчив к вымыванию с поверхности листьев, он не смывается дождем уже через 15 мин после опрыскивания и очень хорошо удерживается на поверхности при осадках легкой и средней интенсивности. Продолжительные дожди или сильные ливни могут снижать эффективность препарата.

Рекомендации по применению:

опрыскивание растений проводят профилактически, при наступлении условий, благоприятных для развития и распространения патогенов, но до начала инфицирования растений.
На картофеле и овощных культурах первую обработку проводят профилактически, последующие – с интервалом 7 - 10 дней.
На пшенице разрешена двукратная обработка, на ячмене – однократная, на картофеле и овощных культурах – трехкратная. Срок ожидания на зерновых культурах 40 дней, на картофеле – 20, на овощных – не регламентируется.

Возможность возникновения резистентности:

случаев возникновения резистентности к препарату не выявлено. Из-за неспецифичного механизма действия Талант® не вызывает устойчивости у патогенов и может быть включен в антирезистентные программы защиты культур.

Совместимость:

препарат совместим со многими другими пестицидами, кроме препаратов, обладающих сильнокислой или сильнощелочной реакцией. В каждом конкретном случае необходимо проверить смешиваемые компоненты на совместимость и фитотоксичность по отношению к обрабатываемой культуре.

Расход рабочей жидкости:

на зерновых культурах – 300 л/га, на картофеле – 400, на луке – 300 - 400, на томатах – 400 - 600 л/га.
Важно, чтобы объем рабочего раствора был достаточным для равномерного покрытия всей листовой поверхности защищаемой культуры.

Фунгицид контактного действия против основных болезней зерновых, овощных культур и картофеля

Культура	Заболевание	Норма расхода препарата, л/га
Пшеница яровая, озимая	Бурая ржавчина, желтая ржавчина, стеблевая ржавчина, мучнистая роса, септориоз	2,5
Ячмень яровой, озимый	Стеблевая ржавчина, карликовая ржавчина, мучнистая роса, сетчатая пятнистость	
Картофель	Фитофтороз, альтернариоз	2,2 - 3
Лук (на семена)	Пероноспороз	3
Томат (на семена)	Фитофтороз, бурая пятнистость	

Упаковка:
канистры по 10 л.

® – зарегистрированный товарный знак АО Фирма «Август»

expectrum
инновационные продукты

Тирада®*

тирам, 400 г/л + дифеноконазол, 30 г/л

Защита растения снаружи и изнутри!

Преимущества препарата:

- связующий элемент в системе защиты картофеля от альтернариоза и фитофтороза
- отличная эффективность против альтернариоза и мучнистой росы сахарной свеклы и моркови, церкоспороза сахарной свеклы
- контроль парши и других важнейших болезней семечковых и косточковых культур
- надежная защита винограда от оидиума, черной пятнистости, краснухи и черной гнили
- выраженное лечащее действие
- безопасность для культур

Назначение:

контактно-системный фунгицид профилактического и лечащего действия для защиты сельскохозяйственных культур от комплекса болезней.

Действующие вещества:

тирам, 400 г/л и дифеноконазол, 30 г/л.

Препаративная форма:

суспензионный концентрат.

Характеристика действующих веществ:

тирам относится к производным дитиокарбаминовых кислот, обладает контактным действием.
Дифеноконазол принадлежит к классу триазолов, обладает лечащим и профилактическим системным действием.

Механизм действия:

тирам нарушает развитие вегетативных и генеративных органов грибов – возбудителей болезней, находящихся на поверхности растения. Дифеноконазол ингибирует биосинтез стеринов в организме патогенов.

Скорость воздействия:

дифеноконазол проникает в растение в течение 2 - 3 часов с момента обработки, тирам остается на поверхности стеблей, листьев, плодов, защищая их от заражения.

Период защитного действия:

зависит от погодных условий, инфекционной нагрузки и фазы развития культурных растений. При наличии капельной влаги и интенсивном росте и развитии культуры интервалы между обработками должны быть минимальными (6 - 10 дней).

Рекомендации по применению:

посадки картофеля опрыскивают при наступлении погодных условий, благоприятных для заражения растений (наличие свободной влаги, температура 28 - 30 °С – в таких условиях конидии возбудителя альтернариоза прорастают примерно через 40 минут).
Если до момента смыкания ботвы обработок против фитофтороза фунгицидами на основе манкоцеба и хлороталонила не проводили, то необходимо провести опрыскивание Тирадой®* в фазе бутонизации. Если же обработки против фитофтороза были проведены, опрыскивание Тирадой®* можно перенести на период после цветения.
Первое опрыскивание посевов моркови проводят в период от всходов до фазы 3 - 4 листьев.
Сахарную свеклу обрабатывают при появлении первых признаков заболеваний, а далее – через 10 - 14 дней.
Опрыскивание яблони и груши против парши, монилиоза и мучнистой росы начинают с фазы «зеленый конус», последующие обработки проводят с интервалом 7 - 14 дней.
Против гнилей плодов при хранении посадки опрыскивают в период созревания плодов.
Первую обработку виноградников проводят весной в фазе бутонизация - цветение, вторую – до смыкания ягод в грозди, последующие – с интервалом 10 - 14 дней.
Кроме того, посадки садов и виноградников обрабатывают на основе прогнозов, рутинных программ (последовательные обработки через установленные интервалы) или рекомендаций по данным обследования.
На картофеле, сахарной свекле и моркови разрешены 2 обработки, на яблоне и груше – 2 - 4, на виноградниках – 4.

Совместимость:

Тирада®* совместима с большинством пестицидов, кроме

Контактно-системный фунгицид профилактического и лечащего действия для защиты сельскохозяйственных культур от комплекса болезней

Культура	Заболевание	Норма расхода препарата, л/га
Свекла сахарная	Церкоспороз, мучнистая роса, альтернариоз	2 - 3
Картофель	Альтернариоз	3 - 4
Морковь	Альтернариоз, мучнистая роса	
Яблоня, груша	Парша, монилиоз, мучнистая роса, гнили плодов при хранении (монилиозная, пенициллезная, горькая, плесневидная)	1,5 - 2,5
Виноград	Оидиум, черная пятнистость, краснуха, черная и серая гнили	2,5 - 3

препаратов, обладающих сильнокислой или сильнощелочной реакцией. Однако в каждом конкретном случае смешиваемые препараты следует проверить на совместимость.

Расход рабочей жидкости:
для опрыскивания картофеля, сахарной свеклы и моркови – 200 - 400 л/га, яблони, груши и виноградников – от 600 до 1000 л/га.

Упаковка:
канистры по 10 л.

® – зарегистрированный товарный знак АО Фирма «Август»
* – завершается регистрация препарата

avgust
crop protection

Инсектициды

Алиот 226
Аспид 228
Борей 230
Борей Нео 232
Брейк 234
Герольд 236
Сирокко 238
Сэмпай 240
Тайра 242
Танрек 244
Шарпей 246
Энлиль 248

Алиот®

малатион, 570 г/л

Многоцелевой инсектоакарицид

Преимущества препарата:

- тройное действие – контактное, кишечное и частично фумигационное
- уничтожение сосущих и грызущих вредных насекомых и растительноядных клещей
- высокая эффективность против популяций вредителей, устойчивых к пиретроидным инсектицидам

Назначение:

контактный инсектоакарицид широкого спектра действия против грызущих и сосущих вредителей сельскохозяйственных культур, а также вредителей запасов.

Действующее вещество:

малатион, 570 г/л.

Препаративная форма:

концентрат эмульсии.

Характеристика действующего вещества:

малатион относится к классу фосфорорганических соединений, обладает контактным и частично фумигационным действием на насекомых и клещей.

Механизм действия:

малатион подавляет фермент ацетилхолинэстеразу, нарушая процесс передачи нервных импульсов у насекомых, что приводит к параличу и их гибели.
Алиот® эффективен в основном против сосущих насекомых – тлей, трипсов, цикадок, клопов и растительноядных клещей. Хорошо подавляет гусениц младших возрастов и личинок пилильщиков, но не действует на яйца насекомых.

Скорость воздействия:

гибель вредных насекомых и их личинок наступает в течение первых 48 ч после применения.

Период защитного действия:

до 14 суток.

Рекомендации по применению:

препарат используют для опрыскивания растений в период вегетации при появлении вредителей.
На зерновых культурах и в складских помещениях разрешено однократное применение Алиота®, на всех остальных сельскохозяйственных культурах – двукратное.
При использовании на капусте рекомендуется добавить в рабочий раствор инсектицида адъювант (например, Аллюр® или Полифем®), что обеспечит качественное и равномерное покрытие листьев растений рабочим раствором препарата.
Срок ожидания на зерновых культурах – 40 дней, на всех остальных культурах – 21 день, для складских помещений – не регламентируется.
Срок безопасного выхода людей на обработанные площади для проведения ручных работ – 10 дней, механизированных – 3 дня. Срок безопасного выхода в обработанные складские помещения – в течение 1 суток.

Ограничения:

препарат высокоопасен для пчел. Запрещается обработка цветущих энтомофильных культур в период активного лёта пчел. Проводить обработку растений следует при скорости ветра не более 1 м/с в утренние и вечерние часы, допустимо – днем в пасмурную, прохладную погоду, когда пчелы не вылетают из улья.
Погранично-защитная зона для пчел – не менее 4 - 5 км, ограничение лёта пчел – не менее 4 - 5 суток.

Совместимость:

препарат совместим с большинством инсектицидов и фунгицидов, за исключением щелочных препаратов.
Алиот® можно использовать в баковых смесях с инсектицидами из класса пиретроидов.
Нельзя смешивать препарат или использовать последовательно с гербицидами на основе сульфонилмочевин, если между применением проходит менее 14 дней, из-за опасности фитотоксичности.

Расход рабочей жидкости:

для обработки пшеницы и томатов открытого грунта – 200 - 400 л/га, винограда – 600 - 1000, яблони – 600 - 1500 л/га, для обработки складских помещений – до 50 мл/м^2.

Контактный инсектоакарицид для борьбы с грызущими и сосущими вредителями сельскохозяйственных культур, а также с вредителями запасов

Культура, объект	Вредитель	Норма расхода препарата, л/га
Пшеница	Тли, трипсы	0,5 - 1,2
Яблоня	Тли, плодожорки, листовертки, медяница	1
Виноград	Клещи, листовертки	1
Томаты открытого грунта	Клещи, тли	0,6 - 1,2
Капуста	Капустные белянка, совка, моль, мухи, тли	0,6 - 1,2
Незагруженные складские помещения	Вредители запасов	0,8 мл/м^2

Упаковка:
канистры по 5 и 10 л.

® – зарегистрированный товарный знак АО Фирма «Август»

Аспид®

тиаклоприд, 480 г/л

Вредители будут в шоке!

Преимущества препарата:

- высокая эффективность сразу же после обработки за счет максимально быстрого, в сравнении с другими неоникотиноидами, контактного действия
- системное действие – проникновение внутрь растений
- продолжительный период защиты (до 30 дней)
- уничтожение широкого спектра вредителей, в том числе скрытоживущих и питающихся на нижней стороне листа
- возможность применения при повышенных температурах воздуха
- эффективность против популяций вредителей, устойчивых к пиретроидам и ФОС
- наименьшая среди неоникотиноидов опасность для насекомых-опылителей

Назначение:

системный инсектицид контактного и кишечного действия для борьбы с вредителями рапса.

Действующее вещество:

тиаклоприд, 480 г/л.

Препаративная форма:

суспензионный концентрат.

Характеристика действующего вещества:

тиаклоприд относится к классу неоникотиноидов.

Механизм действия:

тиаклоприд нарушает передачу нервных импульсов, проникая в организм вредителей как при непосредственном контакте, так и при питании на обработанных растениях. За счет системной активности препарат также обеспечивает защиту частей растения, не попавших под обработку.

Скорость воздействия:

действует уже в течение 1 часа после обработки.

Период защитного действия:

в среднем 14 - 21 день (до 30 дней).

Рекомендации по применению:

опрыскивание рапса проводят в период вегетации, при достижении вредителями экономического порога вредоносности. Обрабатывать растения следует в безветренную погоду, при отсутствии обильной росы и осадков. Рекомендуется добавить в рабочий раствор инсектицида адъювант (например, Аллюр® или Полифем®), что обеспечит качественное и равномерное покрытие листьев культуры рабочим раствором препарата. Разрешено проводить 1 - 2 опрыскивания. Срок ожидания – 20 дней.

Возможность возникновения резистентности:

маловероятна при соблюдении регламентов применения. Для предупреждения развития резистентности рекомендуется чередовать препарат с инсектицидами иного механизма действия.

Ограничения:

препарат наименее опасен для полезной энтомофауны, включая опылителей растений, по сравнению с другими неоникотиноидами. Пчелы, в отличие от большинства насекомых-вредителей, которые контролируются тиаклопридом, могут метаболизировать его очень быстро, с разложением до безопасных соединений, используя ферментные системы. Эта низкая токсичность для пчел была подтверждена независимыми исследованиями. Тем не менее следует соблюдать ограничения: погранично-защитная зона для пчел – 3 - 4 км, ограничение лёта пчел на 48 - 72 часа.

Совместимость:

совместим с большинством пестицидов, за исключением щелочных препаратов.

Расход рабочей жидкости:

200 - 400 л/га.

Упаковка:

флаконы по 1 л.

® – зарегистрированный товарный знак АО Фирма «Август»

Высокоэффективный системный инсектицид контактного и кишечного действия для борьбы с вредителями рапса

Культура	Вредитель	Норма расхода препарата, л/га
Рапс	Рапсовый цветоед, семенной скрытнохоботник	0,1 - 0,15

Борей®

имидаклоприд, 150 г/л + лямбда-цигалотрин, 50 г/л

Вредителей как ветром сдуло!

Преимущества препарата:

- оригинальная комбинация двух действующих веществ, отличающихся по механизму действия
- сочетание быстроты действия и продолжительного периода защиты
- тройное действие – контактное, кишечное и системное
- уничтожение скрытоживущих вредителей и питающихся на нижней стороне листьев
- эффективность против популяций вредителей, устойчивых к пиретроидам и фосфорорганическим соединениям
- устойчивость к длительному воздействию интенсивных солнечных лучей и жаре
- возможность авиационного применения

Назначение:

контактно-системный инсектицид для борьбы с комплексом грызущих и сосущих вредителей, включая скрытоживущих, на многих сельскохозяйственных культурах и других объектах.

Действующие вещества:

имидаклоприд, 150 г/л и лямбда-цигалотрин, 50 г/л.

Препаративная форма:

суспензионный концентрат.

Характеристика действующих веществ:

имидаклоприд относится к классу неоникотиноидов, проявляет системную активность, обладает контактно-кишечным действием на многие виды грызущих и сосущих вредных насекомых. Лямбда-цигалотрин относится к синтетическим пиретроидам, оказывает контактно-кишечное действие, но, в отличие от подавляющего большинства пиретроидов, эффективен и против растительноядных клещей.

Механизм действия:

действующие вещества инсектицида работают по-разному, поэтому их комбинация в одной препаративной форме приводит к высокой эффективности. Имидаклоприд обладает системной трансламинарной активностью, проникает в растения через листья, стебли и корни, распределяется по паренхиме и передвигается по ксилеме. Лямбда-цигалотрин остается снаружи на обрабатываемой поверхности растений. Борей® быстро подавляет передачу сигналов через центральную нервную систему вредителей. Насекомые поражаются как при опрыскивании, так и при питании на обработанном растении и внутри него. Это особенно важно для уничтожения скрытоживущих вредителей, таких, как стеблевые пилильщики на зерновых культурах, а также фитофагов, которые питаются на нижней стороне листьев и на других частях растений, на которые рабочий раствор инсектицида может не попасть.

Скорость воздействия:

спустя несколько минут после поступления препарата в организм вредителей они прекращают питаться и гибнут в течение 24 ч.

Период защитного действия:

в среднем 14 - 21 день.

Особенности препарата:

Борей® уничтожает популяции вредителей, устойчивые к пиретроидам и фосфорорганическим соединениям. Препарат сочетает быстроту действия (так называемый «нокдаун»-эффект) с продолжительным периодом защитного действия. Он сохраняет высокую инсектицидную активность в жаркую погоду и при длительном воздействии интенсивных солнечных лучей.

Рекомендации по применению:

против вредителей всходов, например, хлебных, крестоцветных, свекловичных блошек и др., посевы культур опрыскивают Бореем® по всходам, против остальных видов вредных насекомых – в период вегетации культур, когда на поле появились вредители в количестве, превышающем экономический порог вредоносности. При обработке участков, заселенных саранчовыми, опрыскивание проводят в период развития личинок.

При применении на крестоцветных культурах рекомендуется добавить в рабочий раствор инсектицида адъювант

Двухкомпонентный инсектицид для борьбы с широким спектром грызущих и сосущих вредителей, включая скрытоживущих

Культура, объект	Вредитель	Норма расхода препарата, л/га
Пшеница	Клоп вредная черепашка, тли, хлебные жуки, пшеничный трипс, хлебные блошки	0,08 - 0,1
		0,1 (А)
Ячмень	Пьявица, шведские мухи, пшеничный трипс, стеблевые пилильщики, тли	0,08 - 0,1
Рапс	Крестоцветные блошки, рапсовый цветоед, рапсовый пилильщик, семенной скрытнохоботник	0,08 - 0,1
Свекла сахарная	Свекловичные блошки, долгоносики, тли, луговой мотылек	0,1 - 0,12
Пастбища, участки, заселенные саранчовыми, дикая растительность	Саранчовые	0,1 - 0,15
		0,1 (А)
Горох, горох овощной	Гороховая зерновка, гороховая плодожорка, тля	0,12 - 0,15
Картофель, томат	Колорадский жук	0,08 - 0,12
Лук	Луковая муха	0,2 - 0,25
	Трипсы	0,12 - 0,14
Морковь	Морковная муха	0,2
	Морковная листоблошка	0,12 - 0,14
Капуста	Капустная совка, капустная и репная белянки, капустная моль, крестоцветные блошки, капустная тля	0,1 - 0,14
Яблоня	Плодожорки, листовертки	0,3
Виноград	Листовертки	0,3

(например, Аллюр® или Полифем®), что обеспечит качественное и равномерное покрытие листьев растений рабочим раствором препарата.
Препарат можно использовать 1 - 2 раза за сезон.
Срок ожидания на зерновых культурах – 28 дней, на горохе, томатах, моркови и капусте – 30, на яблоне, картофеле и свекле – 20, на рапсе – 38, на луке – 25, на виноградниках – 10 дней, на пастбищах – не регламентируется.

Ограничения:
Борей® высокоопасен для пчел (погранично-защитная зона для пчел – не менее 4 - 5 км, ограничение лёта пчел – не менее 120 - 140 ч).

Совместимость:
Борей® можно применять в смеси с фунгицидами, например, на зерновых культурах – с Колосалем® Про, Колосалем®, Ракурсом®, Спиритом®.

Расход рабочей жидкости:
на полевых культурах – 200 - 400 л/га, при опрыскивании по всходам – 100 - 200, на яблоне – 800 - 1500, на винограде – 800 - 1200 л/га, при авиационном применении – 25 - 50 л/га.

Упаковка:
флаконы по 1 л.

® – зарегистрированный товарный знак АО Фирма «Август»

expectrum
инновационные продукты

Борей® Нео

альфа-циперметрин, 125 г/л + имидаклоприд, 100 г/л +
+ клотианидин, 50 г/л

Тройной удар по вредителям!

Преимущества препарата:

- высокая скорость действия и длительный период защиты за счет уникальной комбинации трех действующих веществ, относящихся к двум разным химическим классам и отличающихся по механизму действия
- надежный контроль комплекса вредителей зерновых и других культур, уничтожение скрытоживущих насекомых и питающихся на нижней стороне листа
- сохранение высокой инсектицидной активности в широком диапазоне температур и влажности воздуха
- возможность авиационного применения на посевах пшеницы

Назначение:

трехкомпонентный инсектицид для защиты зерновых и других культур от комплекса вредителей.

Действующие вещества:

альфа-циперметрин, 125 г/л, имидаклоприд, 100 г/л и клотианидин, 50 г/л.

Препаративная форма:

суспензионный концентрат, содержащий диспергированные частицы препарата размером менее 5 микрон.
В состав формуляции входят высокоэффективные сурфактанты, обеспечивающие высокую стабильность препаративной формы, в том числе и при замораживании, и хорошую диспергируемость в воде.
Даже при использовании жесткой воды образующаяся суспензия проявляет высокую стабильность и позволяет избежать проблем при приготовлении рабочего раствора.

Характеристика действующих веществ:

альфа-циперметрин относится к химическому классу синтетических пиретроидов, обладает быстрым контактным и кишечным действием, проявляет так называемый «нокдаун-эффект». Имидаклоприд и клотианидин – вещества из класса неоникотиноидов с острым контактным и кишечным действием и высокой системной активностью, которые различаются по растворимости и подвижности.

Механизм действия:

Борей® Нео содержит уникальный комплекс трех действующих веществ, различных по характеру действия.
Альфа-циперметрин не проникает в растение, он концентрируется на его поверхности и/или в кутикуле. Обладает очень быстрым контактным и кишечным действием, воздействует на нервную систему насекомых, нарушая проницаемость клеточных мембран и блокируя натриевые каналы. Проявляет достаточно длительное остаточное, а также репеллентное действие.
Клотианидин менее подвижен и менее растворим, по сравнению с имидаклопридом, поэтому лучше закрепляется в тех частях растения, на которые он попал. Обладает тройным действием – контактным, кишечным и системным.
Имидаклоприд, имеющий растворимость выше, чем у клотианидина, быстрее поглощается растением и перемещается по тканям, лишая насекомых возможности нанести растению существенные повреждения. Кроме того, за счет постепенного перераспределения этого действующего вещества в растении, поддерживается его постоянная эффективная концентрация в самых уязвимых частях – листьях и колосе.
Эти три действующих вещества эффективны не только сами по себе, но еще и обладают выраженным синергизмом, оказывая воздействие на различные этапы передачи нервного импульса. Альфа-циперметрин воздействует на натриевые каналы, а неоникотиноиды блокируют рецепторы, вызывая рост концентрации ацетилхолина в синапсе. Синергизм выражается в одновременном перевозбуждении предсинаптических и постсинаптических нейронов.

Скорость воздействия:

препарат начинает действовать сразу после попадания на растение. В течение одного часа после поступления действующих веществ в организм вредителей они прекращают питаться, их гибель наступает в течение 24 часов.

Период защитного действия:

от 14 до 21 суток.

Рекомендации по применению:

против блошек посевы пшеницы и рапса* опрыскивают по всходам, против остальных вредителей этих и других

Уникальный трехкомпонентный инсектицид для защиты зерновых и других культур от комплекса вредителей

Культура	Вредитель	Норма расхода препарата, л/га
Пшеница	Хлебные блошки, клоп вредная черепашка, хлебные жуки, тли, пьявицы, злаковые мухи, трипсы	0,1 - 0,2
Пшеница	Клоп вредная черепашка, хлебные жуки, тли, пьявицы, злаковые мухи, трипсы	0,1 - 0,2 (А)
Ячмень	Тли, пьявицы, злаковые мухи, трипсы	0,1 - 0,2
Свекла сахарная	Свекловичные блошки, долгоносики, луговой мотылек	0,1 - 0,2
	Свекловичная листовая тля	0,1 - 0,15
Картофель	Колорадский жук	0,1 - 0,15
Яблоня*	Яблонный цветоед, щитовки, тли	0,1 - 0,2
Виноград*	Гроздевая листовертка	0,1 - 0,2
Капуста*	Капустная совка, белянки, моли	0,1 - 0,2
Томат* открытого грунта	Подгрызающие совки	0,1 - 0,2
Горох*	Гороховая плодожорка, гороховая зерновка, тли	0,1 - 0,2
Рапс*	Крестоцветные блошки, рапсовый цветоед, рапсовый семенной скрытнохоботник	0,1 - 0,2
Пастбища*, участки, заселенные саранчовыми*, дикая растительность*	Саранчовые	0,1 - 0,2

культур – в период вегетации при появлении вредителей. Обработку яблони* против яблонного цветоеда проводят в период обособления бутонов.
При применении на крестоцветных культурах рекомендуется добавить в рабочий раствор инсектицида адъювант (например, Аллюр® или Полифем®), что обеспечит качественное и равномерное покрытие листьев растений рабочим раствором препарата.
На всех культурах разрешено проводить до двух опрыскиваний, срок ожидания – 20 дней. На пастбищах* и участках, заселенных саранчовыми*, обработку проводят однократно, срок ожидания – не регламентируется.

Возможность возникновения резистентности:

маловероятна при соблюдении регламентов применения. Для предупреждения развития резистентности рекомендуется чередовать Борей® Нео с инсектицидами иного механизма действия.

Ограничения:

Борей® Нео высокотоксичен для пчел (погранично-защитная зона для пчел – не менее 4 - 5 км, ограничение лёта пчел – не менее 4 - 6 суток).

Совместимость:

Борей® Нео совместим с большинством пестицидов, за исключением щелочных препаратов. В каждом конкретном случае необходимо предварительно проверить смешиваемые компоненты на совместимость и фитотоксичность по отношению к обрабатываемой культуре.

Расход рабочей жидкости:

при опрыскивании против вредителей всходов – 100 - 200 л/га, против вредителей пшеницы, ячменя и гороха* в период вегетации – 200 - 300, на остальных культурах и объектах по вегетации – 200 - 400, в садах* – 600 - 800, на виноградниках* – 600 - 1200, при авиаприменении – 25 - 50 л/га.

Упаковка:

флаконы по 1 л.

® – зарегистрированный товарный знак АО Фирма «Август»
* – завершается регистрация препарата для применения на данной культуре

Брейк®

лямбда-цигалотрин, 100 г/л

Быстродействующий пиретроидный инсектицид

Преимущества препарата:

- уничтожение важнейших грызущих и сосущих вредителей на многих культурах
- тройное действие: контактное, кишечное и остаточное
- очень быстрая гибель вредителей на любой стадии развития
- совместимость с большинством пестицидов

Назначение:

инсектицид контактно-кишечного действия для защиты сельскохозяйственных культур от комплекса вредителей, включая клещей.

Действующее вещество:

лямбда-цигалотрин, 100 г/л.

Препаративная форма:

микроэмульсия. Эта высокотехнологичная препаративная форма способствует большей устойчивости препарата к воздействию высоких температур.

Характеристика действующего вещества:

лямбда-цигалотрин относится к химическому классу синтетических пиретроидов и обладает контактно-кишечным действием на вредных насекомых.
В отличие от подавляющего большинства пиретроидов, Брейк® обладает также акарицидными свойствами, что позволяет сократить количество обработок против вредных клещей.

Механизм действия:

быстро проникает в организм вредителей через кутикулярный слой, действует на их нервную систему. Брейк® некоторое время сохраняется на поверхности обработанных растений, проявляет остаточную активность и продолжает защищать культуры благодаря выраженному репеллентному (отпугивающему) действию.

Скорость воздействия:

в течение нескольких минут после обработки наступает дезориентация вредителей, они прекращают питаться, после чего гибнут в результате общего паралича.

Период защитного действия:

не менее 14 суток.

Рекомендации по применению:

Брейк® используют для опрыскивания растений в период вегетации при появлении вредителей, против саранчовых – в период развития личинок.
В борьбе с вредителями всходов обработку проводят по всходам культуры. При применении на крестоцветных культурах рекомендуется добавить в рабочий раствор инсектицида адъювант (например, Аллюр® или Полифем®), что обеспечит качественное и равномерное покрытие листьев растений рабочим раствором препарата.
За сезон, в зависимости от культуры, проводят 1 - 2 обработки.

Возможность возникновения резистентности:

во избежание возникновения резистентности необходимо чередовать препарат с инсектицидами других химических классов.

Совместимость:

Брейк® совместим в баковых смесях с большинством пестицидов, за исключением препаратов, имеющих сильнощелочную или сильнокислую реакцию.
Однако в каждом конкретном случае смешиваемые препараты следует проверять на совместимость.

Расход рабочей жидкости:

для обработок по всходам – 100 - 200 л/га, для опрыскивания в период вегетации полевых культур – 200 - 400, маточников ягодных и косточковых культур, винограда – 800 - 1200, маточников земляники – 300 - 500, садов – 800 - 1500 л/га.

Упаковка:

канистры по 5 л.

® – зарегистрированный товарный знак АО Фирма «Август»

Пиретроидный инсектицид для защиты сельскохозяйственных культур и других объектов от комплекса листогрызущих и сосущих вредителей, в том числе клещей

Культура, объект	Вредитель	Норма расхода препарата, л/га
Пшеница	Хлебные жуки, трипсы, блошки, цикадки	0,1
	Клоп вредная черепашка, тли, пьявица	0,07
Ячмень	Мухи, пьявица, цикадки, трипсы, стеблевые пилильщики, тли	0,07 - 0,1
Свекла сахарная и кормовая	Свекловичные блошки, тли, долгоносики, луговой мотылек	0,07 - 0,1
Рапс	Рапсовый цветоед, крестоцветные блошки	0,05 - 0,07
Горох, горох овощной	Гороховая плодожорка, гороховая зерновка, гороховый комарик, тли, трипсы, клубеньковые долгоносики	0,05 - 0,06
Лен-долгунец	Блошки	0,05 - 0,07
Люцерна	Клопы, тли, долгоносики, листоблошки, толстоножка люцерновая	0,07
Горчица (кроме на масло)	Рапсовый цветоед	0,05
Вишня (маточники)	Паутинный клещ, тли, листовертки	0,2
Земляника (маточники)		0,25
Малина (маточники)		0,2
Смородина (маточники)		0,15 - 0,2
Крыжовник (маточники)	Паутинный клещ, тли, пилильщики	0,15
Неплодоносящие сады	Американская белая бабочка	0,1 - 0,2
Кукуруза (кроме кукурузы на масло)	Луговой мотылек	0,07 - 0,1
Лук	Луковая муха	0,15 - 0,2
	Трипсы	0,07 - 0,1
Томаты открытого грунта	Колорадский жук	0,05
Капуста	Капустная совка, белянки, капустная моль	0,05
Яблоня	Плодожорки, листовертки	0,2
Виноград	Гроздевая и двулётная листовертки	0,16 - 0,24
Пастбища, дикая растительность	Саранчовые нестадные, саранчовые стадные (личинки младших возрастов)	0,05 - 0,07
	Саранчовые стадные (личинки старших возрастов)	0,1 - 0,2

Герольд®

дифлубензурон, 240 г/л

Высокоселективный инсектицид из класса ингибиторов синтеза хитина

Преимущества препарата:

- уникальный химический класс и специфический механизм действия
- уничтожение популяций вредителей, устойчивых к пиретроидам и ФОС
- снижение количества обработок в 2 - 3 раза по сравнению с обычными инсектицидами
- отсутствие негативного влияния на полезных насекомых, хищных клещей и пчел
- возможность авиационного применения

Назначение:

системный инсектицид контактно-кишечного действия для регулирования численности листогрызущих вредителей на яблоне, капусте, лугах и пастбищах, в неплодоносящих садах, декоративных насаждениях и лесозащитных полосах.

Действующее вещество:

дифлубензурон, 240 г/л.

Препаративная форма:

водно-суспензионный концентрат.

Характеристика действующего вещества:

дифлубензурон относится к классу регуляторов роста и развития насекомых – ингибиторов синтеза хитина – и коренным образом отличается по своему действию от широко применяемых фосфорорганических и пиретроидных препаратов.

Механизм действия:

Герольд® обладает контактным и кишечным действием, нарушает линочные процессы у вредных насекомых. Он подавляет синтез хитина и препятствует формированию кутикулы в процессе линек. Препарат не действует на имаго, но нарушает развитие яиц и личинок (овицидное и ларвицидное действие).
Личинки погибают в процессе очередной линьки, когда их кутикула рвется, а содержимое тела вытекает.
Максимальная смертность вредителей отмечается через 2 недели после обработки. Овицидный эффект отмечается при откладке самками яиц на обработанные растения.

Скорость воздействия:

гибель личинок вредителей наблюдается примерно через 10 дней после опрыскивания, однако уже через 3 - 5 дней они начинают меньше двигаться и резко снижают потребление пищи.

Период защитного действия:

Герольд® обладает достаточно длительным последействием, свою активность сохраняет в течение 25 - 30 дней после опрыскивания.

Рекомендации по применению:

обработку против саранчовых начинают в период массового отрождения и развития личинок (обязательно до окрыления саранчи!). Для уничтожения личинок всех возрастов саранчи, присутствующих в момент опрыскивания на поле, достаточно одного опрыскивания. В том случае, если в популяции уже появилось много окрыленной саранчи, лучше всего использовать Герольд® в смеси с любым быстродействующим инсектицидом, эффективным против имаго.
Против яблонной плодожорки и листовых минеров сады обрабатывают в начале яйцекладки вредителей, против листогрызущих чешуекрылых – при появлении гусениц младших возрастов. В борьбе с яблонной плодожоркой на ранних сортах достаточно одного опрыскивания, на поздних – необходимы два. Капусту, неплодоносящие сады, декоративные насаждения, лесозащитные полосы опрыскивают от комплекса листогрызущих чешуекрылых в момент обнаружения гусениц младших возрастов однократно.
При применении на капусте рекомендуется добавить в рабочий раствор инсектицида адъювант (например, Аллюр® или Полифем®), что обеспечит качественное и равномерное покрытие листьев растений рабочим раствором препарата.
Срок ожидания на яблоне и капусте – 30 дней, на остальных объектах – не устанавливается.

Возможность возникновения резистентности:

перекрестной резистентности к дифлубензурону

Инсектицид для защиты яблони, капусты, лугов и пастбищ, неплодоносящих садов, декоративных насаждений и лесозащитных полос от листогрызущих вредителей

Культура, объект	Вредитель	Норма расхода препарата, л/га
Яблоня	Яблонная плодожорка	1
	Моль-малютка	0,5
	Кольчатый шелкопряд, златогузка, боярышница	0,2
Капуста	Капустная совка, белянки, капустная моль	0,15
Пастбища, луга, участки, заселенные саранчовыми	Саранчовые	0,05
Пастбища, луга, участки, заселенные саранчовыми, дикая растительность		0,05 (А)
Неплодоносящие сады, декоративные насаждения, лесозащитные полосы	Американская белая бабочка	0,1 - 0,2

не отмечено. Рекомендуется применять препарат для борьбы с вредителями, популяции которых выработали устойчивость к пиретроидным и фосфорорганическим инсектицидам.

Ограничения:

препарат не токсичен для почвенных организмов, птиц и теплокровных. Среднеопасен для пчел (2-й класс опасности). При авиаобработке против саранчовых вредителей срок безопасного выхода людей для сбора дикорастущих грибов и ягод – 40 дней. Срок возможного пребывания людей на обработанных авиаметодом площадях – не ранее, чем через 7 дней после обработки.

Совместимость:

нельзя использовать в баковых смесях с пестицидами, имеющими сильнощелочную реакцию. Перед применением необходимо проверить смесь на совместимость.

Расход рабочей жидкости:

на капусте и участках, заселенных саранчовыми, – 200 - 400 л/га, в садах – 1000 - 1500 л/га; для авиационного применения – 25 - 50 л/га.

Упаковка:

канистры по 5 и 10 л.

® – зарегистрированный товарный знак АО Фирма «Август»

Сирокко®

диметоат, 400 г/л

Налетит – не пощадит

Преимущества препарата:

- широкий спектр действия против грызущих, сосущих и минирующих вредных насекомых и растительноядных клещей
- сочетание системной активности и контактного действия
- длительный период защитного действия
- стабильно высокая эффективность при различных погодных условиях
- прекрасная совместимость в баковых смесях с пиретроидами
- регистрация на многих сельскохозяйственных культурах

Назначение:

системный инсектицид и акарицид широкого спектра действия для защиты различных сельскохозяйственных культур.

Действующее вещество:

диметоат, 400 г/л.

Препаративная форма:

концентрат эмульсии.

Характеристика действующего вещества:

диметоат относится к классу фосфорорганических соединений (сложный эфир фосфорной кислоты). Он быстро поглощается листьями, стеблями и корнями растений и переносится дальше в акропетальном направлении.

Механизм действия:

препарат обладает высокой системной активностью и контактным действием.
В организме вредителей ингибирует холинэстеразу, действуя на нервную систему и вызывая угнетение дыхания и паралич.

Скорость и симптомы воздействия:

высокая – на уровне большинства фосфорорганических инсектицидов. Гибель вредных насекомых и их личинок наступает в течение первых 48 ч после применения препарата.

Период защитного действия:

не менее 14 суток.

Рекомендации по применению:

опрыскивание проводят в период вегетации культур, когда на поле появились вредители в количестве, превышающем экономический порог вредоносности. На яблоне обработку осуществляют до или после цветения. За сезон разрешены 1 - 2 обработки. Срок ожидания на яблоне и винограде – 40 дней, картофеле, томатах и луке – не регламентируется, на остальных культурах – 30 дней.

Возможность возникновения резистентности:

во избежание возникновения резистентности рекомендуется чередовать препарат с инсектицидами других химических классов.

Ограничения:

препарат высокоопасен для пчел. Его применение требует соблюдения ряда правил. Обязательно предварительное оповещение местных пчеловодов о проведении обработки, ее сроках и зонах опрыскивания. Запрещается обработка цветущих энтомофильных культур в период активного лёта пчел. Проводить обработку следует в утренние и вечерние часы (допустимо – днем в пасмурную, прохладную погоду, когда пчелы не вылетают из улья), при скорости ветра не более 1 - 2 м/с.
Погранично-защитная зона для пчел – не менее 4 - 5 км, ограничение лёта пчел – не менее 120 - 140 ч.

Совместимость:

Сирокко® совместим с большинством инсектицидов и фунгицидов, кроме препаратов, обладающих щелочной реакцией и серосодержащих. Перед применением необходимо проверить смесь на совместимость.
Препарат является идеальным партнером для баковых смесей с пиретроидными инсектицидами (Брейк®, Шарпей®), широко применяемыми для борьбы с клопом вредная черепашка на зерновых культурах.

Системный инсектоакарицид широкого спектра действия для защиты различных сельскохозяйственных культур

Культура	Вредитель	Норма расхода препарата, л/га
Пшеница	Клоп вредная черепашка, злаковые мухи, пьявица, тли, трипсы	1 - 1,2
Ячмень	Злаковые мухи, пьявица, тли, трипсы	1
Горох	Гороховая плодожорка, гороховая зерновка, тли	0,5 - 0,9
Свекла сахарная и кормовая	Клопы, листовая тля, минирующая муха, минирующая моль, клещи, цикадки, долгоносики	0,5 - 0,9
Яблоня	Щитовки, клещи, тли, моли, плодожорки, листовертки, яблонная медяница	0,8 - 1,9
	Яблонный цветоед	1,5
Виноград	Гроздевая и двулётная листовертки, клещи	1,2 - 2,8
Томаты открытого грунта (семенные посевы)	Тли, цикадки, трипсы, клещи	0,5 - 0,9
	Хлопковая совка	1 - 1,5
Картофель (семенные посадки)	Тли	2
Лук (семенные посевы)	Трипсы, клещи	0,5 - 0,9
	Луковая муха	1 - 1,5

Нельзя смешивать препарат или использовать последовательно с гербицидами на основе сульфонилмочевин, если между применением проходит менее 14 дней, из-за опасности фитотоксичности.

Расход рабочей жидкости:

на полевых культурах – 200 - 400 л/га, яблоне – 800 - 1200, винограде – 600 - 1000 л/га.

Упаковка:

канистры по 10 л.

® – зарегистрированный товарный знак АО Фирма «Август»

Сэмпай®

эсфенвалерат, 50 г/л

Быстрота действия и экономичность инсектицидной обработки

Преимущества препарата:

- очень высокая скорость инсектицидного действия («нокдаун-эффект»)
- двойной механизм действия – контактный и кишечный
- уничтожение вредителей на любой стадии развития
- низкие нормы расхода, экономичность обработки

Назначение:

инсектицид контактно-кишечного действия для борьбы с комплексом вредителей на яблоне, капусте и льне-долгунце.

Действующее вещество:

эсфенвалерат, 50 г/л.

Препаративная форма:

концентрат эмульсии.

Характеристика действующего вещества:

эсфенвалерат относится к классу синтетических пиретроидов.

Механизм действия:

обладает двойным действием – контактным и кишечным, воздействует на нервную систему вредителей, вызывая у них паралич. Кроме того, препарат хорошо отпугивает насекомых и способен подавлять у них питание.

Скорость воздействия:

в течение 10 - 15 мин после обработки вредители перестают передвигаться. Их гибель наступает в течение 1,5 - 2 ч после применения препарата.

Период защитного действия:

Сэмпай® не обладает системным действием, однако имеет достаточно длительное последействие (около 2 недель).

Рекомендации по применению:

обработку посевов льна-долгунца против льняных блошек проводят по всходам культуры, остальные культуры опрыскивают в период вегетации при появлении вредителей. При применении на капусте рекомендуется добавить в рабочий раствор инсектицида адъювант (например, Аллюр® или Полифем®), что обеспечит качественное и равномерное покрытие листьев растений рабочим раствором препарата. За сезон разрешена одна обработка. Срок ожидания на яблоне и капусте – 30 дней, на льне-долгунце – не регламентируется.

Возможность возникновения резистентности:

для предотвращения возникновения устойчивости вредных насекомых к препарату рекомендуется чередование Сэмпая® с инсектицидами других химических классов.

Ограничения:

препарат высокоопасен для пчел. Не допускается обработка цветущих энтомофильных культур в период активного лёта пчел, а также последующее посещение пчелами обработанных угодий ранее установленного срока.
Необходимо соблюдать следующие ограничения: проводить обработку растений следует ранним утром или вечером после захода солнца при скорости ветра не более 1 - 2 м/с. Погранично-защитная зона для пчел – не менее 4 - 5 км. Ограничение лёта пчел – не менее 120 ч.

Совместимость:

Сэмпай® можно применять в баковых смесях с другими инсектицидами и фунгицидами, за исключением препаратов, имеющих щелочную реакцию.
Перед применением необходимо проверить смесь на совместимость.

Расход рабочей жидкости:

для капусты – 200 - 400 л/га, яблони – 1000 - 1500, льна по всходам – 100 - 200 л/га.

Упаковка:

канистры по 5 л.

® – зарегистрированный товарный знак АО Фирма «Август»

Экономичный пиретроидный инсектицид для защиты яблони от яблонной плодожорки и листоверток, капусты – от листогрызущих гусениц чешуекрылых, льна-долгунца – от льняных блошек

Культура	Вредитель	Норма расхода препарата, л/га
Яблоня	Яблонная плодожорка, листовертки	0,5 - 1
Капуста	Капустная и репная белянки, капустная совка, капустная моль	0,2
Лен-долгунец	Льняные блошки	0,2

Тайра®

хлорпирифос, 480 г/л

Действует быстро, защищает долго

Преимущества препарата:

- уничтожение широкого спектра грызущих, сосущих и минирующих вредителей
- высокая скорость контактного и кишечного действия и длительный защитный период
- контроль вредителей на протяжении всего жизненного цикла – от яиц и личинок до имаго
- ярко выраженная фумигационная активность, позволяющая уничтожать скрытоживущих вредителей
- высокая эффективность как при низких весенних, так и при высоких летних температурах воздуха

Назначение:

фосфорорганический инсектицид широкого спектра действия на посевы сахарной свеклы и зерновых культур.

Действующее вещество:

хлорпирифос, 480 г/л.

Препаративная форма:

концентрат эмульсии.

Характеристика действующего вещества:

хлорпирифос относится к классу фосфорорганических соединений, обладает контактным, кишечным и фумигационным действием.

Механизм действия:

Тайра® воздействует на вредителей при прямом контакте во время опрыскивания (контактное действие), при попадании в их желудок обработанных растений (кишечное действие) и при поступлении в трахеи в виде паров (фумигационное действие). Действующее вещество инсектицида ингибирует передачу нервного импульса.

Скорость воздействия:

препарат начинает действовать на вредителей в течение нескольких минут после попадания на растение и обладает длительным последействием (в течение 2 недель).

Период защитного действия:

не менее 14 суток.

Рекомендации по применению:

против свекловичных блошек опрыскивание проводят в период всходов культуры, против остальных вредителей – в период вегетации свеклы и зерновых культур при их появлении. Разрешено двукратное применение. Срок ожидания – 30 дней.

Возможность возникновения резистентности:

при чередовании с инсектицидами из других химических групп возникновение устойчивости маловероятно.

Ограничения:

препарат высокоопасен для пчел (класс опасности 1). Проводить обработку препаратом следует при скорости ветра не более 1 - 2 м/с в утренние и вечерние часы, допустимо – днем в пасмурную, прохладную погоду, когда пчелы не вылетают из улья. Погранично-защитная зона для пчел – не менее 4 - 5 км, ограничение лёта пчел – не менее 4 - 6 суток. Запрещается применение препарата в водоохранных зонах водных объектов, в том числе и водоемов рыбохозяйственного значения.

Совместимость:

совместим с большинством инсектицидов и фунгицидов, за исключением щелочных препаратов. Перед применением необходимо проверить смесь на совместимость. Нельзя смешивать препарат или использовать последовательно с гербицидами на основе сульфонилмочевин, если между применением проходит менее 14 дней, из-за опасности фитотоксичности.

Расход рабочей жидкости:

для опрыскивания против свекловичных блошек по всходам – 100 - 200 л/га, при обработке культур по вегетации – 200 - 400 л/га.

Упаковка:

канистры 10 л.

® – зарегистрированный товарный знак АО Фирма «Август»

Быстродействующий фосфорорганический инсектицид с длительным защитным периодом против широкого спектра вредителей сахарной свеклы и зерновых культур

Культура	Вредитель	Норма расхода препарата, л/га
Свекла сахарная	Свекловичные долгоносики	2
	Луговой мотылек	1,5 - 2
	Свекловичные блошки	1,5
	Листовая тля	0,8
Пшеница	Клоп вредная черепашка, злаковые мухи, тли, трипсы, пьявицы, хлебные блошки, хлебные жуки	0,8 - 1,2
Ячмень	Злаковые мухи, тли, трипсы, пьявицы	0,8 - 1,2

Танрек®

имидаклоприд, 200 г/л

Системный, быстрый, надежный инсектицид

Преимущества препарата:

- высокая системная активность
- уничтожение вредителей, питающихся с нижней стороны листьев
- длительный защитный период
- сохранение высокой эффективности независимо от погодных условий
- низкая норма расхода
- возможность авиационного применения

Назначение:

системный инсектицид контактно-кишечного действия для защиты картофеля, пшеницы, овощных и цветочных культур открытого и защищенного грунта, пастбищ от комплекса грызущих и сосущих вредителей.

Действующее вещество:

имидаклоприд, 200 г/л.

Препаративная форма:

водорастворимый концентрат.

Характеристика действующего вещества:

имидаклоприд относится к химическому классу неоникотиноидов. Характеризуется острым контактно-кишечным действием на вредителей сельскохозяйственных культур.

Механизм действия:

обладает выраженной системной активностью, проникает в растения через листья, стебель и корни. Активно воздействует на нервную систему вредных насекомых. Препарат быстро подавляет передачу сигналов через центральную нервную систему вредителей, отчего они сначала теряют двигательную активность, прекращают питаться и погибают. Танрек® действует на взрослых насекомых и личинок разных возрастов.

Скорость воздействия:

вредители погибают в течение нескольких часов после обработки.

Период защитного действия:

препарат защищает растения не менее 14 - 21 суток после обработки, в зависимости от вредителя и культуры.

Рекомендации по применению:

против вредителей всходов (хлебная жужелица) опрыскивание Танреком® проводят в фазе всходов пшеницы, против саранчовых – в период развития личинок. На остальных культурах инсектицид применяют в период вегетации, при достижении вредителями порога вредоносности.
Кратность обработок препаратом на цветочных культурах защищенного грунта – 2, на остальных культурах – 1.

Срок ожидания:

на зерновых при обработке против клопа вредная черепашка и на картофеле – 20 дней, на томатах и огурцах защищенного грунта – 3 дня, на остальных культурах – не регламентируется.

Особенности препарата:

механизм действия Танрека® отличен от пиретроидов, фосфорорганических соединений, карбаматов, что сводит к минимуму возможность возникновения как прямой устойчивости к препарату, так и перекрестной резистентности к инсектицидам других групп.
Препарат не снижает эффективности при высоких температурах воздуха. Он также достаточно устойчив к смыванию дождем и воздействию солнечного света.
Приготовление маточного раствора препарата не допускается!

Ограничения:

препарат высокоопасен для пчел. Не допускается обработка цветущих энтомофильных культур в период активного лёта пчел.
Проводить обработку растений необходимо ранним утром или поздним вечером, при скорости ветра до 2 - 3 м/с.
Погранично-защитная полоса для пчел – не менее 4 - 5 км, ограничение лёта пчел – не менее 96 - 120 ч.

Инсектицид из класса неоникотиноидов для уничтожения комплекса грызущих и сосущих вредителей на картофеле, пшенице, огурцах, томатах, цветочных культурах, а также на пастбищах и участках, заселенных саранчовыми

Культура	Вредитель	Норма расхода препарата, л/га
Картофель	Колорадский жук	0,1
Пшеница	Клоп вредная черепашка	0,1 - 0,15 0,1 - 0,15 (А)
	Хлебная жужелица	0,2 - 0,25
Огурцы и томаты защищенного грунта	Тепличная белокрылка	0,5 - 1,5
Огурцы защищенного грунта	Тли	0,15 - 0,75
Цветочные культуры открытого грунта	Тли, цикадки, трипсы	0,3
Цветочные культуры защищенного грунта	Белокрылка, тли, трипсы	1
Пастбища и участки, заселенные саранчовыми	Саранчовые	0,05 - 0,075 0,05 - 0,075 (А)

Совместимость:
Танрек® совместим с большинством используемых пестицидов, за исключением имеющих сильнощелочную или сильнокислую реакцию. Перед применением следует проверить смесь на совместимость.

Внимание!
При приготовлении рабочей жидкости Танрека® не допускается приготовление маточного раствора препарата.

Расход рабочей жидкости:
на картофеле, зерновых культурах, пастбищах и других участках, заселенных саранчовыми, – 200 - 400 л/га, в защищенном грунте – 1000 - 3000, на цветочных культурах открытого грунта – 1000 л/га; при авиационном применении – 25 - 50 л/га.

Упаковка:
флаконы по 1 л.

® – зарегистрированный товарный знак АО Фирма «Август»

Шарпей®

циперметрин, 250 г/л

Универсальный быстродействующий инсектицид

Преимущества препарата:

- очень широкий спектр действия
- быстрое подавление вредителей
- двойное действие – контактное и кишечное
- регистрация практически на всех важнейших сельскохозяйственных культурах

Назначение:

пиретроидный инсектицид для борьбы с комплексом вредителей на зерновых, технических, зернобобовых, овощных, плодовых, кормовых и других культурах.

Действующее вещество:

циперметрин, 250 г/л.

Препаративная форма:

микроэмульсия. Эта высокотехнологичная препаративная форма способствует большей устойчивости препарата к воздействию высоких температур.

Характеристика действующего вещества:

циперметрин относится к классу синтетических пиретроидов и обладает быстрым контактно-кишечным действием.

Механизм действия:

действует на нервную систему вредителей. Кроме того, способен нарушать откладку яиц у имаго и питание у личинок.

Скорость воздействия:

в течение 10 - 15 мин после обработки вредители перестают передвигаться, а затем в течение 1,5 - 2 ч гибнут в результате общего паралича всех органов.

Период защитного действия:

в зависимости от вида вредителя, стадии его развития и погодных условий составляет от 7 до 14 дней.

Рекомендации по применению:

Шарпей® используют для опрыскивания растений в период вегетации при появлении вредителей. Обработку посевов сахарной и кормовой свеклы и льна-долгунца против вредителей всходов проводят по всходам культур. Опрыскивание пастбищ, лугов, посевов многолетних трав против саранчовых осуществляют в период развития личинок младших возрастов.
При применении на крестоцветных культурах рекомендуется добавить в рабочий раствор инсектицида адъювант (например, Аллюр® или Полифем®), что обеспечит качественное и равномерное покрытие листьев растений рабочим раствором препарата.
За сезон проводят от 1 до 4 обработок в зависимости от защищаемой культуры и вредного объекта.

Возможность возникновения резистентности:

для предотвращения возникновения устойчивости вредителей рекомендуется чередование с инсектицидами других химических классов.

Совместимость:

Шарпей® совместим в баковых смесях со многими пестицидами, за исключением тех, которые имеют сильнощелочную реакцию.

Расход рабочей жидкости:

для полевых культур по всходам – 100 - 200 л/га, по вегетации – 200 - 400, для виноградников – 800 - 1200 л/га.

Упаковка:

канистры по 5 л.

® – зарегистрированный товарный знак АО Фирма «Август»

Инсектицид из класса пиретроидов для защиты многих сельскохозяйственных культур от широкого спектра грызущих и сосущих вредителей

Культура	Вредитель	Норма расхода препарата, л/га
Пшеница	Клоп вредная черепашка, злаковая тля, хлебный клопик, пьявица, блошки, трипсы, хлебные жуки	0,2
	Злаковые галлицы	0,15 - 0,2
	Внутристеблевые мухи	0,2 - 0,25
	Хлебная жужелица	0,3
Ячмень	Пьявица	0,1 - 0,2
	Хлебные блошки	0,2
	Внутристеблевые мухи	0,2 - 0,25
Кукуруза (на зерно)	Хлопковая совка	0,32
	Кукурузный мотылек	0,15
Свекла сахарная и кормовая	Свекловичные блошки, луговой мотылек	0,2
	Подгрызающие совки	0,4
	Тли (на семенных участках)	0,48
Подсолнечник	Луговой мотылек	0,2
Лен-долгунец	Льняные блошки	0,2
Соя	Луговой мотылек, соевая плодожорка, многоядный листоед	0,3
	Бобовая огневка	0,2 - 0,3
Горох	Гороховая зерновка, гороховая плодожорка	0,3
	Гороховая тля	0,1 - 0,2
Люцерна	Фитономус, луговой мотылек	0,24
Пастбища, луга, посевы многолетних трав	Саранчовые	0,1 - 0,15
Картофель	Картофельная моль	0,16
	Колорадский жук, картофельная коровка	0,1 - 0,16
	Тли (на семенных участках)	0,48
Капуста	Белянки, совки, моли	0,16
Крестоцветные культуры	Рапсовый цветоед (на семенных участках)	0,14 - 0,24
Виноград	Листовертки	0,26 - 0,38
Пустырник сердечный	Цикадки (на семенных участках)	0,2

Энлиль®

диазинон, 600 г/л

Эталон надежности и эффективности

Преимущества препарата:

- уничтожение широкого спектра листогрызущих и сосущих насекомых
- эффективность при пониженных температурах (от + 4 до + 8 °С)
- достаточно длительная защита культуры
- сохранение высокой эффективности независимо от погодных условий
- совместимость в баковых смесях с большинством инсектицидов, фунгицидов и регуляторов роста

Назначение:

фосфорорганический инсектицид для борьбы с грызущими и сосущими вредителями на сахарной свекле и пшенице.

Действующее вещество:

диазинон, 600 г/л.

Препаративная форма:

концентрат эмульсии.

Характеристика действующего вещества:

диазинон относится к классу фосфорорганических соединений, обладает контактно-кишечным действием на насекомых.

Механизм действия:

Энлиль® проникает в растения через листья и стебли, активно воздействует на нервную систему вредителей, блокируя работу фермента ацетилхолинэстеразы и нарушая нормальное прохождение нервных импульсов. Вследствие этого возникает мышечная судорога, переходящая в паралич, а затем наступает гибель вредителей. Препарат действует на взрослых насекомых и личинок разных возрастов.

Скорость воздействия:

гибель вредных насекомых и их личинок наступает в течение первых 48 ч после применения.

Период защитного действия:

не менее 14 - 21 суток после обработки.

Рекомендации по применению:

инсектицид используют для опрыскивания растений в период вегетации при появлении вредителей. На свекле разрешено двукратное применение препарата Энлиль®, на пшенице – однократное, по всходам. Срок ожидания на свекле – 20 дней; на пшенице – не регламентируется.

Ограничения:

препарат высокоопасен для пчел. Запрещается обработка цветущих энтомофильных культур в период активного лёта пчел. Проводить обработку растений следует при скорости ветра не более 1 м/с в утренние и вечерние часы, допустимо – днем в пасмурную, прохладную погоду, когда пчелы не вылетают из улья. Погранично-защитная зона для пчел – не менее 4 - 5 км, ограничение лёта пчел – не менее 4 - 5 суток.

Совместимость:

препарат совместим с большинством инсектицидов и фунгицидов, за исключением щелочных препаратов. Перед применением необходимо проверить смесь на совместимость. Нельзя смешивать препарат или использовать последовательно с гербицидами на основе сульфонилмочевин, если между применением проходит менее 14 дней, из-за опасности фитотоксичности.

Расход рабочей жидкости:

для обработки свеклы против блошек или пшеницы против хлебной жужелицы по всходам – 100 - 200 л/га, для опрыскивания свеклы по вегетации против тли – 200 - 400, против свекловичного долгоносика – 100 - 300 л/га.

Упаковка:

канистры по 5 и 10 л.

® – зарегистрированный товарный знак АО Фирма «Август»

Инсектицид контактно-кишечного действия для борьбы с грызущими и сосущими вредителями

Культура	Вредитель	Норма расхода препарата, л/га
Свекла сахарная	Свекловичные долгоносики	1,8 - 2
	Блошки, листовая тля	0,8
Пшеница озимая	Хлебная жужелица	1,5 - 1,8

Регуляторы роста

Рэгги 252

Трафик 254

Рэгги®

хлормекватхлорид, 750 г/л

Регулирует рост на благо урожая

Преимущества препарата:

- существенное снижение риска полегания зерновых и рапса за счет лучшего развития механических тканей, равномерного укорачивания длины междоузлий и уплотнения стенок стебля
- возможность совмещения обработки с внесением фунгицидов, без увеличения затрат на опрыскивание
- стимулирование увеличения количества продуктивных побегов зерновых культур
- повышение устойчивости растений к возбудителям болезней, сосущим вредителям и неблагоприятным условиям внешней среды
- облегчение уборки и улучшение качества зерна
- повышение зимостойкости озимого рапса и оптимизация параметров роста и развития озимого и ярового рапса

Назначение:
регулятор роста растений, предназначенный для предотвращения полегания посевов зерновых культур при интенсивных технологиях их выращивания, а также при неблагоприятных почвенно-климатических условиях, способствующих чрезмерным темпам роста растений или их полеганию.
Также препарат предназначен для оптимизации параметров роста и развития, предотвращения полегания, улучшения условий перезимовки, формирования урожая и уборки рапса.

Действующее вещество:
хлормекватхлорид, 750 г/л.

Препаративная форма:
водорастворимый концентрат.

Характеристика действующего вещества:
хлормекватхлорид относится к химическому классу соединений четвертичного аммония, является регулятором роста растений.

Механизм действия:
действующее вещество Рэгги® ингибирует биосинтез гиббереллинов, способствуя тем самым сокращению длины соломины у зерновых культур, лучшему развитию механических тканей и увеличению числа продуктивных стеблей и побегов у зерновых культур и рапса.

Скорость и симптомы воздействия:
действие препарата начинается через 24 ч после обработки.

Период защитного действия:
эффект сохраняется вплоть до уборки урожая.

Рекомендации по применению:
при высокой плотности стеблестоя зерновых культур нижние междоузлия затенены и, как следствие, механические ткани соломины остаются недоразвитыми, снижается прочность стебля и устойчивость к полеганию. Обработка посевов ретардантом позволяет замедлить рост междоузлий, стимулировать развитие механических тканей, приводящих к увеличению толщины и диаметра соломины.
На зерновых культурах препарат укорачивает то междоузлие, которое образуется во время или после обработки.
Для предотвращения риска полегания зерновых культур препарат применяют однократно.
На пшенице озимой обработку проводят в фазе конец кущения - начало выхода в трубку в дозировке 0,65 - 0,8 л/га; на пшенице яровой и ржи озимой – в фазе выхода в трубку в норме 1 - 1,5 л/га; на ячмене яровом – в фазе начала выхода в трубку.
Для предотвращения перерастания и повышения зимостойкости озимого рапса обработку посевов проводят осенью в фазе 4 - 6 листьев культуры в норме 0,3 - 0,5 л/га, добавляя фунгицид Колосаль®, 0,7 л/га.
Для оптимизации параметров роста и развития, предотвращения полегания, улучшения условий формирования урожая и уборки рапса обработку проводят весной в фазе начала стеблевания рапса (стадии 30 - 32): ярового – в норме расхода 0,3 - 1 л/га, озимого – 1,5 - 2 л/га.

Особенности применения:
препарат устойчив к дождю через 1 ч после обработки.
Не рекомендуется применять регулятор роста при низком

Регулятор роста растений для предотвращения полегания зерновых культур, а также повышения урожайности и улучшения перезимовки рапса

Культура	Назначение	Норма расхода препарата, л/га	Способ и сроки обработки
Пшеница озимая	Предотвращение полегания, повышение урожайности, улучшение качества продукции	1 - 1,5 1 - 1,5 (А)	Опрыскивание в фазе конец кущения - начало выхода в трубку
Пшеница яровая, рожь озимая			Опрыскивание в фазе выхода в трубку
Ячмень яровой			Опрыскивание в фазе начала выхода в трубку
Рапс яровой	Росторегулирующее действие, повышающее устойчивость к полеганию, способствующее образованию большего количества ветвей, стручков и семян на растении, повышающее урожайность	0,8 - 1,2	Опрыскивание растений в фазе начала стеблевания (стадии 30 - 32)
Рапс озимый	Росторегулирующее действие, улучшающее перезимовку культуры	0,8 - 1	Опрыскивание растений в период вегетации: первое – осенью в фазе 4 - 5 настоящих листьев культуры, второе – весной в фазе начала стеблевания (стадии 30 - 32)
	Росторегулирующее действие, повышающее устойчивость к полеганию, способствующее образованию большего количества ветвей, стручков и семян на растении, повышающее урожайность	1,5 - 2	

уровне минерального питания растений, при дефиците влаги (засухе) или температуре воздуха выше 20 °С.

Совместимость:
совместим со средствами защиты растений, применяемыми на зерновых. Однако в каждом конкретном случае необходимо проверить смешиваемые компоненты на совместимость и фитотоксичность по отношению к обрабатываемой культуре.

Расход рабочей жидкости:
для наземного опрыскивания – 300 л/га, для авиационной обработки – 50 л/га.

Упаковка:
канистры по 10 л.

® – зарегистрированный товарный знак АО Фирма «Август»

Трафик®

калиевая соль малеинового гидразида, 270 г/л

Сохранит результаты труда!

Преимущества препарата:

- сохранение высокого качества продукции до срока ее реализации, высокая экономическая отдача от обработки
- хранение без применения специального оборудования и создания специальных условий
- ускорение созревания урожая, что позволяет оптимизировать сроки уборки
- длительный период действия
- остановка прорастания клубней картофеля, оставшихся в поле после уборки, в следующем сезоне, что снимает необходимость в дополнительной обработке гербицидами
- повышение устойчивости картофеля и лука к болезням при хранении

Назначение:
регулятор роста растений, ингибитор прорастания картофеля и лука при хранении.

Действующее вещество:
калиевая соль малеинового гидразида, 270 г/л.

Препаративная форма:
водорастворимый концентрат.

Характеристика действующего вещества:
малеиновый гидразид относится к химическому классу пиридазинов, является регулятором роста растений.

Механизм действия:
действующее вещество препарата абсорбируется листьями и корнями, после чего передвигается по ксилеме и флоэме, ингибирует деление клеток в меристемах. Препарат сохраняет эффективность длительное время. Активный компонент Трафика® может через корни попадать в почвенный раствор, где он быстро разлагается под влиянием почвенных микроорганизмов.

Скорость воздействия:
действие препарата начинается через 24 ч после обработки.

Период защитного действия:
Трафик® обеспечивает сохранение качества урожая с момента обработки до уборки, а затем при хранении продукции (до 9 месяцев).

Рекомендации по применению:
для наиболее эффективного поступления препарата в клубни и луковицы обработку растений картофеля и лука репчатого проводят в период активного роста культур.
У картофеля около 80 % клубней должны иметь размер не менее 25 мм (за 21 - 25 дней до сбора урожая), у лука репчатого листья должны быть зелеными, с активным тургором, полегание – не более 50 % растений (за 14 - 21 день до уборки).
Не рекомендуется проводить опрыскивание растений при стрессовых условиях (засуха, сильное развитие болезней и повреждение вредителями, обильные осадки, град, ожоги от пестицидов и агрохимикатов).
Разрешена однократная обработка, срок ожидания – 60 дней.

Совместимость:
препарат совместим с пестицидами, в том числе с другими регуляторами роста растений, а также с однокомпонентными и комплексными минеральными макро- и микроудобрениями.
Не рекомендуется смешивать Трафик® с фунгицидами на основе флуазинама, меди и препаратами, обладающими сильнокислой или сильнощелочной реакцией.

Расход рабочей жидкости:
300 л/га.

Упаковка:
канистры по 10 л.

® – зарегистрированный товарный знак АО Фирма «Август»

Ингибитор прорастания картофеля и лука при хранении

Культура	Назначение	Норма расхода препарата, л/га	Способ и сроки обработки
Картофель	Подавление прорастания, повышение устойчивости к болезням при хранении	12 - 15	Опрыскивание растений за 21 - 25 дней до сбора урожая (при размере сформировавшихся клубней не менее 25 мм)
Лук репчатый (на репку)		9 - 12	Опрыскивание растений за 14 - 21 день до сбора урожая (при полегании не более 50 % растений)

А305СМ 777
RUS

Дополнительные материалы

Агроконсалтинг..... 258

Приготовление баковых смесей пестицидов..... 260

Проведение биотестирования 262

Определитель типа форсунок..... 264

Упаковка препаратов компании «Август»..... 266

Безопасное применение ХСЗР..... 268

Агроконсалтинг

Компания «Август» придает огромное значение **технологическому сопровождению** применения своей продукции. Сотрудники в 54 представительствах и 17 дочерних компаниях во всех аграрных регионах России и других стран помогают земледельцам правильно выбрать и применить препараты в соответствии с конкретными условиями хозяйства, разрабатывают оптимальные схемы их использования в зависимости от складывающейся на поле ситуации. В штате большинства представительств есть опытные технологи, которые при необходимости дают земледельцам консультации по передовым технологиям выращивания сельскохозяйственных культур.

Технологи на местах закладывают большое количество демонстрационных опытов, на основе которых проводят Дни поля. На них агрономы могут оценить эффективность той или иной системы защиты сельскохозяйственных культур и выбрать для своих условий оптимальный вариант. Специалисты компании также постоянно организуют обучение и семинары. Одним из ярких примеров таких мероприятий является «Школа агронома» по возделыванию сельскохозяйственных культур в условиях Ставропольского края, которую много лет подряд проводят сотрудники краевого представительства компании «Август». За последние годы «школу» посетили сотни агрономов.

Демонстрировать технологические решения по защите растений и другим аспектам, которые принимают агрономы хозяйств в соответствии с рекомендациями региональных консультантов-технологов «Августа», позволяет уникальный проект компании «Август» в интернете **«Pole-online»** («Поле-онлайн»). Проект разработан и осуществляется специалистами «Августа» в России, Украине, Белоруссии, Казахстане, Молдове и Колумбии. Он впервые в практике стран СНГ позволяет в режиме реального времени показывать подходы специалистов фирмы в организации технологического сопровождения выращивания урожая с использованием современного инструментария (лабораторий «Агроанализ», агрометеостанций и др.), а также отслеживать их правильность и влияние на промежуточный и конечный результат. С полей проекта на сайт www.pole-online.com и в электронную рассылку подписавшимся абонентам направляется информация обо всем, что происходит в процессе возделывания культуры на конкретном поле: текстовые сообщения, фотографии, графики,

таблицы учета, результаты лабораторных исследований и др. Участники проекта общаются между собой по профессиональным вопросам не только заходя на форумы на сайте, но и лично посещая поля-онлайн, координаты которых указаны на портале.

Огромный опыт успешного ведения земледелия, использования современных технологий в растениеводстве, применения препаратов компании «Август» на полях хозяйств освещается на страницах международной газеты для земледельцев **«Поле Августа»**. Она издается компанией с 2003 года, ее тираж составляет 15 500 экз. Газету получают сельхозпроизводители России, Белоруссии, Украины, Казахстана и Молдовы. По данным исследования независимой аналитической компании, на протяжении последних шести лет «Поле Августа» является одним из самых читаемых изданий по защите растений в аграрных регионах России.

Стратегическим партнером компании «Август» в развитии комплексного агрономического сервиса и внедрении новейших агротехнологий является международная сеть консалтинговых компаний **«Агроанализ»**. Используя и развивая ее опыт, «Август» участвует в создании в России комплексных агролабораторий. Цель деятельности лабораторий «Агроанализ» – предоставлять агрономам хозяйств по их заказам полную информацию о том, что происходит на конкретном поле и внутри растений, необходимую для принятия точных решений. Широкий комплекс агрономических исследований дает возможность достичь максимальной реализации потенциала урожайности культур и существенно снизить себестоимость производства. В России такие лаборатории созданы и действуют в Азове Ростовской области («АгроАнализ-Дон»), Новосибирске («Агродоктор») и в Грязях Липецкой области («Агроанализ-Центр»). Опыт их работы показывает большую востребованность предлагаемых ими услуг агроконсалтинга.

В качестве информационного сопровождения компания «Август» выпустила **мобильное приложение**, которое содержит каталог препаратов «Августа»; системы защиты культур; атлас вредных объектов; архив газеты «Поле Августа»; калькуляторы и контакты представительств и дистрибьюторов в РФ. Приложение разработано для смартфонов и планшетов на платформах IOS и Android и доступно для бесплатного скачивания.

Приготовление баковых смесей пестицидов

Очередность загрузки препаратов

1 **Многофункциональное поверхностно-активное вещество** (поверхностно-активное вещество для увеличения эффективности и безопасности пестицидов)

Ж	Аллюр

↓

2 **Кондиционеры воды и микроудобрения** (сульфат аммония, «Контроль ДМП» и др.; микроудобрения. Последние иногда могут выступать антагонистами пестицидов даже при физической совместимости)

↓

3 **Сухие препаративные формы в ВРП** (водорастворимых пакетах)

СП в ВРП	Бенорад, Лазурит, Бенорад, Метаксил, Ордан

↓

4 **Сухие препаративные формы без ВРП** (сначала СП, потом ВДГ, СТС. Требуется обязательное приготовление маточного раствора)

СП	Бенорад, Лазурит, Бенорад, Метаксил, Ордан, Ордан МЦ
ВДГ	Алсион*, Бомба, Дублон голд, Дублон супер, Крейцер, Магнум, Магнум супер, Мортира, Плуггер, Трицепс, Фабиан, Эверест, Эскудо, Эсток, Эурон

↓

5 **Жидкие препаративные формы в виде суспензий** (СК, КС, ВСК)

СК	Кредо, Синклер, Табу Нео, Табу супер, Терция, Тирада* Гамбит, Дублон, Лазурит ультра*, Морион, Транш супер, Эгида, Кредо, Кумир, Ракурс, Спирит, Талант, Тирада* Аспид, Борей, Борей Нео
ВСК	Бункер, Виал ТрасТ, Виал Трио, Витарос, Оплот, Оплот Трио, Табу, ТМТД ВСК, Пилот, Герольд

↓

6 **Суспоэмульсии (СЭ)**

СЭ	Балерина, Балерина супер, Камелот

↓

7 Эмульгирующие препараты (КНЭ, КМЭ, МЭ, КЭ, ЭМВ, МКЭ)

КНЭ	Лазурит супер
КМЭ	Колосаль Про
МЭ	Брейк, Шарпей
КЭ	Бицепс 22, Бицепс гарант, Гайтан, Гаур, Граминион, Деметра, Зерномакс, Ластик экстра, Миура, Симба, Колосаль, Раёк, Алиот, Сирокко, Сэмпай, Тайра, Энлиль
МКЭ	Бицепс 300*, Квикстеп, Ластик Топ

8 Сухие водорастворимые препараты (ВРГ)

ВРГ	Хакер

9 Жидкие водорастворимые препараты (ВР, ВРК, ВГР)

ВР	Биолан супер, Галион, Лонтрел-300, Торнадо, Торнадо 500, Торнадо 540, Суховей
ВРК	Гербитокс, Гербитокс-Л, Горгон, Деймос, Корсар, Корсар супер, Парадокс, Танрек, Рэгги, Трафик
ВГР	Грейдер

10 Адъюванты (ПАВ) (добавляются в последнюю очередь, подаются в бак напрямую, не через предбак, чтобы избежать повышенного пенообразования)

Ж	Адью, Галоп, Полифем

* – завершается регистрация препарата

Общие принципы приготовления баковых смесей пестицидов

Общие принципы

Препараты следует загружать согласно регламентам их применения либо в виде маточных растворов, либо в исходном виде через предбак или непосредственно в бак. Прежде чем добавлять жидкие препараты в бак, их необходимо тщательно перемешать в заводской упаковке (встряхнуть канистру несколько раз).
Бак опрыскивателя в начале приготовления баковой смеси должен быть заполнен водой **не меньше, чем наполовину, а лучше на две трети**, чтобы избежать возможного избыточного пенообразования.
Мешалка должна работать во время добавления всех компонентов, причем после введения каждого нового препарата необходимо добиваться его полного растворения, прежде чем добавить следующий.

Если используется комплект препаратов в **упаковке «твин-пак»**, содержащей ВДГ и жидкий препарат, необходимо сначала отдельно приготовить маточный раствор ВДГ и залить в бак напрямую или в предбак. Затем, согласно общему порядку загрузки и рекомендациям, отдельно добавить в бак жидкий препарат.
Мешалка должна продолжать работать и во время опрыскивания для поддержания однородности рабочего раствора.

При составлении баковых смесей гербицидов с минеральными удобрениями, микроудобрениями или препаратами других производителей компания «Август» не несет ответственности в случае возникновения фитотоксичности подобной смеси по отношению к культуре. Рекомендуется раздельное применение гербицидов и удобрений, либо предварительная проверка компонентов смеси на совместимость и фитотоксичность к обрабатываемой культуре. В случае применения описанных выше баковых смесей совместно с поверхностно-активными веществами (ПАВ) следует снизить норму расхода ПАВа или применять более мягкий адъювант, например, Аллюр.

Внимание!

1. Самой сложной с точки зрения получения однородного раствора является форма ВДГ (СТС). Желательно, чтобы после подачи такого препарата в бак мешалка работала не менее 10 мин до момента добавления следующего продукта.

2. В том случае, если используются препараты из одной группы и легкорастворимые, это не означает, что их можно заливать в предбак или даже в бак одновременно. Например, Гербитокс и Торнадо 500, залитые в предбак одновременно, образуют вязкую массу, которую потом удается растворить с большим трудом. Это связано с образованием малорастворимой натриевой соли глифосата. Такая же ситуация может возникнуть и в случае плохо работающей мешалки, если сначала не растворить Гербитокс полностью, а потом добавить Торнадо 500.

3. Если у вас нет опыта смешивания конкретных препаратов (а также микроудобрений, адъювантов и пр.), то рекомендуется **проверить препараты на физико-химическую совместимость.**
Надо иметь в виду, что даже при физической совместимости не всегда достигается химическая и биологическая совместимость. Поэтому следует изучить литературу по данной теме и спросить совета у тех, кто работал такими смесями, либо у специалистов по данному направлению. Например, сульфонилмочевины в смеси с фосфорорганическими инсектицидами могут быть токсичными для культуры, а никосульфурон в смеси с большими нормами расхода 2,4-Д может снижать свою эффективность в отношении злаковых сорняков.

Приготовление баковых смесей гербицидов бетанальной группы

Внимание! При первой заправке опрыскивателя следует убедиться в чистоте бака и остальных комплектующих системы (смесевого бака (предбака), фильтров, форсунок). При последующих заправках одинаковой рабочей жидкостью емкость бака необходимо **полностью освободить от предыдущих рабочих растворов**.

Порядок приготовления рабочей жидкости без применения смесевого бака (предбака):

- бак опрыскивателя заполнить водой не менее чем на 50 % от планируемой заправки;
- включить мешалку;
- подать в бак твердые препараты (СП, ВДГ, ВРГ), предварительно смешанные с водой в отдельной емкости до полного растворения **(смешение с остатками жидкости от предыдущих заправок исключено!)**; количество воды при этом должно быть не меньше 5 л, а время перемешивания – не менее 5 мин;
- жидкие препараты предварительно перемешать в заводской таре;
- продолжая подачу воды, в бак поочередно ввести КЭ, а затем ВР, ВРК, ВГР;
- бак опрыскивателя заполнить водой до необходимого объема с одновременным перемешиванием;
- перемешивание рабочей жидкости продолжать и во время обработки для обеспечения однородности рабочего раствора.

Порядок приготовления рабочей жидкости с использованием смесевого бака (предбака):

- бак опрыскивателя заполнить водой не менее чем на 50 % от планируемой заправки;

- включить мешалку;
- твердые препараты (СП, ВДГ, ВРГ), при необходимости, предварительно смешать с водой в отдельной емкости до полного растворения **(смешение с остатками жидкости от предыдущих заправок исключено!)**, количество воды при этом должно быть не меньше 5 л, а время перемешивания – не менее 5 мин;
- через смесевой бак (предбак) смешанные с водой твердые препараты (СП, ВДГ, ВРГ) подать в бак опрыскивателя;
- жидкие препараты предварительно перемешать в заводской таре;
- пестициды в виде КЭ вводить исключительно в пустой смесевой бак **(присутствие воды в предбаке недопустимо!)** и **закачивать без подачи смывной воды** в бак опрыскивателя под слой рабочей жидкости при постоянном перемешивании. Каждый из концентратов эмульсии подается в бак отдельно;
- остатки КЭ со стенок смесевого бака (предбака) смыть водой только после полной перекачки всего объема КЭ;
- продолжая заполнение бака опрыскивателя водой, через смесевой бак (предбак) в рабочую жидкость вместе с водой поочередно спустить препараты ВР, ВРК, ВГР;
- для предотвращения избыточного пенообразования адъювант подать в бак **последним** через верхний люк, без использования предбака;
- бак опрыскивателя заполнить водой до необходимого объема с одновременным перемешиванием;
- перемешивание рабочей жидкости продолжать и во время обработки для обеспечения однородности рабочего раствора.

Для удобства приготовления баковых смесей компания «Август» выпускает комплекты препаратов «твин-пак». Их перечень и описание можно посмотреть на сайте www.avgust.com

Проведение биотестирования на определение фитотоксических остатков препарата в почве

1. За 20 - 30 суток до посева чувствительной культуры в четырех различных точках поля отобрать почву с глубины 0 - 15 см, приготовить смешанный образец. Данную операцию проделать с такой же почвой, но отобранной с поля, на котором препарат не применяли (контроль).
2. Приготовить 8 одинаковых сосудов (вместимостью от 0,5 кг), приспособленных для выращивания растений в течение двух недель с момента появления всходов.
3. Половину сосудов заполнить почвой с исследуемого поля, другую – контрольной.
4. Провести посев культуры, полив и выращивать растения в сосудах в течение 12 суток с момента появления всходов. Все проводимые мероприятия должны выполняться строго одинаково для каждого сосуда.
5. По истечении 12 суток растения срезать, их наземную массу из каждого сосуда взвесить, полученные данные при необходимости обработать статистически.

Определитель типа форсунок

Таблица норм расхода для полевых опрыскивателей													
Номер форсунки, цветовой код	Давление, атм.	Расход одной форсунки, л/мин.	Расход жидкости, л/га, при скорости движения, км/ч										
			4	5	5,5	6	6,5	7	7,5	8	9	10	12
80011 11001 (100 меш) оранжевый	1	0,23	70	55	50	45	45	40	35	35	30	30	25
	1,5	0,28	85	65	60	55	50	50	45	40	35	35	30
	2	0,32	95	75	70	65	60	55	50	50	45	40	30
	2,5	0,36	110	85	80	70	65	60	60	55	50	45	35
	3	0,39	115	95	85	80	70	65	60	60	50	45	40
	3,5	0,43	130	105	95	85	80	75	70	65	55	50	45
	4	0,46	140	110	100	90	85	80	75	70	60	55	45
80015 110015 (100 меш) зеленый	1	0,34	100	80	75	70	65	60	55	50	45	40	35
	1,5	0,42	125	100	90	85	75	70	65	65	55	50	40
	2	0,48	145	115	105	95	90	80	75	70	65	55	50
	2,5	0,54	160	130	120	110	100	95	85	80	70	65	55
	3	0,59	175	140	130	120	110	100	95	90	80	70	60
	3,5	0,65	190	155	140	130	120	110	100	95	85	75	65
	4	0,68	205	165	150	135	125	115	110	100	90	80	70
8002 11002 (50 меш) желтый	1	0,46	140	110	100	90	85	80	75	70	60	55	45
	1,5	0,56	170	135	120	110	105	95	90	85	75	65	55
	2	0,65	195	155	140	130	120	110	105	95	85	80	65
	2,5	0,72	215	175	155	145	135	125	115	110	95	85	70
	3	0,79	235	190	170	160	145	135	125	120	105	95	80
	3,5	0,85	255	205	185	170	155	145	135	130	115	100	85
	4	0,91	275	220	200	180	170	155	145	135	120	110	90
8003 11003 (50 меш) синий	1	0,68	205	165	150	135	125	115	110	100	90	80	70
	1,5	0,84	250	200	185	170	155	145	135	125	110	100	85
	2	0,97	290	235	210	195	180	165	155	145	130	115	95
	2,5	1,08	325	260	235	215	200	185	175	160	145	130	110
	3	1,18	355	285	255	235	220	200	190	175	155	140	120
	3,5	1,28	385	305	280	255	235	220	205	190	170	155	130
	4	1,37	410	330	300	275	255	235	220	205	185	165	135

Данные действительны при температуре воды 20 °С. Оптимальная высота распыла – 70 см для форсунки с углом раскрытия 80°, 50 см – для форсунки с углом раскрытия 110°. Расстояние между форсунками – 50 см.

Таблица норм расхода для полевых опрыскивателей

Номер форсунки, цветовой код	Давление, атм.	Расход одной форсунки, л/мин.	Расход жидкости, л/га, при скорости движения, км/ч										
			4	5	5,5	6	6,5	7	7,5	8	9	10	12
8004 11004 (50 меш) красный	1	0,91	275	220	200	180	170	155	145	135	120	110	90
	1,5	1,12	335	270	245	225	205	190	180	170	150	135	110
	2	1,29	385	310	280	260	240	220	205	195	170	155	130
	2,5	1,44	430	345	315	290	265	245	230	215	190	175	145
	3	1,58	475	380	345	315	290	270	255	235	210	190	160
	3,5	1,70	510	410	370	340	315	290	270	255	225	205	170
	4	1,82	545	435	395	365	335	310	290	275	245	220	180
8005 11005 (50 меш) коричневый	1	1,14	640	275	250	230	210	195	180	170	150	135	115
	1,5	1,4	420	335	305	280	260	240	225	210	185	170	140
	2	1,61	485	385	350	320	295	275	260	240	215	195	160
	2,5	1,8	540	430	395	360	330	310	290	270	240	215	180
	3	1,97	590	475	430	395	365	340	315	295	265	235	195
	3,5	2,13	640	510	465	425	395	365	340	320	285	255	215
	4	2,28	685	545	495	455	420	390	365	340	305	275	230
8006 11006 (24 меш) серый	1	1,37	410	330	300	275	250	235	220	205	180	165	135
	1,5	1,67	500	400	365	335	310	285	265	250	225	200	165
	2	1,93	580	465	420	385	355	330	310	290	255	230	195
	2,5	2,16	650	520	470	430	400	370	345	325	290	260	215
	3	2,37	710	570	515	475	440	405	380	355	315	285	235
	3,5	2,56	770	615	560	510	475	440	410	385	340	305	255
	4	2,73	820	655	595	545	505	470	435	410	365	330	275
8008 11008 (24 меш) белый	1	1,82	545	435	395	365	335	310	290	275	245	220	180
	1,5	2,23	670	535	485	445	410	380	355	335	295	270	225
	2	2,58	775	620	565	515	475	440	415	385	345	310	260
	2,5	2,88	865	690	630	575	530	495	460	430	385	345	290
	3	3,16	950	760	690	630	585	540	505	475	420	380	315
	3,5	3,41	1025	820	745	680	630	585	545	510	455	410	340
	4	3,65	1095	875	795	730	675	625	585	550	485	440	365

Данные действительны при температуре воды 20 °С. Оптимальная высота распыла – 70 см для форсунки с углом раскрытия 80°, 50 см – для форсунки с углом раскрытия 110°. Расстояние между форсунками – 50 см.

Упаковка препаратов компании «Август»

В течение многих лет компания «Август» выпускает на собственных производственных предприятиях специализированную упаковку для своей продукции.

Тару для хранения препаратов **в сухой препаративной форме** изготавливают из полиэтилена.

Для препаратов **в жидкой форме** выпускают четырехслойные канистры и флаконы с внутренним барьерным слоем, позволяющие безопасно перевозить их и хранить вплоть до истечения срока годности. В эту тару расфасовываются технические жидкости, в том числе опасные и токсичные, которые не могут быть залиты в полиэтиленовую тару из-за быстрого ее разрушения или вследствие диффузии продуктов через стенки упаковки. В таре производства компании «Август» с агрессивной средой жидких препаратов контактирует полиамидный слой. Полиамид обладает высокой химической стойкостью по отношению к различным растворителям и служит барьером для углеводородов, хлорированных углеродов, сложных эфиров, кетонов и многих других.

Многослойную упаковку для препаратов изготавливают методом экструзионно-выдувного формования на современном выдувном оборудовании. Качество и надежность полимерной тары с барьерным слоем подтверждены 18-летним опытом ее использования для упаковки пестицидов «Августа».

Ниже приведено описание полимерной тары, производимой в филиале «Августа» «Вурнарский завод смесевых препаратов».

Характеристики четырехслойных канистр и флаконов с барьерным слоем

- Обладают повышенными барьерными свойствами, обеспечивая долговременную сохранность препарата.
- Канистры комплектуются крышками без контрольного кольца (флаконы и банки емкостью 1 л и 1,2 л – с контрольным кольцом, которое срывается после вскрытия).
- К горловинам канистр и флаконов герметично приварены многослойные мембраны-уплотнители с нанесенными логотипами компании «Август». Они являются гарантией того, что упаковка не вскрыта.
- На крышках канистр без контрольного кольца находится «нож» для разрезания (вскрытия) приваренной мембраны.
- Канистры оснащены указателем уровня жидкости, позволяющим контролировать количество продукта в упаковке.
- Широкая горловина канистр и флаконов позволяет без проблем разливать жидкости с высокой вязкостью.
- Ручка канистр надежно соединена сплошной перемычкой с их основной полостью.

Описание четырехслойных канистр и флаконов с барьерным слоем

Представляют собой четырехслойные емкости с резьбовой горловиной, изготовленные методом соэкструзии нескольких полимеров с последующим выдувом. Слои материалов располагаются в следующем порядке:

- **первый слой** – внешний декоративный: полиэтилен низкого давления (ПЭНД) с добавлением красителя (СКП);
- **второй слой** – основной: смесь ПЭНД и вторички (измельченные технологические отходы);
- **третий слой** – промежуточный: адгезив;
- **четвертый слой** – внутренний, играющий роль барьера: полиамид.

Продукция сертифицирована, выпускается серийно в соответствие с ТУ 2297-135-18015953-2012, изв. 1, 2, 3 и 4.

В случае сомнения в подлинности препаратов «Августа» просьба немедленно обратиться к представителям компании в вашем регионе.

Этикетки на канистрах и флаконах имеют цветовое кодирование соответственно группе препаратов:

- Протравители
- Гербициды и десиканты
- Фунгициды
- Инсектициды
- Регуляторы роста
- Адъюванты
- Чистящие средства

«Нож» для разрезания мембраны

Крышка без контрольного кольца

Тиснение логотипа «Августа»

Надежное соединение ручки с канистрой

Контрольное кольцо

Указатель уровня жидкости

Мембрана-уплотнитель с логотипом «Августа»

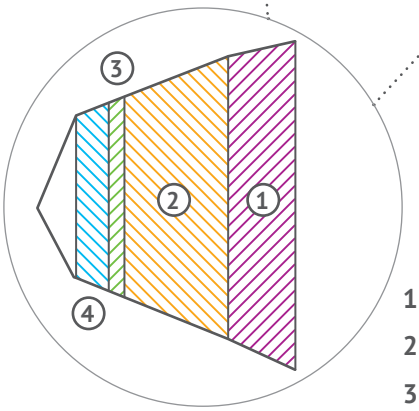

1 – внешний слой (ПЭНД)

2 – основной слой (ПЭНД + вторичка)

3 – адгезив

4 – барьерный слой (полиамид)

Фирменная упаковка

Основные размеры канистр

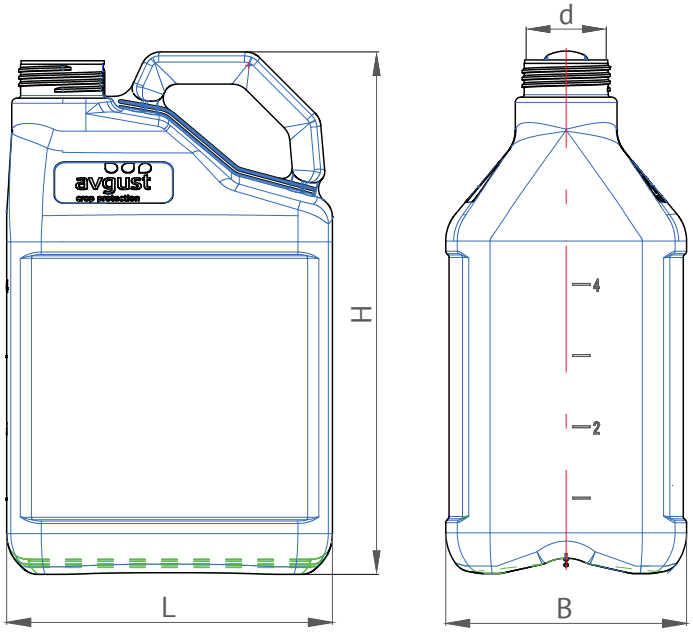

Объем, л	Вес, г	B, мм	L, мм	H, мм	d, мм
5	300	142	192	308	45
10	420	192	224	368	45

L – длина
B – ширина
H – высота
d – внутренний диаметр горловины

Основные виды упаковки препаратов «Августа»*, производимой в филиале компании «Август» «ВЗСП»

Потребительская тара (фасовка)	Объем в одной упаковке (коробке), л (кг)	Количество на одной паллете, л (кг)	Ряд коробок на паллете, шт.
Канистры			
5 л	20	480	3
10 л	20	600	3
Флаконы			
100 г	2	192 (196 – Трицепс, Эскудо)	6
300 г	3	270	6
1 л	12	480	5
Банки			
750 г	7,5	300	5
800 г	8	320	5
1000 г (объем 1,2 л) (Фабиан)	10	400	5
Мешки			
2 кг	12	336	4
10 кг	10	500	10
12 кг	12	600	10
15 кг	15	750	10
Пакеты			
0,5 кг ВРП**	12	336	4
0,5 кг	6	210	5
1 кг ВРП**	12	336	4
2 кг	12	336	4
3 кг	15	420 (Бенорад) и 540 (Ордан)	4
Коробки			
1 кг	12	420	5

** – не включая комплекты препаратов*
*** – водорастворимые пакеты*

Подготовка

Прежде всего, убедитесь в том, что препарат, который вы планируете использовать на сельскохозяйственной культуре, разрешен к применению на данной культуре.

Перед началом работы по обработке сельхозкультур или их семян ознакомьтесь с тарной этикеткой препарата. Обратите особое внимание на рекомендации по применению пестицида, меры безопасности при работе с ним, а также меры оказания первой помощи при отравлении.

Проверьте исправность и необходимые настройки техники, которую собираетесь использовать для обработки.

Применение

Обязательно обеспечьте всех работающих с препаратом средствами индивидуальной защиты кожных покровов, глаз и органов дыхания (специальная одежда, защитные очки, перчатки, обувь и респиратор).

Приготовление рабочего раствора препарата и заправку им опрыскивателя производите на специальных заправочных площадках, в дальнейшем подвергая их обезвреживанию. При работе следите за тем, чтобы препарат не рассыпался или не разлился. Инструкция по обезвреживанию пролитого или просыпанного препарата указана на его тарной этикетке.

Всегда тщательно перемешивайте рабочий раствор до полного растворения препарата.
При приготовлении баковой смеси из нескольких препаратов каждый следующий компонент добавляйте только после полного растворения предыдущего.

После опустошения тары из-под препаратов сполосните ее не менее трех раз водой и полученную жидкость слейте в опрыскиватель.
Проткните пустую тару во избежание ее повторного использования и отправьте на утилизацию или переработку.
Ни в коем случае не сливайте препарат или его остатки в канализацию, а также в любые водоемы!

Проводите обработку растений в утреннее или вечернее время при скорости ветра не более 4 - 5 м/сек. При этом соблюдайте рекомендации по технологии внесения препарата, а также по охране полезных объектов флоры и фауны и использованию препарата в водоохранных зонах водных объектов. После проведения обработки тщательно промойте опрыскиватель.

Перед протравливанием семян проведите их тщательную очистку от пыли и примесей. Не касайтесь обработанных семян голыми руками и не допускайте к ним посторонних лиц! При посеве протравленных семян следите за глубиной посева – семена не должны быть доступны животным и птицам во избежание их отравления. Не оставляйте просыпанные обработанные семена в поле, соберите их в мешки и отправьте на утилизацию. Окончив сев, тщательно очистите сеялку.

После работ по приготовлению рабочего раствора, обработке культур и севу протравленными семенами вымойте руки, не снимая перчаток, снимите и вычистите средства индивидуальной защиты для дальнейшего применения и примите душ.

Транспортировка и хранение

Транспортировка и хранение препарата совместно с пищевыми продуктами и комбикормами категорически запрещены!

Храните препарат в специально предназначенных для пестицидов складских помещениях, в герметично закрытой, без повреждений заводской упаковке. Следите за температурой в складах – некоторые препараты не допускают их замораживания.

avgust

Компания «Август» в России и странах СНГ

Центральный офис
129515, г. Москва, ул. Цандера, д. 6
Тел.: (495) 787-08-00
www.avgust.com

Представительства в России

Алтайский край
656056, г. Барнаул, ул. Пушкина, д. 12
Тел./факс: (3852) 29-96-89, 29-96-90
Тел. моб.: (960) 958-60-58

Амурская область
675000, г. Благовещенск,
ул. Зейская, д. 134, офис 513
Тел./факс: (4162) 22-19-28;
(914) 554-22-33, (914) 045-36-73

676950, с. Тамбовка, ул. 50 лет Октября,
д. 18б, офис 3
Тел./факс: (41638) 2-21-77;
(914) 564-95-17, (914) 619-46-77

Астраханская область
Тел. моб.: (916) 443-18-97

Белгородская область
308010, г. Белгород, пр-т Б. Хмельницкого,
д. 137б, корп. 6, офисы 203 и 204
Тел./факс: (4722) 20-03-86, 20-03-87

Брянская область
241520, Брянский район,
с. Супонево, ул. Шоссейная, д.13а, офис 5
Тел. моб.: (950) 695-67-84, (980) 332-15-56

Владимирская область
601277, Суздальский р-н,
с. Добрынское, ул. Огурцова, д. 68
Тел. моб.: (930) 744-58-88, (905) 055-55-54

Волгоградская область
403003, Городищенский р-н,
р. п. Городище, переулок Полевой, д. 1Б
Тел./факс: (8442) 38-78-78

403344, г. Михайловка, ул. Тишанская, д. 37
Тел./факс: (84463) 2-97-98

Воронежская область
394042, г. Воронеж, ул. Димитрова, д. 27
Тел./факс: (473) 242-87-92, 247-47-68, 239-44-17

396420, г. Павловск, ул. Строительная, д. 2/1
Тел./факс: (47362) 2-97-58, 2-37-40

Иркутская область
664025, г. Иркутск,
бул. Гагарина, д. 40, офис 301
Тел./факс: (3952) 25-80-77

Калининградская область
238630, г. Полесск,
ул. Калининградская, д. 9
Тел./факс: (40158) 3-75-73
Тел. моб.: (962) 250-60-48,
(906) 216-27-16

238010, г. Нестеров, ул. Московская, д. 9
Тел./факс: (40144) 2-20-12
Тел. моб.: (909) 797-05-53

Краснодарский край
350020, г. Краснодар, ул. Гаврилова, д. 60
Тел.: (861) 215-25-47, 215-84-74
Факс: (861) 215-84-88

352364, ст. Тбилисская,
ул. Элеваторная, д. 71
Тел.: (86158) 2-32-76
Факс: (86158) 3-23-92

Красноярский край
660049, г. Красноярск,
ул. Сурикова, д. 54в, офис 3-18
Тел./факс: (391) 212-17-73

Курская область
305000, г. Курск, ул. Семеновская, д. 74
Тел./факс: (4712) 58-64-89, 58-64-90

Ленинградская область
г. Санкт-Петербург, пр. Шаумяна, д. 8, к. 1
Тел. моб.: (921) 655-25-96

Липецкая область
399057, г. Грязи,

ул. Дубовая роща, д. 1
Тел./факс: (47461) 3-52-50,
3-51-18, 2-27-11

Московская область
140600, г. Зарайск,
ул. Московская, д. 98а
Тел./факс: (49666) 7-40-57

129515, г. Москва, ул. Цандера, д. 6
Тел.: (495) 787-08-00, доб. 17-45

Нижегородская область
607650, г. Кстово,
пл. Ленина, д. 5а, офис 519
Тел./факс: (83145) 9-58-48,
9-58-49, 9-58-50

Новгородская область
173003, г. Великий Новгород,
ул. Большая Санкт-Петербургская,
д. 39, офис 301
Тел.: (8162) 50-03-01
Тел. моб.: (960) 208-01-05

Новосибирская область
630512, Новосибирский р-н,
Криводановский сельсовет,
территория Промышленная зона, д. 10, офис 3
Тел./факс: (383) 399-00-63, 399-00-64

Омская область
644074, г. Омск, ул. 70 лет Октября,
д. 19, офис 0503
Тел./факс: (3812) 92-77-57, 92-77-58

Оренбургская область
460000, г. Оренбург,
ул. Беляевская, д. 40, офис 101
Тел.: (3532) 40-81-35
Факс: (3532) 40-81-36

Орловская область
303830, Ливенский р-н,
п. Дубки, ул. Фрунзе, д. 198
Тел: (48677) 7-83-10, 7-83-40

302004, г. Орел, ул. 2-я Курская, д. 90
Тел.: (4862) 42-87-88

Пензенская область
440031, г. Пенза, ул. 40 лет Октября, д. 19д
Тел.: (8412) 66-63-05
Факс: (8412) 66-67-05

Пермский край
Тел. моб.: (912) 749-82-34

Приморский край
692245, г. Спасск-Дальний,
ул. Ленинская, д. 30, офис 206
Тел./факс: (42352) 2-50-59
Тел. моб.: (914) 714-85-50

692519, г. Уссурийск, ул. Резервная, д. 31
Тел.: (914) 655-20-01; (984) 191-79-80
Тел. моб.: (903) 962-60-53; (903) 504-89-57

Республика Башкортостан
450078, г. Уфа, ул. Революционная,
д. 221, офис 403
Тел.: (347) 226-95-47, 226-95-48
Факс: (347) 226-95-49

Республика Крым
295011, г. Симферополь,
ул. Чехова, д. 15/6
Тел.: (3652) 511-777
Тел. моб.: (978) 728-42-78

Республика Мордовия
430006, г. Саранск,
ул. Пролетарская, д. 127б
Тел.: (8342) 22-32-79
Факс: (8342) 22-32-80

Республика Татарстан
420073, г. Казань,
ул. Волочаевская, д. 8
Тел.: (843) 272-98-21
Тел./факс: (843) 272-98-81

Республика Удмуртия
426065, г. Ижевск,
ул. Автозаводская, д. 7, офис 37
Тел.: (3412) 31-11-94,
тел./факс: (3412) 31-11-93

Республика Хакасия
655017, г. Абакан,
ул. Пушкина, д. 100, офис 3н
Тел./факс: (3902) 22-67-89

Ростовская область
344000, г. Ростов-на-Дону,
ул. Лермонтовская, д. 190, офис 509
Тел.: (863) 210-64-15, 210-64-16

347740, г. Зерноград,
ул. Колодина, д. 5
Тел./факс: (86359) 3-43-26

346660, сл. Большая Мартыновка,
ул. Ковалева, д. 30
Тел./факс: (86395) 2-12-63

346050, п. Тарасовский, ул. Кирова, д. 2
Тел./факс: (86386) 3-31-28

Рязанская область
391170, Старожиловский р-н,
р. п. Старожилово, ул. Толстого, д. 8
Тел./факс: (49151) 2-18-66

Самарская область
443087, г. Самара,
ул. Ново-Вокзальная,
д. 189а, офис 14
Тел.: (846) 276-21-11
Тел./факс: (846) 276-21-10

Саратовская область
410530, Саратовский р-н, п. Дубки,
Вольский тракт, 287-й км а/д Сызрань-Саратов
Тел./факс: (8452) 69-43-07, 69-43-75

Свердловская область
620100, г. Екатеринбург,
ул. Сибирский тракт, 1-й км,
д. 8д, офис 211
Тел./факс: (343) 264-66-74, 264-66-76

Ставропольский край
355017, г. Ставрополь,
ул. Мира, д. 337, офис 2
Тел./факс: (8652) 37-33-30, 37-33-31

357000, с. Кочубеевское,
ул. Промышленная, д. 4
Тел.: (86550) 2-17-28, 2-14-34, 2-37-78
Факс: (86550) 2-15-10

Тамбовская область
392029, г. Тамбов, ул. Бастионная, д. 23, литер В
Тел./факс: (4752) 49-45-29, 49-45-28

Тульская область
301654, г. Новомосковск,
Комсомольское шоссе, д. 6
Тел.: (48762) 4-55-84
Тел./факс: (48762) 4-42-75

Тюменская область
625007, г. Тюмень,
ул. 30 лет Победы, д. 38а, офис 36
Тел.: (3452) 58-24-66

Ульяновская область
432026, г. Ульяновск,
Московское шоссе, д. 72, офис 21
Тел./факс: (8422) 45-26-35

Челябинская область
454080, г. Челябинск,
ул. Сони Кривой, д. 73, офис 512
Тел.: (351) 261-64-86
Тел./факс: (351) 261-83-04

Чувашская Республика
429220, п. Вурнары, ул. Заводская, д. 1
Тел.: (83537) 2-53-70
Тел./факс: (83537) 2-71-07

Лаборатории «Агроанализ» в России

Лаборатория «Агроанализ-Дон»
346780, Ростовская обл.,
г. Азов, ул. Дружбы, д.13в
Тел. моб.: (960) 459-87-32
Тел./факс: (86342) 6-55-04

Лаборатория «Агродоктор-Новосибирск»
630512, Новосибирская обл.,
Новосибирский район, Криводановский сельсовет,
территория Промышленная зона, д. 10
Тел.: (383) 399-00-82, 399-00-65

Лаборатория «Агроанализ-Центр»
399057, г. Грязи, ул. Дубовая роща, д. 1
Тел./факс: (47461) 3-51-06
Моб. тел.: (915) 554-31-92

Компания «Август» в странах СНГ

Республика Беларусь
220004, г. Минск, ул. Замковая, д. 27
Тел./факс: (017) 306-01-09, 306-01-04, 306-01-08

Республика Казахстан
010000, г. Астана, ул. Бейбитшилик, д. 14,
бизнес-центр «Марден», офисы 605 - 610,
ТОО «Август-Казахстан»
Тел.: (7172) 57-95-14, 57-95-15

Молдова
Тел. моб.: (+373) 78-330-311
E-mail: i.roshior@avgust.com

Украина
04116, г. Киев, ул. Довнар-Запольского, д. 7а,
ООО «Август-Украина»
Тел./факс: (044) 290-89-05, 290-89-06

Для записей

АО Фирма «Август»

Все права защищены.
Ежегодное издание. 2019 год.
Содержащиеся в издании сведения носят общий характер.
Перед использованием препаратов следует внимательно прочитать инструкцию по их применению на тарной этикетке.